ROGUE *ALX*

ANVÄNDARHANDBOK OCH GARANTI

2022-12-02

I. INTRODUKTION

Tack för att du har valt en rullstol från Ki Mobility!

⚠VARNING⚠

VARNING! Använd inte rullstolen utan att först ha läst hela handboken. Att använda rullstolen utan att först ha läst hela handboken kan leda till att du och/eller din medhjälpare drabbas av allvarliga skador.

Ki Mobility rekommenderar att du deltar i utbildning gällande säker användning av rullstolen av en hjälpmedelsspecialist (ATP - Assistive Technology Professional) eller en annan kompetent klinisk eller teknisk specialist innan du börjar använda rullstolen.

Om du har några frågor eller funderingar kring någon aspekt av denna rullstol, den här handboken eller den tillhandahållna tjänsten, tveka inte att kontakta din auktoriserade leverantör, en auktoriserad representant eller Ki Mobility. Ki Mobility kan nås på:

(1)715-254-0991

Ki Mobility
5201 Woodward Drive
Stevens Point, WI 54481
USA

www.kimobility.com (Innehåller kontaktinformation till återförsäljare och tillgång till digital information)

Eller via vår auktoriserade EU-representant:

EC REP

Etac Supply Center AB
Långgatan 12
33233 Anderstorp
Sweden

II. INNEHÅLLSFÖRTECKNING

I. INTRODUKTION
II. INNEHÅLLSFÖRTECKNING
III. OBS! – LÄS FÖRE ANVÄNDNING
A. Avsedd användning ... 3
B. Din säkerhet ... 3
C. Signalord ... 4
D. Serienummeridentifiering ... 4
E. Ordlista med symboler ... 5
F. Allmänna varningar och försiktighetsåtgärder ... 6
G. Placering av bälten och selar ... 8
H. Åka i rullstolen ... 8
I. Motorer ... 10
J. Din rullstol och miljön ... 11
K. Modifiera din rullstol ... 11
L. Rullstolens stabilitet ... 11
M. Eftermarknadssitsar ... 12
IV. RULLSTOL – ANVÄNDNING OCH KONFIGURATION
A. Köra uppför trappor ... 13
B. Köra nedför trappor ... 13
C. Flytta sig i och ur rullstolen ... 14
D. Transportanvändning ... 14
E. Användning av dyna ... 19
F. Transport av en rullstol separat ... 19
G. Din Rogue ALX och dess delar ... 20
H. Höjdjusterbar T-arm ... 21
I. Svängbara armstöd ... 22
J. Bakhjul ... 23
K. Justera fotstödet ... 24
L. Vinkeljusterbart fotstöd ... 24
M. Hjullås ... 25
N. Vältskydd ... 26
O. Kontaktytor ... 28
P. Klädsel ... 29
Q. Sitsens klädsel ... 29
R. Ryggstöd ... 30
S. Käpp- och kryckhållare ... 32
V. UNDERHÅLL OCH SKÖTSEL
A. Underhållstabell ... 33
B. Rengöring ... 34
C. Förvaring ... 35
D. Kassering ... 35
VI. FELSÖKNING
A. Symptom och lösningar ... 36
VII. GARANTI ... 37
VIII. SPECIFIKATIONER - ROGUE ALX ... 38

III. OBS! – LÄS FÖRE ANVÄNDNING

A. Avsedd användning

Ki Mobilitys manuella rullstolar är manuellt hanterade anordningar med hjul avsedda för medicinska ändamål för att ge rörlighet till personer som är begränsade till sittande ställning.

B. Din säkerhet

OBS! Kontakta Ki Mobility för information om säkerhetsåterkallelser och meddelanden.

Alla negativa följder eller skador som beror på användningen av rullstolen eller dess tillbehör måste rapporteras omedelbart om incidenten direkt eller indirekt leder till allvarlig försämring av hälsan eller dödsfall för användaren eller någon annan person. Rapportera alla allvarliga händelser och/eller skador till Ki Mobility och, om så krävs enligt lokala bestämmelser, den behöriga hälsovårdsmyndighet där användaren och/eller annan person är folkbokförd.

Använd inte rullstolen utan att först läsa hela handboken. INNAN du använder rullstolen ska du ha fått utbildning i säker användning av den här stolen av en teknisk hjälpmedelsperson (ATP) eller annan kompetent klinisk eller teknisk fackman. Ki Mobility tillverkar många olika rullstolar som kan tillgodose dina behov. Den erkänt bästa metoden för att välja rullstol är att konsultera en ATP eller annan kompetent teknisk fackman och en erfaren klinisk fackman såsom en fysisk terapeut, arbetsterapeut eller läkare. Det slutliga valet av rullstol, tillval och justeringar ligger hos dig och de tekniska och kliniska fackmän du anlitar. De tillval du väljer, och rullstolens inställning och justering har en direkt inverkan på dess prestanda, stabilitet och förmåga att uppfylla dina behov. Faktorer som påverkar din säkerhet och stabilitet är:

a. Dina personliga förmågor och egenskaper, inklusive styrka, balans och koordination.
b. De typer av faror och hinder som du kan stöta på under dagen.
c. De specifika måtten, tillvalen och inställningarna. I synnerhet sitthöjden, sitsdjupet, sitsvinkeln, ryggstödsvinkeln, storleken och placeringen av bakhjulen samt storleken och placeringen av de främre hjulen.

IV. OBS! – LÄS FÖRE ANVÄNDNING

C. Signalord

I den här handboken hittar du det som kallas ”signalord”. Dessa ord används för att identifiera och förmedla allvaret i olika faror. Innan du använder den här stolen måste du och varje person som kan komma att assistera dig läsa hela handboken. Observera signalordet och beakta eventuella kommentarer, försiktighetsåtgärder eller varningar. Se till att följa alla instruktioner och använda stolen på ett säkert sätt. Signalordet avser en fara eller osäker användning som kan orsaka allvarliga personskador eller dödsfall för dig eller andra personer. ”Varningar” finns i tre huvudkategorier, enligt följande:

OBS! – Obs! – Indikerar en potentiellt farlig situation som, om den inte undviks, kan leda till att stolen fungerar sämre eller att rullstolen skadas.

⚠FÖRSIKTIGHET⚠

FÖRSIKTIGHET! Försiktighet! – Anger en potentiellt farlig situation som om den INTE undviks, kan resultera i skador på rullstolen eller personskador.

⚠VARNING⚠

VARNING! Varning! – Anger en potentiellt farlig situation som om den INTE undviks, kan resultera i allvarliga personskador eller dödsfall.

Dessa signalord används i hela handboken, där så är lämpligt för att belysa den farliga situationen. Se avsnitt F, för farliga situationer som gäller för allmän användning av rullstolen.

D. Serienummeridentifiering

Avbildad UDI (Unik enhetsidentifierare) är ett representativt prov. För information specifik för din produkt, se UDI-dekalen på din produkt som visat i bild nedan.

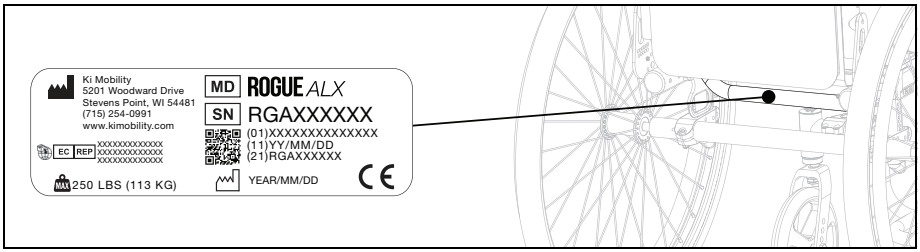

III. OBS! – LÄS FÖRE ANVÄNDNING

E. Ordlista med symboler

SYMBOL	DEFINITION
	Anger tillverkaren av den medicinska enheten.
	Tillverkningsfasen (YEAR/MM/DD).
	Anger att användaren måste läsa en instruktion av säkerhetsskäl t.ex. försiktighetsåtgärder och varningar. Om detta visas på den medicinska enheten eller förpackningen betyder det att användaren måste läsa instruktionerna av säkerhetsskäl t.ex. försiktighetsåtgärder och varningar.
	Anger att objektet är en medicinsk enhet.
	Anger tillverkarens serienummer så att en specifik medicinsk enhet kan identifieras.
	Anger den auktoriserade representanten i EU.
	Anger tillverkarens försäkran om att produkten uppfyller kraven i tillämpliga EU-direktiv.
	Anger att användaren måste läsa bruksanvisningen.
	Anger att användaren måste besöka den angivna webbplatsen som innehåller en bruksanvisning i elektroniskt format.
	Anger en webbplats där en användare kan få ytterligare information om den medicinska produkten.
	Anger en angiven maximal viktgräns (lbs/kg).
	Indikerar en säkringspunkt för transport.
	Indikerar en potentiell klämpunkt.
	Anger den juridiska person som importerar den medicinska utrustningen till landet.
	Överensstämmer med ANSI/RESNA WC-4 avsnitt 19 (WC19) och ISO 7176-19.
	Indikerar inte för transitanvändning.

III. OBS! – LÄS FÖRE ANVÄNDNING

F. Allmänna varningar och försiktighetsåtgärder

⚠VARNING⚠

	Standard	HD	Transportanvändning
Rogue ALX	113 kg (250 lb)	159 kg (350 lb)	57 kg (125 lb)

VARNING! Gränserna avser den sammanlagda vikten i kg av användaren och alla medtagna föremål. Överskrid inte stolens viktgräns. Om viktgränsen överskrids kan stolen skadas och risken för att du faller eller välter ökar. Om stolen välter eller om du faller kan det leda till allvarliga personskador eller dödsfall.

⚠ **Använd inte stolen för viktträning. Om du flyttar den extra vikten ändras stolens tyngdpunkt och risken för att du välter ökar. Om du välter kan det leda till skador på rullstolen, allvarliga personskador eller dödsfall.**

⚠ **Häng inte ryggsäckar, väskor eller tunga föremål ovanför den åkandes tyngdpunkt. Den extra vikten förändrar stolens tyngdpunkt och ökar risken för att stolen ska välta. Om stolen välter kan det leda till allvarliga personskador eller dödsfall. Om extra last behöver transporteras rekommenderar vi att du använder utrymmet under sitsen och påsar. Föremål som hängs på stolen kan orsaka instabilitet, förhindra åtkomst till stolens komponenter, fastna i rörliga delar eller orsaka för tidigt slitage på stolens komponenter, t.ex. ryggklädsel och körhandtag.**

⚠ **Se till att däcken har rätt lufttryck. Om du använder en stol utan korrekt lufttryck i däcken kan det påverka stabiliteten och öka risken för att du välter. Om du välter kan det leda till skador på rullstolen, allvarliga personskador eller dödsfall. Korrekt däcktryck anges på däckets sidovägg. Din rullstolsleverantör kan avgöra om däcken är uppblåsbara om du är osäker.**

⚠ **Undvik ramper eller sluttningar som lutar mer än 9 grader. Branta sluttningar ökar risken för att du ska falla eller välta. Om du välter kan det leda till skador på rullstolen, allvarliga personskador eller dödsfall. Använd inte stolen på ramper eller sluttningar som lutar mer än 9 grader, oavsett om lutningen är uppåt/nedåt eller från den ena sidan till den andra.**

⚠ **Undvik lutande ytor som är isiga, oljiga eller våta. Hala sluttningar kan leda till att rullstolen inte kan styras på ytan och göra att du välter eller faller. Om du välter eller faller kan det leda till skador på rullstolen, allvarliga personskador eller dödsfall.**

⚠ **Undvik att luta dig över rullstolens sida eller bakände för att förlänga din räckvidd. Om du lutar dig över stolen kan det ändra dess tyngdpunkt och orsaka en instabil situation som resulterar i att du faller eller välter. Om du välter eller faller kan det leda till skador på rullstolen, allvarliga personskador eller dödsfall.**

⚠ **Lyft inte rullstolen i dess löstagbara delar medan du sitter i den. Om du lyfter en rullstol i löstagbara delar medan du sitter i den kan du falla eller förlora kontrollen. Om du faller eller förlorar kontrollen kan det leda till skador på rullstolen, allvarliga personskador eller dödsfall.**

⚠ **Förpackningsmaterial måste förvaras utom räckhåll för barn. Felaktig hantering av förpackningsmaterial och försummelse av skyldigheten att övervaka barn kan leda till kvävning och allvarliga personskador eller dödsfall.**

⚠ **Din rullstol uppfyller ISO 7176-16 gällande antändlighet. Motstånd mot antändning kan förändras vid användning, åldrande eller rengöring. Försiktighetsåtgärder bör vidtas för att undvika antändningskällor eller vara i närheten av brandfarligt material som kan öka antändningen, såsom syre och alkohol. Var också medveten om att montering av komponenter, sitsar, stöd eller material på stolen kan ändra antändligheten. Om antändligheten förändras kan det leda till allvarliga personskador eller dödsfall.**

III. OBS! – LÄS FÖRE ANVÄNDNING

F. Allmänna varningar och försiktighetsåtgärder (forts.)

⚠ **Alla kroppsdelar som trycker mot en rullstolsram eller andra rullstolskomponenter kan drabbas av huddeformering som resulterar i en högtryckspunkt. Högtryckspunkter påverkar vävnaden negativt under belastning och kan orsaka tryckskador eller hudskador. Om din hud blir röd eller uppvisar andra symptom på tryckskador eller hudskador måste du omedelbart sluta använda produkten och kontakta din läkare. Om du fortsätter att använda rullstolen efter uppkomna hudförändringar kan det leda till allvarliga skador eller dödsfall.**

⚠ **För säker flytt och lyft av rullstolen utan någon som sitter i den rekommenderar vi att man fäller ned ryggstödet (i förekommande fall) och tar tag i punkterna på ramen som anges i bilden. Var försiktig så att du inte tar tag i punkter där komponenterna kan tas bort eller flyttas under användning av stolen för att undvika skador och fel på komponenten.**

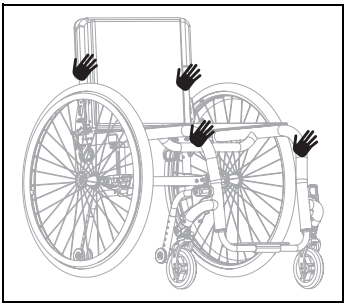

⚠ **De totala måtten på rullstolar varierar beroende på dess specifika konfiguration, såsom sitsdjup, sitsbredd, hjul- och däckval och eventuell eftermarknadsutrustning som inte tillhandahålls av Ki Mobility.Om de totala måtten på din rullstol överskrider de rekommenderade måtten i bilden nedan kan det begränsa åtkomsten till nödutgångar.Oförmåga att komma igenom en nödutgång kan leda till allvarliga personskador eller dödsfall.**

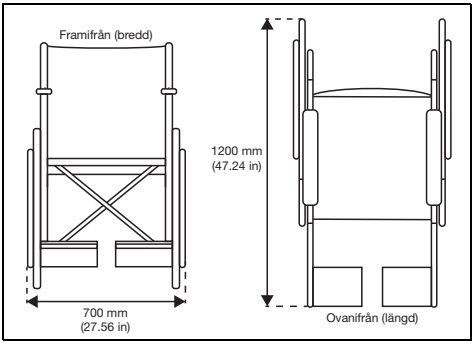

⚠ FÖRSIKTIGHET ⚠

FÖRSIKTIGHET! Undvik att dra åt bultar och beslag som fäster komponenter på ramen för hårt. Om du gör det kan stolen skadas och dess hållbarhet och prestanda påverkas. Om stolen skadas kan det även leda till att användaren skadas.

OBS! Information om åtdragning av monteringselement finns i avsnittet om underhåll i den här handboken. Om du är osäker på hur du ska dra åt bultar och liknande ordentligt eller om du inte har de verktyg som krävs ska du kontakta en auktoriserad leverantör.

III. OBS! – LÄS FÖRE ANVÄNDNING

G. Placering av bälten och selar

⚠VARNING⚠

VARNING! Felaktig användning av bälten kan göra att användaren glider under positioneringsbältet i rullstolen. Om detta skulle inträffa kan bröstkompression eller kvävning på grund av tryck från bältet uppstå. Om detta inträffar kan användarens andning hindras vilket kan leda till allvarliga skador eller dödsfall.

⚠ **Felaktig användning av bälten kan leda till att kroppsdelar trasslar in sig, vilket kan begränsa rörligheten och rörelsen, vilket i sin tur kan leda till allvarliga personskador eller dödsfall.**

Ki Mobility rekommenderar användning av bäckenbälten. Bäckenbälten kan minska risken för att falla av rullstolen.

Bäckenbälten och andra typer av bälten, är utformade för att underlätta, bibehålla och stödja korrekt placering och ställning i rullstolen.

- Se till att användaren inte glider under positioneringsbältet i rullstolssitsen.
- Positioneringsbältet ska sitta ganska hårt; tillräckligt hårt för att hålla användaren på plats, men inte så hårt att det begränsar andningen. En handflata ska få plats mellan bältet och användaren.
- Korrekt användning av kuddar kan bidra till bäckenstabilitet och minska glidning.
- Använd ALDRIG positioneringsbälten:

a. Som tvångsbälte. Tvingande åtgärder måste ske på läkares ordination.

   i. Om du inte lätt kan ta bort bältena i en nödsituation. Om du inte kan göra det kontaktar du din vårdrådgivare för att få hjälp med din sittställning.

b. På en användare som är medvetslös eller agiterad.

c. Som fasthållningsanordning eller säkerhetsbälte i ett motorfordon. Ett positionsbälte är inte avsett att ersätta ett säkerhetsbälte som är fäst i karossen på ett fordon, vilket är kravet på ett effektivt säkerhetsbälte. Vid ett plötsligt stopp kommer användaren pga. den framåtriktade kraften att kastas framåt. Rullstolars bälten förhindrar inte detta och ytterligare skador kan uppstå på grund av bältena eller remmarna. Se avsnittet om förflyttning i den här handboken för mer information.

H. Åka i rullstolen

⚠VARNING⚠

VARNING! Undvik att skjuta rullstolen framåt eller åka i den på mjuka, ojämna eller glatta ytor (inklusive men inte begränsat till is, sand, jord, gräs, grus, potthål, sprickor och trasig beläggning). Användning på sådana ytor kan leda till att rullstolen blir ostadig och oväntat välter, vilket kan leda till fall eller förlorad kontroll. Ett fall eller förlorad kontroll kan leda till skador på rullstolen, allvarliga personskador eller dödsfall.

⚠ **Titta alltid framåt för att upptäcka eventuella hinder eller skarvar som kan få framhjulen att fastna och göra att rullstolen plötsligt stannar. Det kan leda till att rullstolen oväntat välter, vilket i sin tur kan leda till att dufaller eller förlorar kontrollen över rullstolen. Detta kan i sin tur leda till skador på rullstolen, allvarliga personskador eller dödsfall.**

III. OBS! – LÄS FÖRE ANVÄNDNING

H. Åka i rullstolen (forts.)

Titta alltid framåt för att upptäcka föremål eller hinder som din rullstol riskerar att köra på. Om du kör på ett föremål eller hinder kan det leda till att rullstolen oväntat välter, vilket i sin tur kan leda till att du faller eller förlorar kontrollen över rullstolen. Detta kan i sin tur leda till skador på rullstolen, allvarliga personskador eller dödsfall. Dessutom kan rullstolen skadas om du kör på ett föremål eller hinder. Risken för personskador och skador på rullstolen om du skulle köra på ett föremål eller hinder ökar med hastigheten.

Att använda rullstolen på allmänna vägar är mycket farligt och rekommenderas inte. Rullstolsanvändare måste följa trafikreglerna för fotgängare. Följ de gällande trafikreglerna. I vissa länder är det inte tillåtet att köra rullstol på allmänna vägar.

Din balans påverkas av lutningen på de ytor du kör på. Eftersom balansen påverkas blir rullstolen mindre stabil när den lutar. Detta gäller särskilt vid körning i sidled i sluttningar. Om du kör rullstolen i en sluttning kan rullstolen oväntat tippa och/eller förlora stabiliteten, vilket kan leda till att du faller eller förlorar kontrollen. Detta kan i sin tur leda till skador på rullstolen, allvarliga personskador eller dödsfall.

När du använder rullstolen i allmänna eller privata utrymmen (inklusive men inte begränsat till övergångsställen, trottoarer, kvarter, parkeringsplatser och parker) måste du vara uppmärksam på risken från motorfordon. På grund av din låga position:

- **Använd reflextejp på rullstolen och kläderna när belysningen är dålig.**
- **Du bör alltid vänta tills du är säker på att motorfordonets förare har sett dig, även om du har företräde.**

Var mycket försiktig när du kör bakåt. Du kanske inte kan se ett hinder som kan leda till att du välter. Om du välter bakåt kan det leda till skador på rullstolen, allvarliga personskador eller dödsfall.

Ki Mobility rekommenderar inte att man balanserar på bara bakhjulen med de främre hjulen ovanför marken. Det gör det sannolikt att du faller eller välter vilket kan leda till skador på rullstolen, allvarliga personskador eller dödsfall. Om du väljer att ignorera den här varningen ska du inte försöka köra på bakhjulen om du inte har utbildats av en klinisk eller teknisk fackman. Du bör alltid vara assisterad av en person utan funktionshinder som kan förhindra att du välter.

Kör inte rullstolen i rulltrappor. Om du kör rullstol i rulltrappa kan det leda till att du faller, välter eller förlorar kontrollen över rullstolen, vilket i sin tur kan leda till skador på rullstolen, allvarliga personskador eller dödsfall.

Undvik att klä på dig eller att klä av dig medan du sitter i rullstolen. Det kan leda till att din vikt förskjuts, vilket i sin tur ökar risken för att du ska falla eller välta. Om du faller eller välter bakåt kan det leda till skador på rullstolen, allvarliga personskador eller dödsfall.

Ki Mobility rekommenderar att du använder tillbehör som hälslingor och vadremmar. När de används på rätt sätt kan hälslingor och vadremmar hjälpa till att förhindra att dina fötter oavsiktligt glider av fotplattan eller fotstödet, vilket annars kan leda till att du fastnar med fötterna i rullstolen och dess komponenter eller slår i marken. Användning av rullstol utan tillbehör som korrekt monterade hälslingor och vadremmar kan leda till en potentiellt farlig situation som, om den inte undviks, kan leda till personskador.

III. OBS! – LÄS FÖRE ANVÄNDNING

H. Åka i rullstolen (forts.)

När du använder rullstolen ska du alltid:

- Ha en ständig överblick av området framför rullstolen.
- Se till att de ytor du kör på är jämna och fria från hinder.
- Ta bort eller täcka över trösklar mellan rum.
- Om rullstolen har vältskydd ska du se till att de är låsta på plats när du kör rullstolen (se IV, N. för korrekt användning av vältskydd).
- Håll båda händerna på handfälgarna när du kör över hinder.
- Skjut aldrig från eller dra dig fram via andra föremål.
- Se till att det inte finns några höga kanter längst ned på ramper.
- Luta överkroppen något framåt i uppförsbackar för att förhindra att du välter bakåt.
- I nedförsbackar trycker du överkroppen bakåt för att förhindra att du välter framåt.
- Försök inte att tvinga dig över hinder utan hjälp.
- Se till att alla ramper, sluttningar eller trottoarkanter du försöker köra på uppfyller ADA-riktlinjerna (Americans with Disabilities Act) eller motsvarande riktlinjer för tillgänglighet i din region.

ADA-riktlinjer och mer information om tillgänglighetsdesign finns på: www.ada.gov

I. Motorer

⚠VARNING⚠

VARNING! Kontrollera att motorsystemet har utvärderats och godkänts av tillverkaren för användning med din Ki-rullstol och dess konfiguration. Användning av ett icke godkänt externt motorsystem kan resultera i mekaniska fel på rullstolen eller att du faller. Ett fall kan leda till skador på rullstolen, allvarliga personskador eller dödsfall.

⚠ **Motorsystem förändrar rullstolens stabilitet och prestanda. Använd alltid vältskydd med ditt motorsystem. Om du inte gör det kan rullstolen välta bakåt. Om du välter bakåt kan det leda till skador på rullstolen, allvarliga personskador eller dödsfall.**

⚠ **Titta alltid framåt för att upptäcka föremål eller hinder som din rullstol kan köra på. Motordrivsystem ändrar rullstolens prestanda och ökar risken för att den välter oväntat om du stöter på ett föremål eller hinder. Om rullstolen välter oväntat kan det leda till att du faller eller tappar kontrollen. Om du faller eller förlorar kontrollen kan det leda till skador på rullstolen. Risken för personskador och skador på rullstolen om du skulle köra på ett föremål eller hinder ökar med hastigheten.**

Ki Mobility rekommenderar inte installation av motordrivsystem på Ki Mobility-rullstolar. Ki Mobility-rullstolar har inte konstruerats eller testats av Ki Mobility som elrullstolar. Om du lägger till ett motordrivsystem till en Ki Mobility-rullstol måste du kontrollera att tillverkaren av systemet har utvärderat och godkänt kombinationen av motordrivsystemet och rullstolen som säker och effektiv.

III. OBS! – LÄS FÖRE ANVÄNDNING

J. Din rullstol och miljön

⚠FÖRSIKTIGHET⚠

FÖRSIKTIGHET! Om rullstolen utsätts för vatten eller för mycket fukt kan metallen i den rosta eller korrodera och tyget gå sönder. Torka stolen så snart som möjligt om den utsätts för vatten.

⚠ **ANVÄND INTE RULLSTOLEN I EN DUSCH, POOL ELLER LIKNANDE. Det gör att rullstolen rostar och så småningom går sönder.**

⚠ **Använd inte rullstolen i sand. Sand kan komma in i hjullagren och rörliga delar. Detta kommer att orsaka skador och till slut kommer rullstolen att gå sönder.**

K. Modifiera din rullstol

⚠VARNING⚠

VARNING! INGEN FÅR MODIFIERA RULLSTOLEN FÖRUTOM ATT JUSTERA DEN ENLIGT DENNA HANDBOK ELLER GENOM ATT MONTERA TILLVAL SOM GODKÄNTS AV KI MOBILITY. DET FINNS INGA GODKÄNDA TILLVAL SOM OMFATTAR BORRNING ELLER KAPNING AV RAMEN AV NÅGON ANNAN ÄN ANSTÄLLDA VID KI MOBILITY MED ERFORDERLIG UTBILDNING. Rullstolen har konstruerats och tillverkats under strikta designkontroller. En integrerad del av denna process är att säkerställa att de olika komponenterna fungerar korrekt tillsammans. De har testats enligt olika standarder för att säkerställa kvaliteten och har godkänts för att fungera tillsammans. Kontakta en auktoriserad leverantör eller Ki Mobility innan du lägger till några tillbehör eller komponenter som inte tillhandahålls av Ki Mobility. Icke godkända modifieringar eller tillval kan leda till fall och orsaka allvarliga personskador eller dödsfall.

L. Rullstolens stabilitet

⚠VARNING⚠

VARNING! Rullstolens stabilitet kan påverkas vid användning på mjuka, ojämna (stigande eller fallande) eller glatta ytor (inklusive men inte begränsat till is, sand, lös jord, gräs, grus, potthål, sprickor och trasig beläggning). Användning på sådana ytor kan leda till att rullstolen oväntat välter, vilket i sin tur kan leda till att du faller eller förlorar kontrollen över rullstolen. Detta kan i sin tur leda till skador på rullstolen, allvarliga personskador eller dödsfall.

⚠ **Om du flyttar vikten i rullstolen, lägger till vikt i rullstolen och bär eller sträcker dig efter föremål kan det påverka rullstolens stabilitet, vilket i sin tur ökar risken för att du ska falla eller välta. Om du faller eller välter bakåt kan det leda till skador på rullstolen, allvarliga personskador eller dödsfall.**

⚠ **Undvik att klä på dig eller att klä av dig medan du sitter i rullstolen. Det kan leda till att din vikt förskjuts, vilket i sin tur ökar risken för att du ska falla eller välta. Om du faller eller välter bakåt kan det leda till skador på rullstolen, allvarliga personskador eller dödsfall.**

⚠ **Ki Mobility rekommenderar inte att man balanserar på bara bakhjulen med de främre hjulen ovanför marken. Det gör det sannolikt att du faller eller välter vilket kan leda till skador på rullstolen, allvarliga personskador eller dödsfall. Om du väljer att ignorera den här varningen ska du inte försöka köra på bakhjulen om du inte har utbildats av en klinisk eller teknisk fackman. Du bör alltid vara assisterad av en person utan funktionshinder som är beredd att förhindra att du välter.**

III. OBS! – LÄS FÖRE ANVÄNDNING

L. Rullstolens stabilitet (forts.)

⚠VARNING⚠

VARNING! Om rullstolen är utrustad med ett system som kan variera sitsramens lutningsvinkel måste du kontrollera att den är stabil i alla vinklar innan den används. Om rullstolen inte är stabil i alla lutningsvinklar är risken för fall eller vältning väldigt hög. Om du faller eller välter bakåt kan det leda till skador på rullstolen, allvarliga personskador eller dödsfall.

Strategier för att minimera risken för fall:

- Se till att vältskydden är i rätt läge (se IV, N. för korrekt användning av vältskydd).
- Luta dig framåt när du kör uppför en sluttning.
- Luta dig bakåt när du kör nedför en sluttning.
- Ha en assistent bakom dig som kan hjälpa dig vid behov.
- Rullstolen ska endast ställas in av en auktoriserad tekniker.
- Använd alltid medföljande tillbehör.
- Rullstolen ska justeras av en auktoriserad tekniker när din vikt ändras eller om du ändrar sittställning.
- Använd alltid vältskydd (se IV, N. för korrekt användning av vältskydd).

För att säkerställa korrekt stabilitet för rullstolen måste du se till att tyngdpunkten och rullstolens stöd är korrekta för din balans och förmåga. Många saker kan påverka dessa två faktorer:

- Sitshöjd
- Sitsdjup
- Ryggvinkel
- Sitsvinkel
- Bakhjulens storlek och placering
- Framhjulens storlek och placering
- Sitssystemets komponenter
- Lutningsläge (om tillämpligt)

Det finns ytterligare åtgärder som kan ha negativa effekter på rullstolens stabilitet. Du bör rådgöra med en professionell eller klinisk fackman som är förtrogen med dina behov och förmågor för att avgöra vad du kan göra på ett säkert sätt samtidigt som du bibehåller rullstolens stabilitet.

M. Eftermarknadssitsar

⚠VARNING⚠

VARNING! Installation av en kudde på en rullstol kan påverka rullstolens tyngdpunkt. Förändringar i tyngdpunkten kan påverka rullstolens stabilitet, vilket kan leda till att rullstolen välter eller faller, vilket i sin tur kan leda till allvarliga personskador. Läs alltid bruksanvisningen för rullstolen för att se om rullstolen behöver ändras för att ge tillräcklig stabilitet när du har lagt till en kudde.

⚠ **Din hud kan påverkas av många aspekter av ditt dagliga liv och medicinska tillstånd, inklusive användning av denna produkt. Var noga med att följa alla hudvårdsprogram som fastställts av din läkare. Konsumenter som använder den här produkten bör se till att genomgå regelbundna hudundersökningar enligt läkarens anvisningar. I annat fall kan det kan leda till allvarliga personskador eller dödsfall.**

Välja rätt sitsprodukt

Du bör rådgöra med en legitimerad läkare eller terapeut, utbildad i rullstolsplacering och positionering innan du väljer en produkt för placering eller positionering. På så sätt kan du vara säker på att få rätt produkt för dina specifika behov.

IV. RULLSTOL – ANVÄNDNING OCH KONFIGURATION

A. Köra uppför trappor

⚠VARNING⚠

VARNING! Kör inte uppför trappor utan hjälp av minst två personer som är utbildade i nedanstående moment och som kan hantera din och rullstolens vikt. Det kan vara svårt att köra uppför trappor och det finns risk för att du faller ned, vilket kan leda till skador på din rullstol, eller att du eller de som hjälper till drabbas av allvarliga personskador eller till och med avlider.

OBS! När du kör uppför en trappa ska du vara vänd mot trappans botten.

1. Ta bort eller vrid vältskydden när du kör uppför trappor. Kom ihåg att montera tillbaka eller vrida ned vältskydden i nedfällt läge efter att de tagits bort eller vänts till uppfällt läge. Om vältskydden lämnas i nedfällt läge när du kör uppför trappor kan de böjas eller brytas av. Om vältskydden böjs eller går sönder kommer de inte längre att hindra rullstolen från att välta bakåt. Om du välter bakåt kan det leda till skador på rullstolen, allvarliga personskador eller dödsfall.
2. En person ska stå bakom användaren och en person framför. Personen framför och bakom måste hålla i en del av rullstolen.
3. Personen bakom användaren lutar rullstolen bakåt och båda medhjälparna lyfter sedan tillsammans. Ta ett trappsteg åt gången.

B. Köra nedför trappor

⚠VARNING⚠

VARNING! Kör inte nedför trappor utan hjälp av minst två personer som är utbildade i nedanstående moment och som kan hantera din och rullstolens vikt. Det kan vara svårt att köra nedför trappor och det finns risk för att du faller ned, vilket kan leda till skador på din rullstol, eller att du eller de som hjälper till drabbas av allvarliga personskador eller till och med avlider..

OBS! När du kör nedför en trappa ska du vara vänd mot trappans topp.

1. Ta bort eller vrid vältskydden när du kör nedför trappor. Kom ihåg att montera tillbaka eller vrida ned vältskydden i nedfällt läge efter att de tagits bort eller vänts till uppfällt läge. Om vältskydden lämnas i nedfällt läge när du kör nedför trappor kan de böjas eller brytas av. Om vältskydden böjs eller går sönder kommer de inte längre att hindra rullstolen från att välta bakåt. Om du välter bakåt kan det leda till skador på rullstolen, allvarliga personskador eller dödsfall.
2. En person ska stå bakom användaren och en person framför. Personen framför och bakom måste hålla i en del av rullstolen.
3. Personen bakom användaren ska luta rullstolen bakåt och kör den sedan på bakhjulen långsamt nedför trappan ett trappsteg åt gången.

IV. RULLSTOL – ANVÄNDNING OCH KONFIGURATION

C. Flytta sig i och ur rullstolen

⚠VARNING⚠

VARNING! Existem várias técnicas de transferência apropriadas que dependem do nível de incapacidade do(a) utilizador(a) e das suas habilidades funcionais individuais específicas. Este(a) deverá ser orientado(a) por um(a) profissional clínico(a) relativamente à técnica de transferência adequada ao seu caso. O(a) utilizador(a) deve garantir que pode efetuar a transferência em segurança antes de tentar a realização de transferências independentes. O(a) utilizador(a) deve ter em consideração que existe um momento, durante a transferência, em que a cadeira de rodas não se encontra por baixo do(a) utilizador(a). Não efetuar a transferência de forma adequada, poderá resultar em queda com a possível ocorrência de ferimentos graves ou morte.

OBS! Innan du förflyttar dig ur rullstolen bör du vara försiktig och försöka minska avståndet mellan de två ytorna.

1. Lås bakhjulen.
2. Vrid frihjulen framåt så att rullstolens hjulbas minskas.
3. Ta bort eller vrid undan fotstöden.
4. Be någon om hjälp om du inte är van vid att förflytta dig till eller från rullstolen.

D. Transportanvändning

⚠VARNING⚠

VARNING! Använd aldrig rullstolen som sittplats i ett motorfordon om rullstolen inte är utrustad med transporttillvalet. Det är alltid säkrast att flytta från rullstolen och sätta sig på en sittplats i ett motorfordon med lämpligt säkerhetsbälte. Om du använder rullstolen som sittplats i ett motorfordon och rullstolen inte är utrustad med transporttillvalet finns risk för allvarliga personskador eller dödsfall.

Rullstol utrustad med transporttillvalet har testats och godkänts enligt RESNA WC-4, avsnitt 19: Wheelchairs used as seats in motor vehicles (Rullstolar använda som sitsar i motorfordon) och ISO 7176-19 Wheelchairs (Rullstolar) – del 19: Wheeled mobility devices for use as seats in motor vehicles (Hjulförsedda mobilitetsenheter för användning som sitsar i motorfordon). RESNA- och ISO-standarder är utformade att testa den strukturella integriteten hos rullstolen som en sittplats för användning i ett motorfordon. Dessa standarder är också utformade för att skapa kompatibilitet med WTORS-systemet för säkring av rullstol och passagerare (Wheelchair Tie-down and Occupant Restraint Systems).
Alla rullstolskonfigurationer är inte kompatibla med transporttillvalet. Ki Mobility hanterar konfigurationen och erbjuder inte denna rullstol förutom i kompatibla konfigurationer. Om du gör ändringar på din rullstol efter att du fått den, bör du kontakta din rullstolsleverantör eller Ki Mobility för att kontrollera att det är lämpligt att fortsätta använda rullstolen som sittplats i ett motorfordon.

Krocksäkra bäckenbälten och användningsinstruktioner kan erhållas från Ki Mobilitys kundservice för användning tillsammans med en fordonsförankrat axelbälte.
Eftermarknadssitsar kan ha ersatt den ursprungliga utrustningens sits och ryggstöd som utformats och testats som en del av transporttillvalet. Din rullstolsleverantör kan tala om för dig om den sits de tillhandahåller är originalutrustning eller en ersättningssits från eftermarknaden.
Ett komplett system av rullstolsramar, sitsar, WTORS-system och ett korrekt utrustat motorfordon, som alla uppfyller de standarder som nämns i detta avsnitt, måste finnas på plats innan en rullstol med transporttillvalet används som sittplats i ett motorfordon.
När du använder rullstolen som sittplats i ett motorfordon ska du alltid iaktta följande instruktioner:

IV. RULLSTOL – ANVÄNDNING OCH KONFIGURATION

D. Transportanvändning (forts.)

- Användaren måste sitta riktad framåt.
- Användaren och alla medföljande föremål får inte väga mer än 57 kg (125 lb).
- Vissa konfigurationer av den här modellen kan överskrida 28,5 tum (724 mm) bredd vilket är minsta bredd för lyftplattformar för ADA-kompatibla fordon.
- Rullstol av större modell transporteras föredragsvis i större fordon när alternativet finns.
- Ryggsäckar och påsar måste tas bort och säkras separat i motorfordonet. I händelse av en olycka kan dessa föremål bli farliga projektiler som kan leda till att du eller andra passagerare skadas eller omkommer.
- Användaren måste använda ett WTORS-system som uppfyller kraven i RESNA WC-4, avsnitt 18: Wheelchair tie-down and occupant restraint systems for use in motor vehicles (System för rullstolsförankring och passagerarfasthållning för användning i motorfordon) (eller ISO 10542-1 Technical systems and aids for disabled or handicapped persons (Tekniska system och hjälpmedel för funktionshindrade eller handikappade personer) -- Wheelchair tie-down and occupant-restraint systems (System för rullstolsförankring och fasthållning av passagerare) – del 1: Requirements and test methods for all systems (krav och testmetoder för alla system).
- Montera rullstolens fästen i alla fyra förankringspunkter (två framtill och två baktill) på rullstolen med transporttillvalet (bild 1) i enlighet med tillverkarens instruktioner och RESNA WC-4, avsnitt 18 eller ISO 10542-1, – del 1.
- Använd endast avsedda förankringspunkter för att säkra din rullstol i ett fordon.

Bild 1

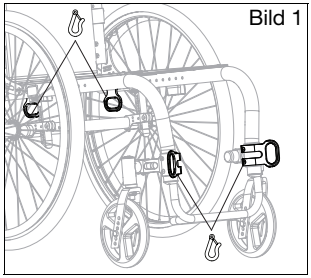

- Montera användarens säkerhetsbälten i enlighet med tillverkarens instruktioner och RESNA WC-4, avsnitt 18 eller ISO 10542-1, del 1.
- Både bäcken- och axelbälten bör användas för att minska risken för att huvudet och bröstkorgen slår i fordonets komponenter.

Bild 2

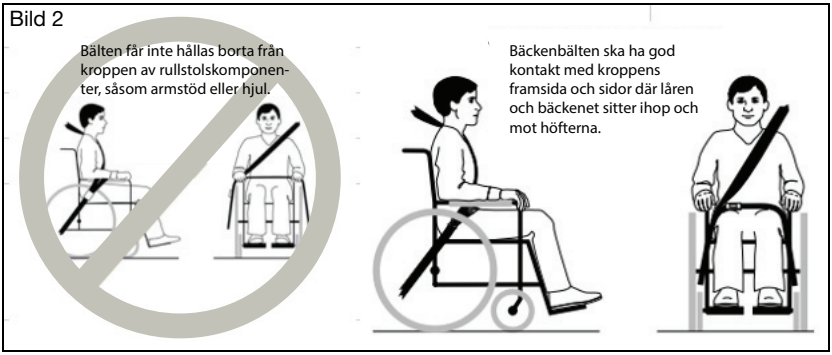

IV. RULLSTOL – ANVÄNDNING OCH KONFIGURATION

D. Transportanvändning (forts.)

⚠VARNING⚠

VARNING! Se till att upplåsningsmekanismerna inte kan aktiveras av rullstolens komponenter vid en krock. Aktivering av upplåsningsmekanismer vid en krock kan leda till allvarliga personskador eller dödsfall.

⚠ Nackstöd, sidostöd eller andra positioneringstillbehör får inte användas eller förlitas på som fasthållningsanordning för passagerare. Dessa bälten bör placeras så att de inte stör korrekt placering av krocksäkrande bälten och får inte förlitas på för skydd av åkande i krocksituationer, om inte det positionsbältet har utformats för att uppfylla kraven 4.6, 5.2, 5.3 och 6.1 i RESNA WC-4.

⚠VARNING⚠

VARNING! Ryggstöd med justerbara lutningsvinklar bör inte lutas mer än 30 grader under färd om det inte är nödvändigt för den åkandes kroppsbehov och medicinska behov. Efter att du har monterat och justerat ryggstödet ska dess övre kant vara inom 4 tum (10,2 cm) från axlarnas överdel. Om du inte justerar ryggstöd och lutningsvinklar ordentligt kan det leda till allvarliga personskador eller dödsfall.

- Eventuella eftermarknadssitsar ska vara testade och uppfylla kraven i RESNA WC-4, avsnitt 20 eller ISO 16840-4 – del 4.
- Montera sitsen på rullstolens ram i enlighet med tillverkarens instruktioner och RESNA WC-4, avsnitt 20 eller ISO 16840-4 – del 4.
- Såsom brickor, hållare för syrgastank, syrgastank, droppställning, ryggsäckar, påsar och andra föremål som inte tillverkats av Ki Mobility ska tas bort och säkras separat i motorfordonet. I händelse av en olycka kan dessa föremål bli farliga projektiler som kan leda till att du eller andra passagerare skadas eller omkommer.
- Om rullstolen har varit inblandad i en olycka ska du inte fortsätta använda den, eftersom den kan ha belastats för hårt eller fått skador som inte syns.

IV. RULLSTOL – ANVÄNDNING OCH KONFIGURATION

D. Transportanvändning (forts.)

⚠VARNING⚠

VARNING! Om fordonets inre komponenter inte kan tas bort från den fria zonen, särskilt de som är nära den åkande vid en sidokrock eller om fordonet välter, ska de vara vadderade med material som överensstämmer med FMVSS 201. Om inte de inre komponenterna i det fria området vadderas kan det leda till allvarliga personskador eller dödsfall.

Bild 3

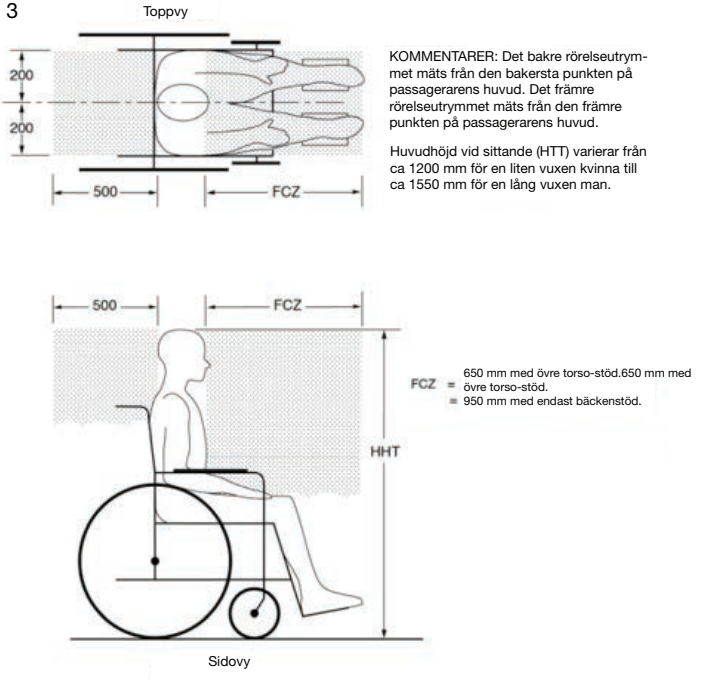

OBS! Det är inte säkert att det främre rörelseutrymmet kan uppnås för rullstolsburna förare.

IV. RULLSTOL – ANVÄNDNING OCH KONFIGURATION

D. Transportanvändning (forts.)

⚠VARNING⚠

VARNING! Ta bort och säkra eventuella föremål som är tillfälligt fästa på stolen medan den är i ett motorfordon. Om du lämnar föremål fästa i ventilationsfacket, batterifacket eller syrgastankens hållare och inte säkrat dem ordentligt och separat i ett motorfordon, kan dessa föremål bli farliga projektiler i händelse av en olycka. Dessutom har syrgastankar högt tryck vilket ökar förbränningshastigheten kraftigt. Dessa faktorer kan leda till allvarliga personskador eller döden för användaren och/eller andra personer i fordonet.

- När du använder rullstolen som sittplats i ett motorfordon måste du ta bort alla föremål som är fästa i ventilationsfacket, batterifacket eller syrgastankens hållare och säkra dem ordentligt separat.
- Om stolen är utrustad med en hållare för syrgastank får du aldrig använda rullstolen som sittplats i ett motorfordon.

OBS! För att erhålla kopior av RESNA- eller ISO-standarderna ska du kontakta nedanstående standardorganisationer:

RESNA
www.resna.org

ANSI/RESNA Standards:

RESNA WC-4, avsnitt 18:
Wheelchair tie-down and occupant restraint systems for use in motor vehicles (System för rullstolsförankring och passagerarfasthållning för användning i motorfordon).

RESNA WC-4, avsnitt 19:
Wheelchairs used as seats in motor vehicles (Rullstolar använda som sitsar i motorfordon).

RESNA WC-4, avsnitt 20:
Wheelchair seating systems for use in motor vehicles (Rullstolssitssystem för användning i motorfordon).

ISO (International Organization for Standardization)
www.iso.org

ISO-standarder:

ISO 10542-1 Technical systems and aids for disabled or handicapped persons (Tekniska system och hjälpmedel för funktionshindrade eller handikappade personer) – Wheelchair tie-down and occupant-restraint systems (System för rullstolsförankring och passagerarfasthållning) – del 1:
Requirements and test methods for all systems (krav och testmetoder för alla system).

ISO 16840-4 Wheelchair seating (Rullstolssitsar) – del 4:
Seating systems for use in motor vehicles (Sitssystem för användning i motorfordon).

ISO 7176-19 Wheelchairs (Rullstolar) – del 19:
Wheeled mobility devices for use as seats in motor vehicles (Hjulförsedda mobilitetsenheter för användning som sitsar i motorfordon).

U.S. Department of Transportation
FMVSS 201
www.nhtsa.gov
Occupant Protection in Interior Impact - Upper Head Impact Protection

Resultat från förflyttningstester
Klassningen för sidostabilitet är ‘Bra’.
Typ av fasthållningsanordning – Trepunkts.
Klassningen för att underlätta korrekt positionering av ett trepunktsbälte är ‘Utmärkt’.
Klassningen för den grad till vilken korrekt trepunktsbälte kan uppnås är 16/16.

IV. RULLSTOL – ANVÄNDNING OCH KONFIGURATION

E. Användning av dyna

⚠VARNING⚠

VARNING! Undvik att sitta under längre perioder utan att använda en passade rullstolsdyna. Att sitta under långa perioder utan en ordentlig rullstolsdyna kan orsaka trycksår som kan leda till allvarliga infektioner eller till och med dödsfall.

⚠ **Säkra dynan innan användning eller förflyttning till eller från rullstolen. Underlåtenhet att säkra dynan kan leda till att den glider ut i samband med användning eller förflyttning, vilket kan leda till fall eller förlorad kontroll. Ett fall eller förlorad kontroll kan leda till skador på din stol eller till att du eller andra riskerar allvarliga personskador eller dödsfall.**

a. Den här rullstolen har konstruerats för att användas tillsammans med en lämplig rullstolsdyna.

b. Den medföljande klädseln till bärselen har en krok och rem med självfästande remsor. Den dyna som användas bör ha fästen som kan fästas i bärselen så att dynan inte kan glida ut under dig. Kontrollera att dynan är säkert monterad innan du sätter dig i rullstolen.

c. Det kan hända att det inte medföljer någon standardbärsele med din stol. Kontrollera med din rullstolsleverantör om din rullstol har utrustats med en eftermarknadsbärsele. I så fall måste du följa de instruktioner som tillhandahålls av illverkaren.

F. Transport av en rullstol separat

Ki Mobilitys rullstolar är i allmänhet lämpliga för transport i motorfordon och flygplan. Rullstolar ska alltid spännas fast (särskilda instruktioner från transportören krävs). Beroende på rullstolens konfiguration kan en viss rullstol vara för stor för transport i vissa motorfordon eller flygplan. Se andra avsnitt för information om hur du demonterar tillval och tillbehör för att minska storleken för stuvning.

IV. RULLSTOL – ANVÄNDNING OCH KONFIGURATION

G. Din Rogue ALX och dess delar

1. Inspektera och underhåll din stol enligt informationen i avsnittet Underhåll och skötsel.
2. Om du upptäcker ett problem ska du kontakta din auktoriserade leverantör omgående.

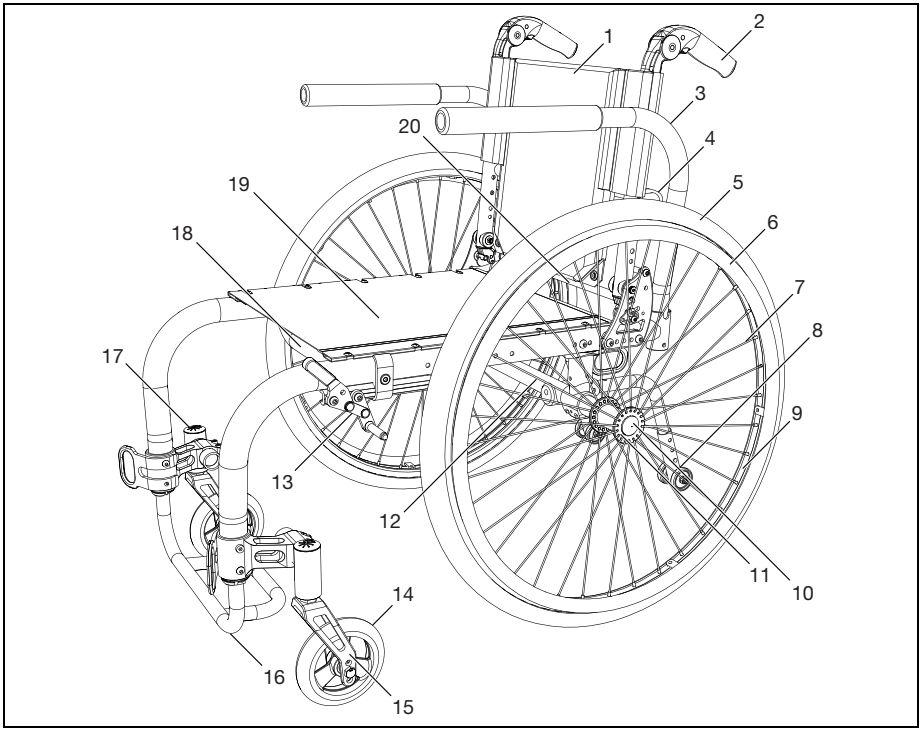

1. Ryggstödsstoppning
2. Fällbart skjuthandtag
3. Svängbart armstöd
4. Avstyvningsstång
5. Lufthjul
6. Handfälg i aluminium
7. Eker
8. Vältskydd
9. Aluminiumfälg
10. Snabbfrikopplingsaxel
11. Bakhjulsnav
12. Hjullutningsrör
13. Hjullås
14. Rullhjul
15. Rullhjulsgaffel
16. Fotstöd
17. Rullhjulshölje
18. Tvärstag
19. Sitsens klädsel
20. Låsstång för ryggstöd

Rogue ALX Max Användare Vikt							
MD Namn	Serienummer Prefix	Std Max Användare Vikt (LBS)	Std Max Användare Vikt (KG)	HD Max Användare Vikt (LBS)	HD Max Användare Vikt (KG)	Vältskydd Max Användare Vikt (LBS)	Vältskydd Max Användare Vikt (KG)
Rogue ALX	RGA	250	113	350	159	125	57

IV. RULLSTOL – ANVÄNDNING OCH KONFIGURATION

H. Höjdjusterbar T-arm

⚠VARNING⚠

VARNING! Dessa armar erbjuder endast en spärr mot rotation och är endast konstruerade för att hantera en nedåtriktad kraft. De lossnar helt om de dras uppåt och kan inte användas för att lyfta eller på annat sätt hantera stolen. Om instruktionerna ovan inte följs kan det leda till att armstödet oavsiktligt lossnar från rullstolen, vilket kan leda till att du faller ur stolen eller förlorar kontrollen över den, vilket kan leda till allvarliga personskador eller dödsfall.

Så här använder du armstödet

1. Installation
   a. Skjut in den yttre armstolpen i urtaget på rullstolsramen.
   b. Armstödet låses automatiskt på plats. Kontrollera att låsspaken är i det läge som visas på bilden (bild 4:B).
2. Höjdjustering
   a. Vrid frigöringsspaken (bild 4:A).
   b. Skjut armstödets dyna uppåt eller nedåt till önskad höjd.
   c. För tillbaka spaken till låst läge mot armstolpen.
   d. Tryck på armdynan tills den övre armen låses på plats ordentligt. Kontrollera att låsspaken är i det läge som visas på bilden (bild 4:A).
3. Ta bort armstödet
   a. Kläm ihop frigöringsspaken (bild 4:B) och ta bort armstödet.

Bild 4

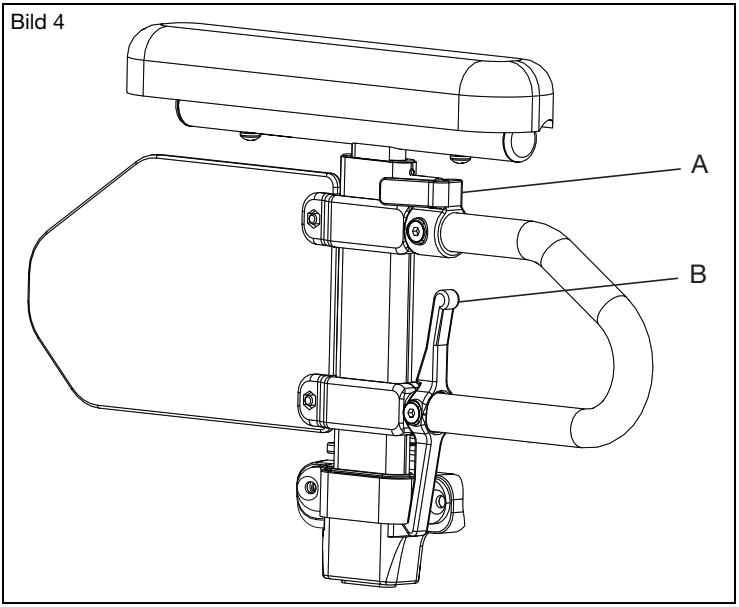

IV. RULLSTOL – ANVÄNDNING OCH KONFIGURATION

I. Svängbara armstöd

⚠VARNING⚠

VARNING! Dessa armar erbjuder endast en spärr mot rotation och är endast konstruerade för att hantera en nedåtriktad kraft. De lossnar helt om de dras uppåt och kan inte användas för att lyfta eller på annat sätt hantera stolen. Om instruktionerna ovan inte följs kan det leda till att armstödet oavsiktligt lossnar från rullstolen, vilket kan leda till att du faller ur stolen eller förlorar kontrollen över den, vilket kan leda till allvarliga personskador eller dödsfall.

Så här använder du armstödet

1. Installation (bild 5)
   a. Skjut in armstödet i röret monterat på ramens baksida.
2. Svänga armen
   a. Lyft armstödet något så att det går fritt från fästbulten. Vrid i riktning bort från stolen.
3. Ta bort armstödet
   a. Lyft armstödet rakt ut ur urtaget.

Bild 5

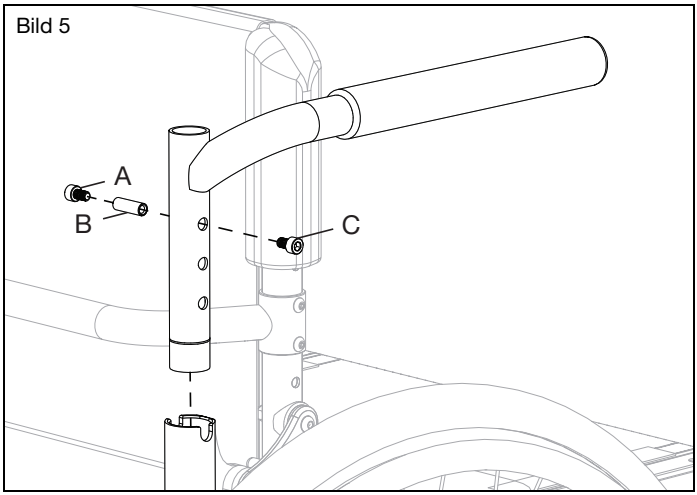

IV. RULLSTOL – ANVÄNDNING OCH KONFIGURATION

J. Bakhjul

⚠VARNING⚠

VARNING! Innan du manövrerar stolen, kontrollera att tryckknappen är helt utdragen och att låskulorna på insidan är helt inkopplade. Om du inte gör det kan hjulet falla av, vilket kan göra att du faller eller att rullstolen välter, vilket i sin tur kan leda till allvarliga personskador eller dödsfall för dig eller andra.

Så här använder du bakhjulen

1. Montera hjulen
   a. Tryck in snabbfrigöringsknappen (bild 6:B) på axeln (bild 6:C) så att låskulorna kan dras in. Notera skillnaden mellan det utdragna och det nedtryckta läget för axelns spärrknapp och dess effekt på låskulorna på axelns andra ände.
   b. För in axeln i lagerhuset på hjulet om den är separat.
   c. Tryck på spärrknappen igen och skjut in axeln i axelhylsan (bild 6:A).
   d. Släpp knappen för att låsa axeln i hylsan. Om spärrknappen inte skjuts ut helt och låskulorna inte flyttas till låst läge efter att du har släppt knappen måste axellängden justeras.
   e. Om hjulet inte passar ska du prova att montera det på motsatt sida.

Bild 6

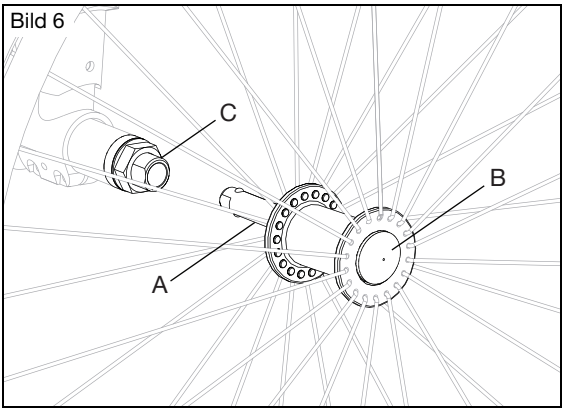

2. Ta bort hjulen
   a. Fatta tag i hjulet nära navet och tryck in knappen på utsidan av axeln.
   b. Medan du håller knappen intryckt drar du ut hjulet och axeln ur axelhylsan.

IV. RULLSTOL – ANVÄNDNING OCH KONFIGURATION

K. Justera fotstödet

Så här ändrar du höjden på fotstödet

OBS! Fotstödets höjd bör fastställas i samarbete med din läkare eller terapeut för att säkerställa att det passar dina behov.

1. Lossa fästskruven (bild 7:A) längst ned på ramen med hjälp av en 3 mm-insexnyckel. Ta inte bort skruvarna.
2. Justera fotstödsröret uppåt eller nedåt för att uppnå önskad höjd (bild 7:B).
3. Se till att båda sidorna är lika justerade och dra åt varje skruv med ett åtdragningsmoment på 4,5 Nm.

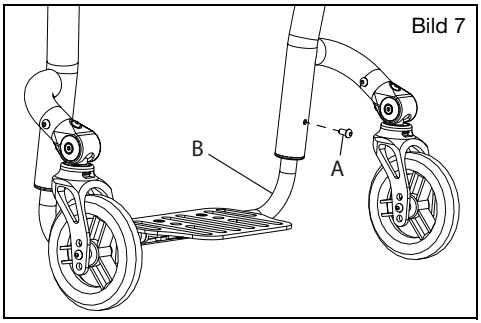

Bild 7

L. Vinkeljusterbart fotstöd

Så här justerar du vinkeln på den vinklingsbara fotplattan:

1. Använd en 4 mm-insexnyckel för att lossa de två skruvarna (bild 8:A) som fäster fotplattan vid fotplattans klämma. Ta inte bort skruvarna från fotplattan. När fotplattan har lossnat kan den lätt rotera runt fotstödets förlängningsrör.
2. Välj önskat läge och dra åt de två M6-skruvarna (bild 8:A) med ett åtdragningsmoment på 9,04 Nm.

Ändra läget för den uppfällbara fotplattan i aluminium:

1. Ta bort båda M6-skruvarna från fotplattan. Det finns försänkta M6-nylockmuttrar på undersidan av klämman. Se till att de inte faller ned när faller ned när du lossar skruvarna.
2. Justera fotplattan genom att vrida den antingen framåt eller bakåt, beroende på önskad vinkel. När önskat läge har uppnåtts sätter du tillbaka skruvarna i lämpliga hål.
3. Montera muttrarna i spåret under klämman och dra åt skruvarna ordentligt.

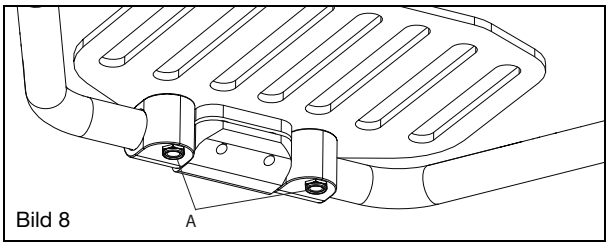

Bild 8

IV. RULLSTOL – ANVÄNDNING OCH KONFIGURATION

M. Hjullås

⚠VARNING⚠

VARNING! Slitna däck eller däck med för lågt lufttryck kan göra att hjullåsen inte fungerar som de ska. Om hjullåsen inte låser stolen kan det leda till att du tappar kontrollen eller ramlar, vilket kan leda till allvarliga personskador eller dödsfall.

⚠ **Hjullås får inte användas som bromsar för att bromsa upp eller stoppa rullstolen. Om ett hjullås används som broms kan det leda till att du tappar kontrollen eller faller ned, vilket kan resultera i allvarliga personskador eller dödsfall.**

Så här justerar du hjullåsen

OBS! Lossa och dra alltid åt hjulbultarna genom att växla mellan de två bultarna samtidigt som du lossar/drar åt lite åt gången. Detta förhindrar att en uppsättning bultar dras åt för hårt, vilket kan leda till att det blir svårt att ta bort hjulet.

1. Använd en 5 mm-insexnyckel och vrid en av skruvarna i klämman tills den löper lätt (mindre än ett varv).
2. Upprepa steg 1 med de andra skruvarna så att klämman kan justeras på ramen.
3. Justera klämman längs ramen så att hjullåset trycker ihop däcket ordentligt och förhindrar att hjulet rör sig. Se bild 9.
4. Dra åt skruvarna igen.
5. Kontrollera alltid positioneringen hos nya hjullås på en plan och jämn yta. När hjulspärrarna är åtdragna ska hjulen inte slira eller röra sig. Om hjullåsen inte är monterade på rätt sätt ska du justera dem igen. Se bild 10.

Bild 9

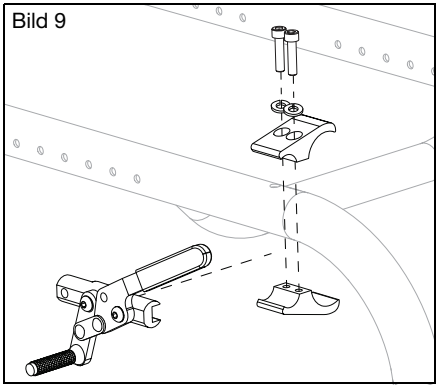

Bild 10

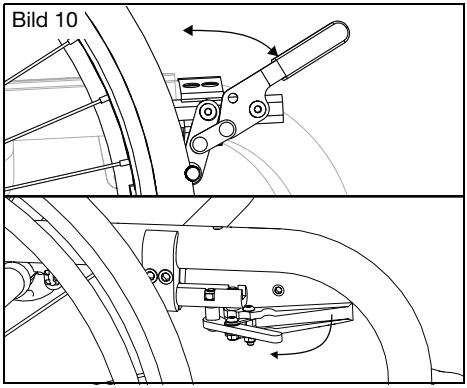

Använda hjullås

1. Hur hjullåsen manövreras beror på vilken typ av lås din stol är utrustad med. Du trycker hjullåsstången mot däcket genom att trycka på eller dra i hjullåshandtaget så att hela hjullåsstången pressas mot däcket.
2. För att koppla ur hjullåset utför du manövern i motsatt riktning.

IV. RULLSTOL – ANVÄNDNING OCH KONFIGURATION

N. Vältskydd

⚠VARNING⚠

VARNING! Se till att vältskyddet alltid är i nedfällt läge när det inte finns någon risk för störningar. Låt en klinisk eller teknisk fackman kontrollera att vältskydden är monterade i rätt position. De kan göra det genom att tippa rullstolen med användaren i den bakåt mot vältskydden för att testa att de begränsar rullstolens rotation bakåt på rätt sätt. Om vältskydden tillåter rullstolen att tippa till en punkt där tyngdpunkten är vertikal i förhållande till den punkt där hjulet kommer i kontakt med marken, är rullstolen instabil vilket kan leda till att den välter bakåt. Om du välter bakåt kan det leda till skador på rullstolen, allvarliga personskador eller dödsfall.

⚠ **Nya och erfarna rullstolsanvändare som byter till en ny rullstol eller anpassar konfigurationen för en befintlig rullstol ska alltid använda vältskydd. Vältskydd ska också användas i den händelse att användarens fysiska förmåga förändras. Alla förändringar i användarens fysiska förmåga eller rullstol ökar risken för att välta bakåt. Om du välter bakåt kan det leda till skador på rullstolen, allvarliga personskador eller dödsfall. Du ska alltid använda vältskydd tills du har anpassat dig till den nya eller anpassade rullstolen.**

⚠ **Ta bort eller vänd vältskydden uppåt när du kör uppför eller nedför trottoarkanter, hinder och trappor. Om vältskydden lämnas i nedfällt läge när du kör uppför eller nedför trottoarkanter, hinder eller trappor kan de böjas eller brytas av. Om vältskydden böjs eller går sönder kommer de inte längre att hindra rullstolen från att välta bakåt. Om du välter bakåt kan det leda till skador på rullstolen, allvarliga personskador eller dödsfall.**

⚠ **Om du använder rullstolen på mjuka underlag (inklusive men inte begränsat till sand, jord, gräs och grus) kan ojämna lutningar och ramper göra att vältskydden fungerar sämre, vilket leder till att rullstolen välter bakåt. Om du välter bakåt kan det leda till skador på rullstolen, allvarliga personskador eller dödsfall.**

⚠ **Ki Mobility rekommenderar att du använder två vältskydd på rullstolen. Användning av endast ett vältskydd ökar risken för att välta bakåt. Om du välter bakåt kan det leda till skador på rullstolen, allvarliga personskador eller dödsfall.**

Ki Mobility rekommenderar att du använder vältskydd på rullstolen. Vältskydd förhindrar att rullstolen välter bakåt. När de är rätt inställda ger vältskydden en betydande ökning av bakåtstabiliteten. Användning av vältskydd är inte en garanti för att rullstolen inte ska välta. Kom ihåg att montera tillbaka eller vrida ned vältskydden i nedfällt läge efter att de tagits bort eller vänts till uppfällt läge.

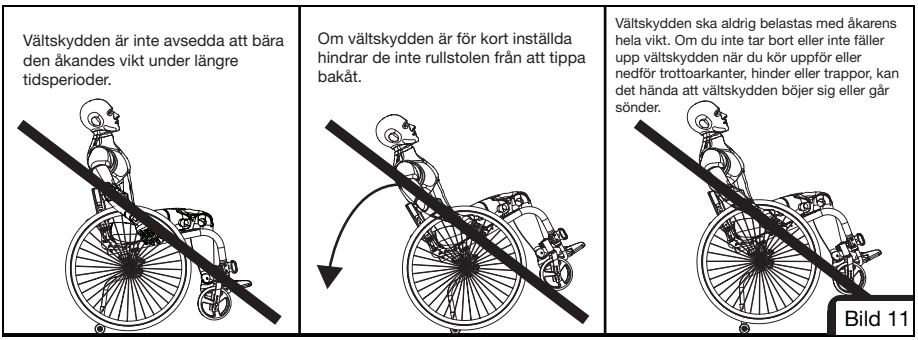

Bild 11

IV. RULLSTOL – ANVÄNDNING OCH KONFIGURATION

N. Vältskydd (forts.)

Så här monterar du standardvältskydden (bild 12)

1. Tryck på vältskyddets bakre låssprint (bild 12: A) på vältskyddets rör så att båda låssprintarna dras in.
2. För in vältskyddets rör i urtaget på hjullutningsröret.
3. Vrid vältskyddets rör nedåt tills låssprinten skjuts in i urtagets monteringshål.
4. Sätt i det andra vältskyddets rör på samma sätt.

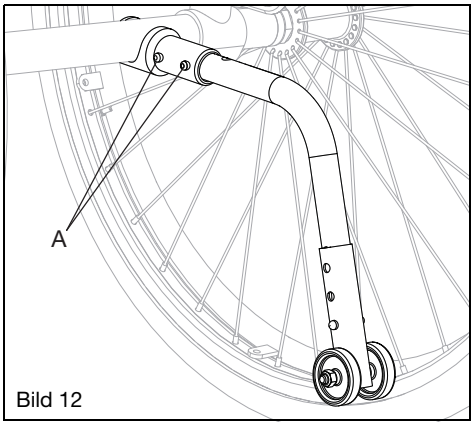

Bild 12

Så här justerar du hjulförlängningshöjden (bild 13)

1. Tryck på vältskyddshjulets låssprint så att låssprinten (bild 13:A) dras in.
2. Höj eller sänk vältskyddet till något av de förborrade hålen.
3. Lossa på låssprinten.
4. Justera det andra vältskyddshjulet på samma sätt. Båda hjulen ska vara på exakt samma höjd.

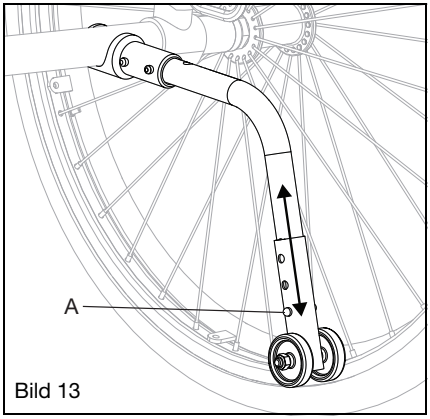

Bild 13

IV. RULLSTOL – ANVÄNDNING OCH KONFIGURATION

N. Vältskydd (forts.)

Så här vrider du upp vältskyddsrören (bild 14)

1. Tryck på vältskyddsrörets bakre låssprint (bild 14:A).
2. Håll in låssprinten och vrid vältskyddsröret uppåt.
3. Lossa på låssprinten.
4. Gör på samma sätt med det andra vältskyddsröret.
5. Sätt tillbaka vältskyddsrören i det nedre läget när du är klar med manövern.

Bild 14

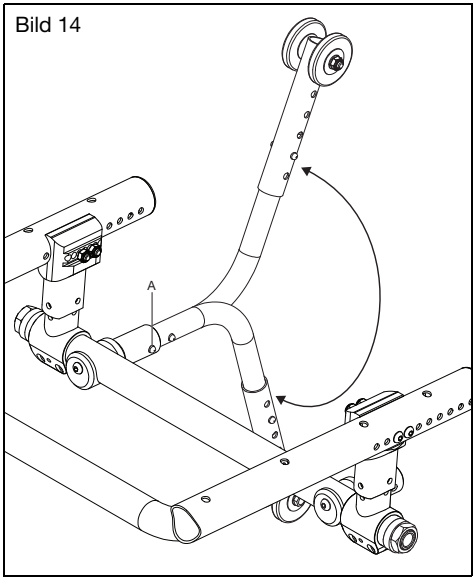

O. Kontaktytor

⚠VARNING⚠

VARNING! Att ta på ytor på rullstolen som har förhöjda temperaturer kan leda till en potentiellt farlig situation som, om den inte undviks, kan leda till personskador.

⚠ **Utsätt inte stolen och komponenterna för extrem kyla. Extremt kalla metallytor kan resultera i att huden fryser och orsaka skador på huden.**

Tänk på att långvarig exponering för direkt solljus eller andra värmekällor kan öka temperaturen på rullstolens ytor så att de överskrider de rekommenderade gränsvärden som anges i gällande standarder.

Vårdtagare bör undersöka patienterna och leta efter biverkningar på huden från kontaktytor, t.ex. rodnad, svullnad, irritation, allergi, immunrespons och andra reaktioner.

IV. RULLSTOL – ANVÄNDNING OCH KONFIGURATION

P. Klädsel

⚠VARNING⚠

VARNING! Du måste omedelbart byta ut klädseln på sitsen och ryggstödet om det visar tecken på kraftigt slitage. Om du inte gör det kan sitsen eller ryggstödet gå sönder, vilket i sin tur kan orsaka fall med allvarliga personskador eller dödsfall som följd.

Tyget i sitsen försvagas med tiden. Ju oftare du förflyttar dig till eller från rullstolen desto snabbare slits tyget. Kontrollera att klädseln inte är nött, uppvisar fläckvis slitage eller är sträckt, särskilt vid kanter och sömmar. Denna kontroll bör göras varje månad. Var också medveten om att tvätt eller för mycket fukt minskar tygets brandbeständighet. Se avsnittet Underhåll och skötsel för information om korrekt rengöring och underhåll. Kontakta din auktoriserade leverantör om du har funderingar kring sitsen eller ryggstödet eller om du anser att de behöver bytas ut.

Q. Sitsens klädsel

⚠VARNING⚠

VARNING! Du måste omedelbart byta ut klädseln på sitsen och ryggstödet om det visar tecken på kraftigt slitage. Om du inte gör det kan sitsen eller ryggstödet gå sönder, vilket i sin tur kan orsaka fall med allvarliga personskador eller dödsfall som följd.

Så här justerar du sitsklädselns spänning

1. Sträck in handen under sitsklädseln och leta upp spännjusteringskroken och fliken till öglan. Den ska vara placerad på den nedre högra sidan av sitsklädseln.
2. Lossa krysskruvarna (bild 15) på samma sida av sitsklädseln som spännjusteringsfliken.
3. Lossa kroken från öglan på justerfliken genom att dra isär dem.
4. Dra åt sitsklädseln genom att dra justerfliken mot stolens motsatta sida. Lossa sitsklädseln genom att trycka klädseln uppifrån och ned mot marken.
5. När sitsklädseln har nått önskad spänning trycker du ihop kroken och slingan igen.
6. Dra åt krysskruvarna igen (bild 15).

Bild 15

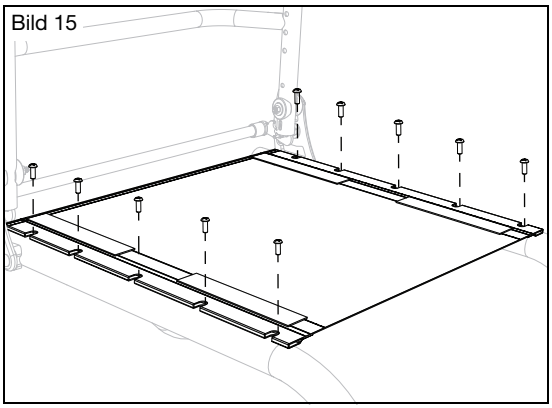

IV. RULLSTOL – ANVÄNDNING OCH KONFIGURATION

Q. Sitsens klädsel (forts.)

Så här byter du sitsens klädsel

1. Ta bort 5 mm-krysskruvarna (bild 15) från sitsskenorna på varje sida av ramen och lägg dem åt sidan.
2. Ta bort sitsklädseln från sitsskenorna.
3. Skjut in den nya sitsklädseln på sitsskenorna.
4. Rikta in hålen i sitsskenorna med de gängade insatserna i ramen.
5. Sätt tillbaka 5 mm-krysskruvarna (bild 15) genom att skruva in dem en bit. När alla skruvar är inskruvade en bit ska du och dra åt dem ordentligt.

R. Ryggstöd

⚠VARNING⚠

VARNING! Lyft inte rullstolen i frikopplingsstången (bild 16:A). Om du lyfter rullstolen i frikopplingsstången kan delar gå sönder, vilket kan orsaka fall som kan leda till allvarliga personskador eller dödsfall.

⚠ **Använd inte stolen när ryggstödet inte är spärrat. Om du gör det kan det leda till allvarliga personskador eller dödsfall.**

Så här använder du det fällbara ryggstödet

1. Lyft upp ryggstödets frigöringsstång (bild 16:A)som sitter bakom den bakre ramen för att lossa spärren och fälla ned ryggstödet mot sätesramen (bild 17). Om du vill låsa ryggstödet på plats igen drar du frigöringsstången utåt så att ryggstödet frigörs och kan tryckas tillbaka till upprätt läge. Ryggstödet låses automatiskt fast på sidoramen.
2. Se till att spärrhakarna sitter fast ordentligt genom att dra tillbaka ryggstödets ram till upprätt läge.

Bild 16

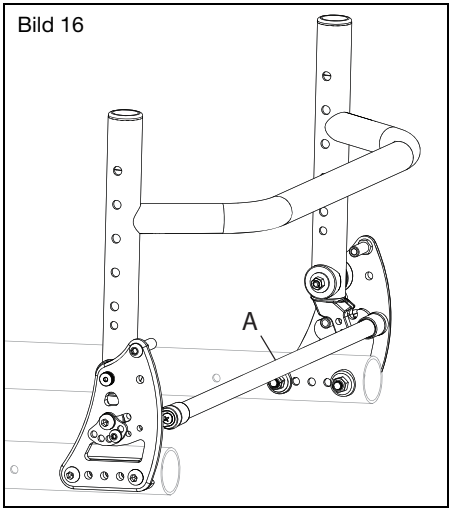

Bild 17

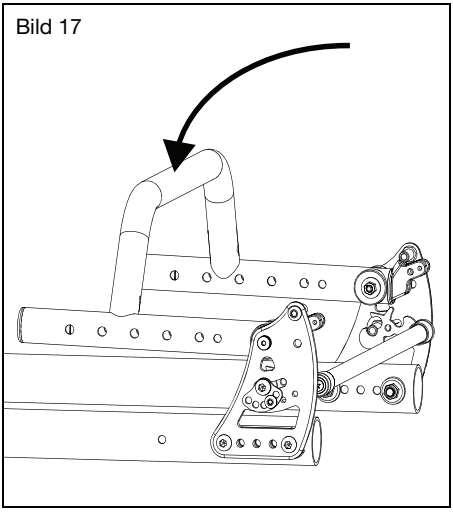

IV. RULLSTOL – ANVÄNDNING OCH KONFIGURATION

R. Ryggstöd (forts.)

Hur du använder det avslappnade läget (bild 18)

Rogue ALX ryggstöd kan förlängas (kallas ”avslappnat läge”) så att det får en 6° större lutning.

1. Luta dig något framåt för att avlasta låssprintarna och dra sedan upp frigöringsstången (bild 18:A) och luta dig tillbaka till det avslappnade läget.
2. Lås ryggstödet genom att dra de bakre rören framåt tills ryggstödet låses med ett klick.

Bild 18

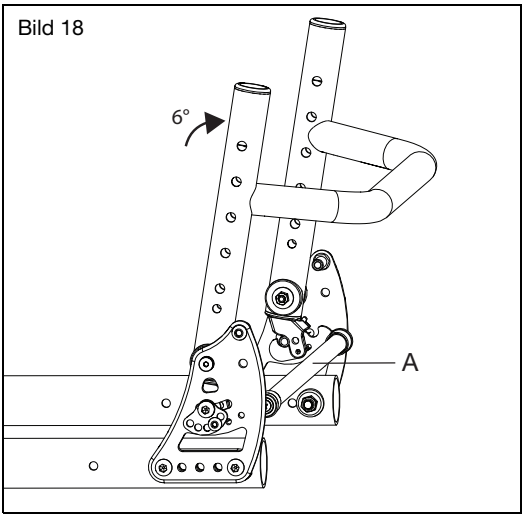

IV. RULLSTOL – ANVÄNDNING OCH KONFIGURATION

S. Käpp- och kryckhållare

⚠VARNING⚠

VARNING!: Ta alltid bort föremål som är tillfälligt fästa vid rullstolen när den placeras i ett motorfordon. Om du låter föremål vara fästa och inte förvarar dem säkert och separat i ett motorfordon kan det leda till att dessa föremål blir farliga projektiler i händelse av en plötslig förändring av hastighet eller riktning. Säkra dessutom käppar och kryckor på ett korrekt sätt medan du kör din rullstol. Dessa föremål kan fastna i rullstolen vilket kan leda till att du faller eller välter. Om du faller eller välter kan det leda till skador på rullstolen, allvarliga personskador eller dödsfall.

Så här använder du käpp- och kryckhållaren

1. Placera den smala änden av käppen eller kryckan i den nedre skålen (bild 19:B).
2. Använd haken och öglan (bild 19:A) för att fästa käppen eller kryckan på det övre bakre röret. Kontrollera att käpparna och kryckorna hålls säkert på plats både vertikalt och horisontellt när rullstolen är i rörelse.

Bild. 19

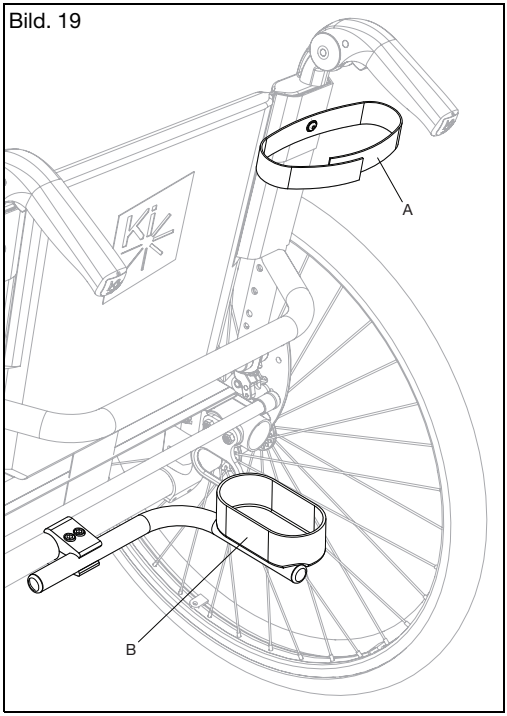

V. UNDERHÅLL OCH SKÖTSEL

A. Underhållstabell

Regelbundet och rutinmässigt underhåll förlänger rullstolens livslängd samtidigt som dess prestanda förbättras. Reparationer av rullstolar, byte av delar och eventuell underhållskontroll som du inte känner dig bekväm med att utföra ska utföras av en auktoriserad leverantör. Använd endast delar godkända av Ki Mobility vid byte av komponenter. Kontakta din auktoriserade servicerepresentant (se Ki Mobilitys webbplats för hjälp med att hitta återförsäljare) för information om reservdelar, identifiering, beställning och ytterligare teknisk information eller instruktioner. De flesta komponenter finns avbildade i ”Ki Parts” på Ki Mobilitys webbplats. Vanliga verktyg som krävs för att utföra godkänt underhåll är: Däcktrycksmätare, Öppna hylsnycklar i metriska storlekar och Insexnycklar i metriska storlekar.

⚠FÖRSIKTIGHET⚠

FÖRSIKTIGHET! Använd inte petroleumbaserade lösningsmedel, avfettningsmedel eller vattenavvisande medel (inklusive men inte begränsat till fordonsrengöringsmedel, alkohol eller WD-40). Skador på komponenter, lager eller ytor kan uppstå.

Kontrollera	Veckovis	Månadsvis	Årligen
Kontrollera däcktrycket och korrigera vid behov. Rätt däcktryck finns angivet på däcket.(Se tabellen för tryckomvandling nedan om det behövs - Bild. 20)	✓		
Kontrollera hjullåsens funktion. Ändringar av däcktryck och däckslitage kräver att hjullåsen justeras. Instruktioner för inställning av hjullås finns i avsnittet Hjullås i den här handboken.	✓		
Kontrollera axelhylsorna för att säkerställa att axelhylsans muttrar är åtdragna.	✓		
Kontrollera att snabbkopplingsaxlarna kopplas in och ur ordentligt.	✓		
Kontrollera att rullhjulen, vältskyddshjulen och bakhjulen roterar fritt. Rengöring eller byte av delar kan behövas vid problem.	✓		
Rengör området runt hjulhuset och lagren. Det är inte ovanligt att det ansamlas hår här.	✓		
Rengör stolen. Vid frätande spill eller exponering för biofaror ska föroreningar omedelbart avlägsnas. Instruktioner finns i avsnittet Rengöring i den här handboken.	✓		
Kontrollera att bakdäcken, vältskyddshjulen och rullhjulen inte är slitna eller skadade. Byt ut dem omedelbart vid behov.	✓		
Kontrollera att handfälgarna sitter fast ordentligt och inte är skadade.	✓		
Kontrollera att handgreppen inte roterar eller lossnar. Byt ut vid behov.	✓		
Kontrollera att armstödsurtagen inte är lösa eller saknar fästen och kontrollera att de är säkrade, är rätt inställda och att de sitter fast ordentligt.	✓		
Kontrollera att vältskydden är i jämnhöjd och fungerar som de ska.	✓		
Kontrollera att ramen/ramarna och vältskydden inte har några deformationer, defekter, sprickor, gropar eller böjningar. Detta kan vara tecken på slitage, vilket kan leda till fel på rullstolen. Sluta använda rullstolen omedelbart och kontakta en auktoriserad leverantör.		✓	
Kontrollera att det inte finns tecken på slitage eller hål i klädseln. Byt klädseln omedelbart vid behov.		✓	
Kontrollera om armstöden, kuddarna och ryggstödet har skador eller revor.		✓	
Kontrollera om det finns lösa, trasiga eller böjda ekrar på hjulen. Byt ut dem omedelbart vid behov.		✓	
Kontrollera att alla fästen är ordentligt åtdragna. Om inget annat anges ska fästen dras åt med ett åtdragningsmoment på 4,51 Nm.		✓	
Kontrollera att rullstolen rullar lätt och rakt.		✓	
Låt en kvalificerad tekniker hos en auktoriserad leverantör kontrollera och justera rullstolen.			✓

V. UNDERHÅLL OCH SKÖTSEL

A. Underhållstabell (forts.)

Pressure Conversion Table

Bild 20

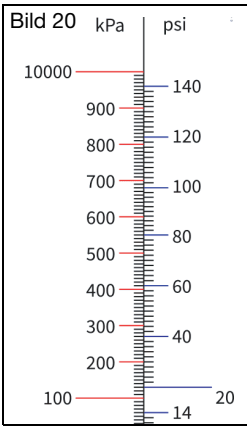

PSI	kPa
20	138
30	207
40	276
50	345
60	414
70	483
80	552
90	621
100	689
110	758
120	827
130	896
140	965
150	1034

B. Rengöring

⚠FÖRSIKTIGHET⚠

FÖRSIKTIGHET! Tvätt av stoppade komponenter som innehåller flamskyddsmedel (se märkningen av klädseln) kan minska flamskyddsmedlets effekt med tiden. Detta kan öka risken för antändning när klädseln utsätts för öppen låga eller andra antändningskällor, vilket kan öka risken för personskador.

Axlar, hjul, däck och rörliga delar:

1. Rengör varje vecka runt axlarna och hjulen med en fuktig trasa.
2. Hår och ludd kommer att lägga sig i och runt hjulhuset och bakhjulens axlar. Ta bort med en styv borste eller liknande. Var försiktig så att inte lagertätningarna skadas.

Lackade ytor

1. Handtvätta med en trasa och ett milt rengöringsmedel.
2. Torka med en ren trasa eller låt rullstolen lufttorka.
3. Vax utan slipmedel kan användas för att skydda lackerade ytor.

Klädsel:

1. Handtvätta med en trasa och ett milt rengöringsmedel.
2. Låt klädseln lufttorka. **INGEN** torktumling.

Plastkomponenter

1. Handtvätta med en trasa och ett milt rengöringsmedel.
2. Använd inte lösningsmedel eller aggressiva rengöringsmedel eftersom de kan skada plastkomponenter.

Rengöring

1. Desinficera ytor med vanligt rengöringsmedel innehållande minst 70 % alkohol eller torkdukar. Överanvänd inte rengöringsmedel och låt det aldrig bildas ansamlingar av det.
2. Låt rengöringsmedlet vara kvar på ytan i minst 15 minuter och torka sedan bort den med en aseptisk trasa.

V. UNDERHÅLL OCH SKÖTSEL

C. Förvaring

1. När du inte använder stolen ska du förvara den på en ren och torr plats. Underlåtenhet att göra det kan leda till att din rullstol börjar rosta.
2. Om din stol har varit undanställd i mer än två månader ska den servas och inspekteras av en auktoriserad leverantör före användning.

D. Kassering

Särskilda bestämmelser för avfallshantering och återvinning kan gälla lokalt och dessa ska beaktas när rullstolen kasseras. Detta kan inkludera rengöring eller dekontaminering av rullstolen före kassering.

Om materialåtervinning är ett krav hänvisar vi till följande lista över allmänna material som används i rullstolens komponenter:

- Aluminium – ram, rullhjulsgaffel, rullhjulsfäste, lagerhus, hjullutningsrörets insats, ryggstödsfästplattor, ryggstödsram, ryggstödsspärrstång, tryckhandtag, fotstödsrör, fotplatta, sitsskenor, handfälg och hjulfälg.
- Stål – fästen, QR-axlar, skaft till rullhjul, spärrhake för ryggstödslutning, hjulekrar, lager och axelhylsa.
- Plast – bakhjul, rullhjul, körhandtag, armstödskuddar och rörpluggar.
- Klädsel – vävt polyestertyg och polyuretanskum.

Om återvinning av material är önskvärt eller ett krav, t.ex. enligt direktiv 2012/19/EU, WEEE (Waste Electrical and Electronic Equipment) i Europa, uppfyller både REAC och Mascot kraven i WEEE och ger vägledning om återvinning och kassering. En ordentlig demontering är nödvändig för att uppnå en hög andel återanvändning eller återvinning. För att undvika kontakt med vassa kanter måste du vara noga med att använda lämpliga verktyg och skyddsåtgärder vid hantering.

Plast som är märkt med återvinningssymboler och termoplastiska delar kan återvinnas. Delar av aluminium, koppar och stål, inklusive fästen, kan återvinnas. Kablar, batterier och kretskort ska kasseras separat enligt lokala krav.

Lämna tillbaka stolen och tillbehören till din auktoriserade leverantör för korrekt kassering om du inte är bekväm med ett eller inte kan kassera rullstolen på rätt sätt.

VI. FELSÖKNING

A. Problem och lösningar

För optimal prestanda måste rullstolen justeras då och då. Följande är en lista över möjliga problem som du kan stöta på under rullstolens livstid och de föreslagna lösningarna för varje problem. För bästa resultat vid felsökning kan du prova en lösning i taget innan du går vidare till nästa lösning. Om problemen inte lindras eller om du inte är säker på att du kan utföra åtgärden, rekommenderar vi att du tar rullstolen till ett auktoriserat servicecenter för reparation.

Lösningar:

A – Åtgärda själv om det går eller kontakta auktoriserad distributör

B – Kontakta auktoriserad distributör

			Problem						
			Stolen drar åt ena sidan	Glapp i stolen	Svårt att vända	Frihjul snurrar i luften	Frihjul skramlar	Gnisslande, klickande eller skramlande	Krängningar
Lösningar	A	Kontrollera att alla däcktryck är korrekta och lika.	X		X	X			X
	A	Kontrollera att alla fästen är ordentligt åtdragna och dra åt dem om det behövs.	X	X	X	X	X	X	X
	B	Dra åt ekrarna (om sådana finns).		X				X	X
	A	Kontrollera att frihjulen kommer i kontakt med marken och att de inte hänger i luften.	X		X		X		
	B	Optimera CG-inställningen.			X		X		
	A	Kontrollera om det förekommer störningar på bakhjulen och de främre frihjulen.	X		X			X	X
	A	Smörj med teflonbaserat smörjmedel mellan ramanslutningar och passningsdelar i misstänkta områden.						X	
	A	Avlägsna smuts från frihjul/lager.	X		X		X		X

VII. GARANTI

Ki Mobility garanterar att ramen och snabbkopplingsaxlar på den här rullstolen är fria från defekter i material och utförande under den ursprungliga köparens livstid. Alla andra delar och komponenter tillverkade av Ki Mobility i rullstolen garanteras mot material- och tillverkningsfel i ett år från det datum då den första konsumenten köpte den.

Ramen har en förväntad livslängd på fem år.

Begränsningar av garantin

1. Vi garanterar inte:
   a. Slitdelar: Klädsel, däck, armstödsdynor, rör, armstöd och tryckhandtag.
   b. Skador till följd av försummelse, felaktig användning eller felaktig installation eller reparation.
   c. Skador som orsakas av att viktgränsen överskrids.
2. Denna garanti GÄLLER INTE om den ursprungliga stolens serienummerskylt har tagits bort eller ändrats.
3. Denna garanti ÄR OGILTIG om den ursprungliga stolen har ändrats från sitt ursprungliga skick och det har fastställts att ändringen resulterade i ett fel.
4. Denna garanti gäller endast i Nordamerika. Kontrollera med din leverantör om internationella garantier gäller.

Ki Mobilitys ansvar

Ki Mobilitys enda ansvar är att, efter eget gottfinnande, ersätta eller reparera de delar som omfattas. Ingen annan kompensation, uttryckt eller underförstådd, utgår.

Ditt ansvar

a. Meddela Ki Mobility, via en auktoriserad leverantör, före garantiperiodens slut och få ett returtillstånd (RA) för retur eller reparation av de delar som omfattas.

b. Låta leverantören skicka den godkända returen, med förbetald frakt, till:

Ki Mobility
5201 Woodward Drive
Stevens Point, WI 54481

c. Betala eventuella avgifter för arbete vid reparation eller installation av delar.

VIII. SPECIFIKATIONER - ROGUE ALX

Tillverkare: Ki Mobility	Maximal passagerarmassa: 159 kg, 350 lb
Adress: 5201 Woodward Dr., Stevens Point, Wi 54481	Grupp av occupant mass (I, II or III): III
Modell: Rogue ALX	

Offentliggjord information (ISO)								
Standardre ferens	**Mått**	**Fast eller minimalt värde**	**Maximalt värde, om tillämpligt**	**Standardre ferens**	**Mått**	**Dim. Nr.**	**Fast eller minimalt värde**	**Maximalt värde, om tillämpligt**
ISO 7176-5 8.2	Totallängd med benstöd (Std eller SRC)	900 mm 35.4 in	- mm - in	ISO 7176-1 11	Hindrade tippskyddet stolen från att välta?			Ja
ISO 7176-5 8.2	Totallängd med benstöd (MDC/MAC)	- mm - in	- mm - in	ISO 7176-3 7.2	Max. lutning uppför/nedför	N/A	11.7°	18.4°
ISO 7176-5 8.3	Totalbredd	610 mm 24.0 in	- mm - in	ISO 7176-3 6b	Broms kraft	N/A	55 N 12.3 lb	- N - lb
ISO 7176-5 8.4	Handgreppets öppningshöjd (SRC/MDC)	840 mm 33.1 in	- mm - in	ISO 7176-30 5.10	Spakens manövreringskraft (tilt/ryggvinkling)	N/A	- N - lb	- N - lb
ISO 7176-5 8.5	Hopfälld längd (SRC/MDC)	735 mm 28.9 in	- mm - in	ISO 7176-30 8	Justeringskraft för bakåtvinkling	N/A	- N - lb	- N - lb
ISO 7176-5 8.6	Hopfälld bredd (SRC/MDC)	575 mm 22.6 in	- mm - in	ISO 7176-7 7.3.2	Sittvinkel	(1)	7.9°	- °
ISO 7176-5 8.7	Hopfälld höjd (SRC/MDC)	600 mm 23.6 in	- mm - in	ISO 7176-7 7.3.3	Effektivt sitsdjup	(2)	435 mm 17.1 in	- mm - in
ISO 7176-5 8.8	Stigande	38 mm 1.5 in	- mm - in	ISO 7176-7 7.3.5	Effektiv sitsbredd	(4)	420 mm 16.5 in	- mm - in
ISO 7176-5 8.9	Totalvikt	11 kg 24 lb	- kg - lb	ISO 7176-7 7.3.6	Främre sitthöjd	(5)	445 mm 17.5 in	- mm - in
ISO 7176-5 8.10	Vikt för den tyngsta delen	9 kg 20 lb	- kg - lb	ISO 7176-7 7.3.7	Ryggstödsvinkel	(6)	5.7°	- °
ISO 7176-5 8.13	Vändradie (SRC/MDC)	1210 mm 47.6 in	- mm - in	ISO 7176-7 7.3.8	Ryggstödshöjd	(7)	390 mm 15.4 in	- mm - in
ISO 7176-5 8.15	Nödvändig bredd för vinklad korridor (SRC/MDC)	1045 mm 41.1 in	- mm - in	ISO 7176-7 7.3.12	Avstånd mellan fotstöd och sits	(11)	370 mm 14.6 in	- mm - in
ISO 7176-5 8.16	Nödvändigt ingångsdjup för dörröppning (SRC/MDC)	- mm - in	- mm - in	ISO 7176-7 7.3.16	Ben till sittytans vinkel	(15)	90°	- °
ISO 7176-5 8.17	Nödvändig korridorbredd för sidoöppning (SRC/MDC)	- mm - in	- mm - in	ISO 7176-7 7.3.17	Avstånd mellan armstöd och sits	(16)	- mm - in	- mm - in
ISO 7176-1 8	Statisk stabilitet i nedförsbacke	>15°	- °	ISO 7176-7 7.3.18	Avstånd mellan främre armstödspunkt och ryggstöd	(17)	- mm - in	- mm - in
ISO 7176-1 9	Statisk stabilitet i uppförsbacke	13.6°	14.3°	ISO 7176-7 7.3.23	Armstödets främre placering	(22)	- mm - in	- mm - in
ISO 7176-1 10	Statisk stabilitet i sidled	>12°	- °	ISO 7176-7 7.3.24	Drivringens diameter	(23)	535 mm 21.1 in	- mm - in
ISO 7176-1 11	Statisk stabilitet med tippskydd	>11°	- °	ISO 7176-7 7.3.26	Axelns horisontella placering	(25)	40 mm 1.6 in	- mm - in

Den här rullstolen överensstämmer med följande standarder:	**Ja**	**Nej**	**N/A**
a) Krav och provningsmetoder för statisk och dynamisk provning samt slagprov (ISO 7176-8 och ISO 7176-30 i förekommande fall)	**X**		
b) Krav på Resistens mot antändning av stoppade delar i enlighet med ISO 7176-16	**X**		

Se avsnittet Allmänna varningar i manualen för ytterligare information om brandfarlighet.

Ki by Etac

Ki Mobility
5201 Woodward Drive
Stevens Point, Wisconsin 54481
715-254-0991

www.kimobility.com

CE

DCN0784.3