FOCUS *PT*

USER INSTRUCTION MANUAL & WARRANTY
MANUAL DE INSTRUCCIONES Y GARANTÍA

2023-10-23

I. INTRODUCTION

⚠ WARNING ⚠

WARNING: Do not use this without first reading this entire manual. Use without first reading this entire manual could result in serious injury to the user and/or attendant.

Ki Mobility recommends training by an Assistive Technology Professional (ATP) or other competent clinical or technical professional in the safe use of this chair prior to use.

If you have any questions or concerns about any aspect of this product, this manual or the service provided, do not hesitate to contact your authorized supplier, an authorized representative or Ki Mobility. Ki Mobility can be reached at:

(1)715-254-0991

Ki Mobility
5201 Woodward Drive
Stevens Point, WI 54481
U.S.A

www.kimobility.com (Includes Dealer locator and access to printed information)

II. TABLE OF CONTENTS

I. INTRODUCTION
II. TABLE OF CONTENTS
III. NOTICE - READ BEFORE USE
A. Intended Use 3
B. Indications for Use 3
C. Your Safety 3
D. Signal Words 4
E. Serial Number Identification 4
F. Symbol Glossary 5
G. General Warnings and Cautions 6
H. Your Wheelchair and the Environment 9
IV. WHEELCHAIR USE & CONFIGURATION
A. Transporting of Unoccupied Wheelchair 10
B. Your Power Tilt System & Its Parts 10
C. Contact Surfaces 11
D. Power Tilt 11
V. MAINTENANCE AND CARE
A. Maintenance Table 17
B. Cleaning 18
C. Storage 18
VI. TROUBLESHOOTING
A. Symptoms and Solutions 19
VII. WARRANTY 20

III. NOTICE - READ BEFORE USE

A. Intended Use

The Ki Mobility Power Tilt System kit design is intended for use on a manual wheelchair to provide patients with posterior tilt for positioning and seating pressure relief.

B. Indications for Use

The Ki Mobility Power Tilt System kit is used with a manually operated device and is intended to provide power assistance for repositioning and seating pressure relief to adults restricted to a sitting position.

C. Your Safety

NOTE: Contact Ki Mobility for information on safety recalls and notices.

Any serious adverse events or injuries related to the use of your wheelchair or its accessories must be reported immediately if the incident directly or indirectly leads to serious health decline or death of the user or other person. Report any serious events and/or injuries to Ki Mobility and, if required by local regulation, the competent health authority where the user and/or other person legally reside.
Do not use this wheelchair without first reading this entire manual. BEFORE riding, you should be trained in the safe use of this chair by an Assistive Technology Professional (ATP) or other competent clinical or technical professional. Ki Mobility manufactures many different wheelchairs that might meet your needs. The recognized best practice for selecting a wheelchair is to consult with an ATP or other competent technical professional and an experienced clinical professional such as a physical therapist, occupational therapist or physician. Final selection of the type of wheelchair, options and adjustments rests solely with you and your technical and clinical professionals. The options you choose, and the set-up and adjustment of the wheelchair have a direct impact on its performance, stability and its ability to meet your needs. Factors to consider that affect your safety and stability are:

a. Your personal abilities and capabilities including strength, balance and coordination.
b. The types of hazards and obstacles you might encounter during your day.
c. The specific dimensions, options and set up. In particular, the seat height, seat depth, seat angle, back angle, size and position of the rear wheels and size and position of the front casters.

III. NOTICE - READ BEFORE USE

D. Signal Words

Within this manual you will find what are referred to as “Signal” words. These words are used to identify and convey the severity of varying hazards. Before using this chair you, and each person who may assist you, should read this entire manual. Please note the Signal word and consider any notes, cautions or warnings. Make sure to follow all instructions and use your chair safely. The Signal word refers to a hazard or unsafe practice that may cause severe injury or even death to you or to other persons. The “Warnings” are in three main categories, as follows:

NOTE – Note indicates a potentially hazardous situation which, if not avoided, could result in a decline in the performance of the chair or damage to your wheelchair.

⚠CAUTION⚠

CAUTION: Caution indicates a potentially hazardous situation which, if not avoided, could result in damage to your wheelchair and injury to you.

⚠WARNING⚠

WARNING: Warning indicates a potentially hazardous situation which, if not avoided, could result in serious injury.

These signal words will be placed throughout the manual, where appropriate to highlight the hazardous situation. Refer to Section F. for hazardous situations that will apply to the general use of this wheelchair.

E. Serial Number Identification

The UDI (Unique Device Identifier) pictured is a representative sample. For information specific to your product check the UDI label located on your product as indicated in the figure below.

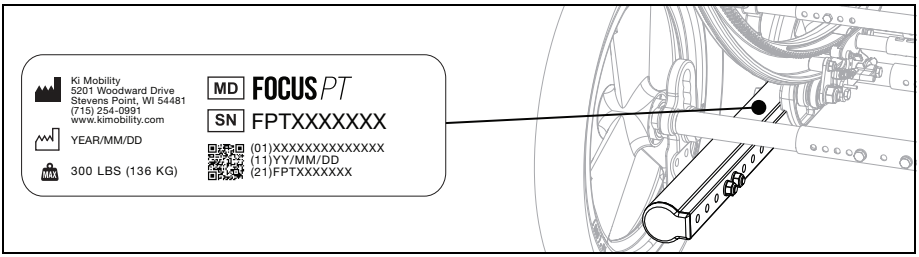

III. NOTICE - READ BEFORE USE

F. Symbol Glossary

SYMBOL	DEFINITION
	Indicates the medical device manufacturer.
	Date of manufacture (YEAR/MM/DD).
	Indicates the need for the user to consult an instruction for safety reasons such as cautions and warnings. If presented on the medical device or packaging, it indicates the need for the user to consult the instructions for safety reasons such as cautions and warnings.
MD	Indicates the item is a medical device.
SN	Indicates the manufacturer's serial number so that a specific medical device can be identified.
EC REP	Indicates the authorized representative in the European Community.
CE	Indicates the manufacturer's declaration that the product meets the requirements of the applicable EC directives.
	Indicates the need for the user to consult the instructions for use.
www.kimobility.com	Indicates the need for the user to consult the listed website for instructions for use in an electronic format.
	Indicates a website where a user may obtain additional information about the medical product.
MAX	Indicates a specified maximum weight limit (lbs/kg).
	Indicates a transit securement point.
	Indicates a potential pinch point.
	Indicates the entity importing the medical device into the locale.
ISO 7176-19 WC19	Conforms with ANSI/RESNA WC-4 Section 19 (WC19) and ISO 7176-19.
	Indicates not for transit use.

III. NOTICE - READ BEFORE USE

G. General Warnings and Cautions

⚠ WARNING ⚠

	Standard	HD	Transit
Focus PT	300 lbs (136 kg)	400 lbs (181 kg)	300 lbs (136 kg)

WARNING: Limits refer to combined weight in pounds of user and all items carried. Do not exceed weight limit of chair. Exceeding weight limit may damage your chair or may increase your risk of falling or tipping over. A tip-over or fall could result in serious injury.

⚠ **Do not use chair for weight training. The movement of the additional weight alters the chair's center of gravity increasing your risk of tipping over. A tip-over could result in damage to your chair or in serious injury.**

⚠ **Do not hang backpacks, bags or heavy objects above the occupants center of gravity. The additional weight alters the chair's center of gravity increasing your risk of tipping over. A tip-over could result in serious injury. If additional loads need to be carried, it is recommended to use under seat carriers and pouches. Objects hung on the chair may cause instability, may prevent access to the chair components, may become entangled in moving parts or may cause a premature wear of chair components such as back upholstery and push handles.**

⚠ **Keep tires inflated to correct tire pressure. Using a chair without properly inflated tires may affect its stability, increasing your risk of tipping over. A tip-over could result in damage to your chair or in serious injury to you or others. Correct tire pressure is indicated on the side wall of the tire. Your wheelchair provider can determine if your tires are inflatable if you are unsure.**

⚠ **Avoid ramps or slopes inclined more than 9 degrees. Steep slopes increase your risk of falling or tipping over. A tip-over or fall could result in damage to your chair or in serious injury to you or others. Do not use chair on ramps or slopes tilted more than 9 degrees (about 2 inches rise/drop per linear-foot): neither up/down nor across.**

⚠ **Avoid inclined surfaces slick or coated with ice, oil or water. Slippery inclines could result in an inability to control the wheelchair on the surface and result in a tip-over or fall. A tip-over or fall could result in damage to your chair or in serious injury.**

⚠ **Avoid leaning over the side or back of your wheelchair to extend your reach. Leaning over chair could change its center of gravity and cause an unstable situation resulting in a fall or tip-over. A tip-over or fall could result in damage to your chair or in serious injury.**

⚠ **Do not lift wheelchair by it's removable parts while occupied. Lifting a wheelchair by removable parts while occupied could cause user to fall or lose control. A fall or loss of control could result in damage to your chair or in serious injury.**

⚠ **Packaging material must be kept out of the reach of children. Improper handling of packaging materials and the neglect of the duty to supervise children could result in suffocation and serious injury or death.**

⚠ **Your wheelchair meets ISO 7176-16 for flammability. Resistance to ignition can change with use, aging or cleaning. Precautions should be taken to avoid ignition sources and proximity to flammable materials that can increase ignition such as oxygen and alcohol. Also, be aware that adding components, seating, postural supports or materials to the chair may alter flammability. Changes to flammability may result in serious injury.**

⚠ **Always look ahead for potential obstructions or surface transitions that could cause your front caster wheels or footplate to catch causing your wheelchair to abruptly stop. Failure to do so could cause the wheelchair to tip unexpectedly resulting in a fall or loss of control. A fall or lose of control could result in damage to your wheelchair or serious injury.**

G. General Warnings and Cautions (Continued)

⚠ **Any body part that presses against a wheelchair frame or other wheelchair components may create skin deformation that results in a high pressure point. High pressure points negatively affect the tissue under stress and can cause you to develop a pressure injury or skin breakdown. If your skin develops redness, or any other symptoms of a pressure injury or skin breakdown, discontinue the use of this product immediately and consult your clinician. Continuing to use the wheelchair after skin changes are present can result in serious injury.**

⚠ **For safe moving and lifting of the wheelchair without an occupant, it is recommended to fold the backrest (if configuration allows) and grip at points on the frame as indicated in diagram. Take care to not grip at points where components are removable or move during use of chair in order to avoid injury and a failure of the component.**

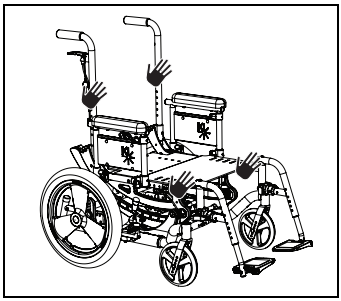

⚠ **Overall dimensions of wheelchairs vary according to its specific configuration such as seat depth, seat width, wheel and tire choices and the addition of aftermarket equipment not provided by Ki Mobility. If overall dimensions of your specific wheelchair exceeds the recommended dimensions in image below it may limit access to emergency escape routes. Inability to access an emergency escape may result in serious injury.**

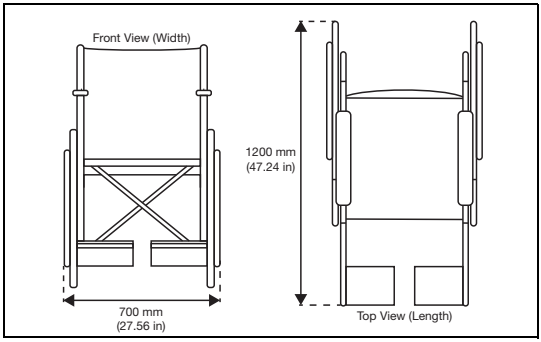

⚠CAUTION⚠

CAUTION: Avoid overtightening bolts and hardware that attach components to the frame. Overtightening could cause damage to the chair; affecting its durability and performance. Damage to the chair could result in injury to the user.

NOTE: Information about tightening hardware can be found in the maintenance section of this manual. If you are unsure how to properly tighten bolts or hardware or lack the tools necessary, consult your authorized supplier.

G. General Warnings and Cautions (Continued)

⚠WARNING⚠

WARNING: Use of footrest without supportive foot coverings like shoes can result in serious injury to your feet.

Ki Mobility wheelchairs are available with multiple footrest options. They vary in adjustability and are designed to facilitate proper support and positioning of your feet. They are intended to be used with supportive foot coverings like shoes. In general, the footplates themselves may be smaller than your feet and will not protect your feet from injury from bumping into walls, doors, or other hard surfaces you may encounter during wheelchair use. The surfaces may have textures or coatings to prevent your foot from sliding off. Some have slots to facilitate attaching other types of foot supports. These textures coatings or attaching schemes are not designed to interact with uncovered feet and can lead to skin abrasion or pressure points which can affect tissue integrity. Secondary supports such as footpads or footbox can be added to protect your feet if you do not wear proper supportive foot coverings like shoes. If you are unsure whether your footrests are appropriate for you should consult with an ATP or other competent technical professional and an experienced clinical professional such as a physical therapist, occupational therapist, or physician to determine what footrests will best meet your needs. If you have skin breakdown or other tissue integrity issues you should discontinue use and seek advice from a clinical professional trained in skin care such as a doctor, nurse, or a therapist. Always follow the advice of the clinical professionals caring for your skin and wear recommended dressings and/or coverings to protect your skin.

⚠WARNING⚠

WARNING: Use of residual limb support without proper coverings can result in serious injury to your residual limb(s).

If you have had an amputation or have deformities of your lower extremities your wheelchair may have been provided with one or two residual limb supports. Residual limb supports are designed to be used with proper coverings of your residual limb(s). They may intentionally be shorter than your residual limb(s) and will not protect your residual limb from injury from bumping into walls, doors, or other hard surfaces you may encounter during wheelchair use. Residual limbs can be subject to tissue integrity issues from shear and abrasion. You should always wear proper coverings of the residual limb(s) to diminish this risk. If you have skin breakdown or other tissue integrity issues you should discontinue use and seek advice from a clinical professional trained in skin care such as a doctor, nurse, or a therapist. Always follow the advice of the clinical professionals caring for your skin and wear recommended dressings and/or coverings to protect your skin.

G. General Warnings and Cautions (Continued)

⚠WARNING⚠

WARNING: Depending on your skin and other conditions related to your disability you may develop irritations or abrasions from prolonged contact with or rubbing against the surfaces of your wheelchair. Irritation and abrasions can lead to further complications from skin breakdown which can be serious.

Ki Mobility recommends wearing clothing or other protected coverings over skin that is resting or rubbing against components or the frame of your wheelchair. If you have skin breakdown or other tissue integrity issues you should discontinue use and seek advice from a clinical professional trained in skin care such as a doctor, nurse, or a therapist. Always follow the advice of the clinical professionals caring for your skin and wear recommended dressings and/or coverings to protect your skin.

H. Your Wheelchair and the Environment

⚠CAUTION⚠

CAUTION: Exposure to water or excessive moisture may cause the metal in the wheelchair to rust or corrode and the fabric to tear. Dry your chair as soon as possible if exposed to water.

⚠ **DO NOT USE YOUR WHEELCHAIR IN A SHOWER, POOL OR BODY OF WATER. This will cause your wheelchair to rust or corrode and eventually fail.**

⚠ **Do not operate your wheelchair in sand. Sand can get into the wheel bearings and moving parts. This will cause damage and eventually will cause the wheelchair to fail.**

IV. WHEELCHAIR USE & CONFIGURATION

A. Transporting of Unoccupied Wheelchair

Ki Mobility wheelchairs are generally suitable for transport in motor vehicles and airplanes. Wheelchairs should always be secured (specific instructions from carrier required). Depending on wheelchair configuration, any particular wheelchair may be too large for transport in some motor vehicles or airplanes. Refer to other sections on how to remove options and accessories to decrease size for stowing.

B. Your Power Tilt System & Its Parts

1. Inspect and maintain your chair using information found in the Maintenance and Care section.
2. If you detect a problem, contact your authorized supplier immediately.

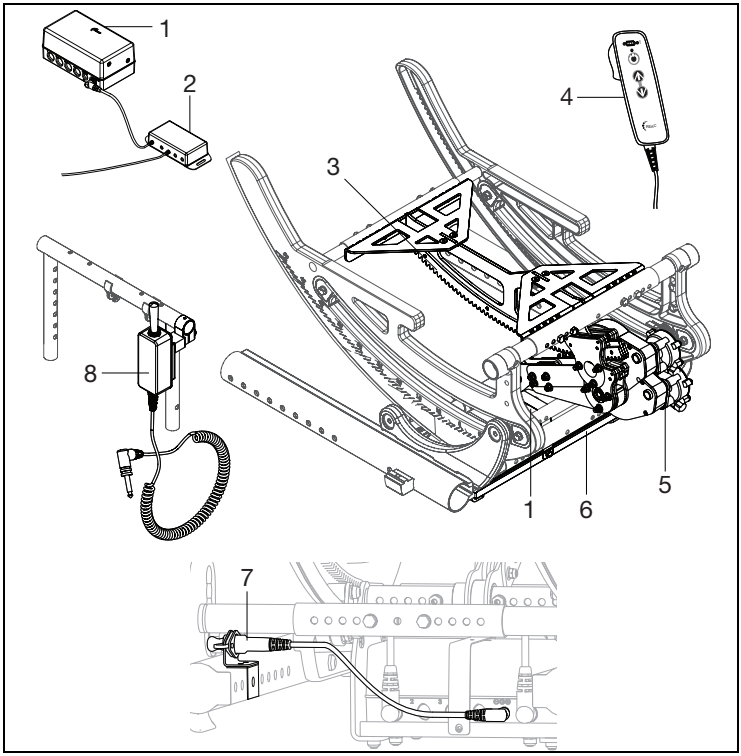

1. Battery
2. Interface Control Box
3. Power Tilt Rack Assembly
4. Power Tilt Pendant Controller
5. Motor
6. Battery Tray
7. Charger Cable
8. Power Tilt Control Switch

Focus PT Max User Weights					
MD Name	Serial Prefix	Std Max User Weight (LBS)	Std Max User Weight (KG)	HD Max User Weight (LBS)	HD Max User Weight (KG)
Focus PT	FPT	300	136	400	181

IV. WHEELCHAIR USE & CONFIGURATION

C. Contact Surfaces

⚠ WARNING ⚠

WARNING: Handling of wheelchair surfaces with elevated temperatures can result in a potentially hazardous situation which, if not avoided, could result in injury.

⚠ **Do not expose the chair and components to any extreme cold. Extremely cold metal surfaces may result in skin freezing to the surface and resulting in skin damage.**

Be aware that prolonged exposure to direct sunlight or other sources of radiant heat may increase the temperature of surfaces on your wheelchair above recommended limits estimated by standards.

Caretakers should assess patients for adverse reactions on the skin from contact surfaces such as redness, swelling, irritation sensitization, allergy, immune response or other reactions.

D. Power Tilt

The Focus Power Tilt uses a Reac RCB10 battery and interface control box when operating with adaptive switches. The Reac Control Box - RCB10 is a compact and flexible 4 channel control box with a 2 Ah battery pack and an external charger. The RCB10 is designed to comply with standards for powered wheelchairs (EN 12184) and assistive products (EN 12182). See Fig. 1.

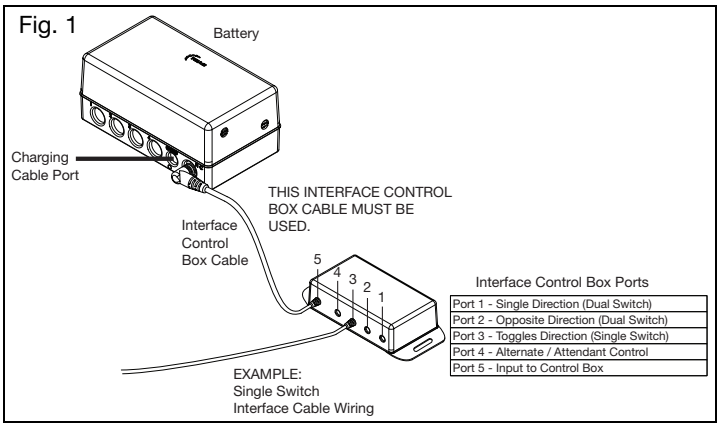

Interface Control Box Mounting

Mount the interface control box and cable in a location that the cable will not be pinched, cut, trapped by moving components or obstruct tilt movement. The interface control box must be close enough to the battery so that the cable is not stretched or pulled free. Ensure cable is not exposed to being caught or snagged by any other objects.

Connecting Adaptive Switches to Interface Control Box (See image above)

For a single switch, connect the single switch interface cable to port three on the interface control box. For a dual switch, connect the two dual switch interface cables to port one and two of the interface box. Route the adaptive switch cable(s) so it will not be pinched, cut, trapped by moving components or obstruct tilt movement. Ensure there is enough slack in the cable(s) so they are not stretched or pulled free from the interface control box or mounting location.

NOTE: The interface control box cable accepts a 3.5mm / 1/8" mono phono jack.

⚠ WARNING ⚠

WARNING: Ensure hand control box and cables are secure and out of the way of any moving parts to prevent possible damage and/or a possible fall which can result in injury.

D. Power Tilt (Continued)

Initial Charge

1. Identify the box with the charger.
2. Connect the charger cable to the extension cable (Fig. 2:A).
3. Plug the other end of the charger into a wall outlet for an initial charge.
4. Fully charge battery before first use.

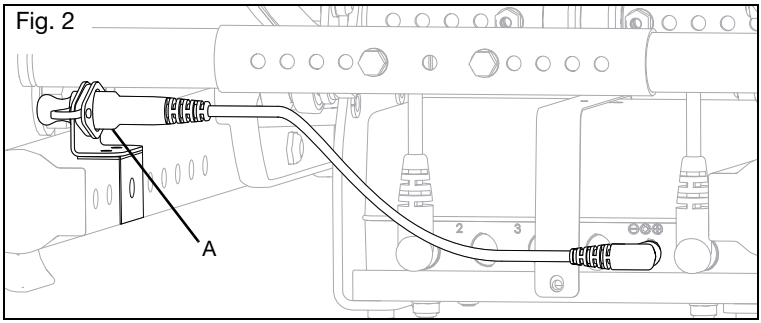

Fig. 2

Charging

For more information on charging and the battery charger, refer to the battery charger owner's manual that is included in the battery charger box.

- The battery is charged through the external charger.
- Charging is only allowed with charger provided.
- Charging time for a completely discharged system is approximately 6 hours.
- Charging must take place in a room with good air ventilation and a temperature of 0-40°C (32-104°F).
- Operation is prevented by the system during charging.
- If stored, the battery must be charged before use.

Manual Tilt Change or Center of Gravity Adjustment

NOTE: A Center of Gravity adjustment is required for initial use and after any adjustment is made to the chair.

1. With the occupant in the chair, ensure two people are present to assist in the Center of Gravity adjustment.
2. One person must support the back of the chair to prevent a sudden drop while the other person assisting pulls the motor disconnect pin (Fig. 3:A) on the power tilt assembly.

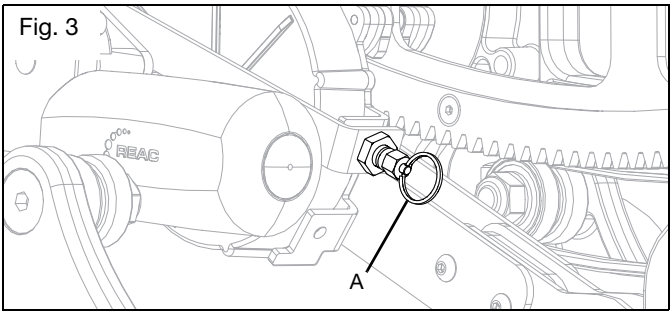

Fig. 3

D. Power Tilt (Continued)

3. Allow the chair to settle into position and read the angle measurement on the rotary frame. See Fig. 4.

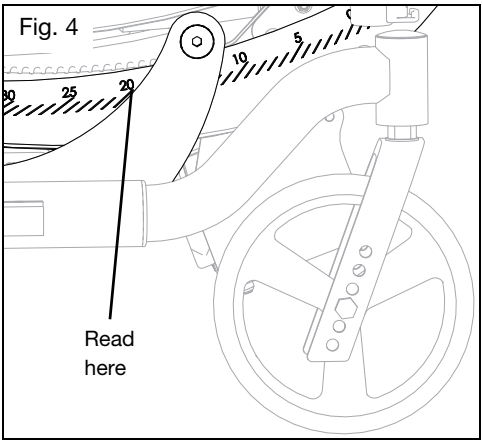

4. The chair should settle around 20°, if not, the seat frame set up needs adjustment.
5. If the chair does settle around 20°, reinsert the motor disconnect pin.

⚠ WARNING ⚠

WARNING: Ensure the motor disconnect pin is fully engaged before attempting a transfer. Failure to comply with the instruction above could result in serious injury.

Toggle Switch Hand Control Use

1. Ensure hand control toggle switch and the motor are connected to the battery before use. See Fig. 5.

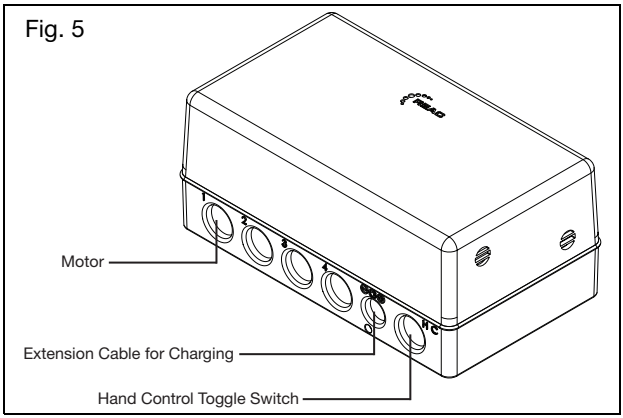

D. Power Tilt (Continued)

2. Pulling the hand control toggle switch up will tilt the chair (Fig. 6).
3. Pushing the hand control toggle switch down will undo the tilt (Fig. 6).

NOTE: The power tilt motor has limits set to protect the system if too much energy is required to change the tilt angle. If a limit is triggered, the motor will reset to an active state within a few seconds. These same limits are responsible for the motor discontinuing when the rotary frame reaches the maximum tilt range or a tilt stop. Power tilt chairs with recline are more susceptible to a motor reaching a limit and discontinuing when the client is reclined because the center of gravity has changed. It may be necessary to reduce the recline angle of the client for the motor to operate normally.

Fig. 6

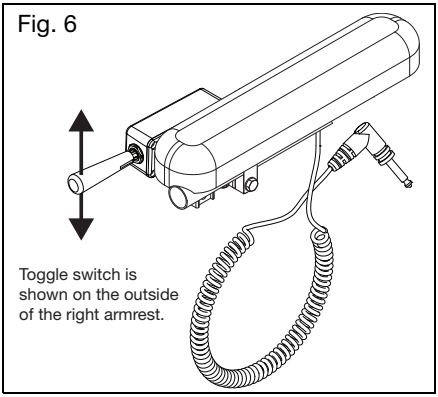

Rotating Toggle Switch Hand Control (Fig. 7)

1. Loosen bolt holding clamp and hardware to the toggle switch until the toggle control can be detached using a 10mm wrench.
2. Rotate the toggle switch 90° so toggle switch is perpendicular with the armrest.
3. Reinstall the toggle switch onto the clamp hardware assembly and secure by tightening bolt with a 10mm wrench.
4. Now, pulling the hand control toggle switch back will tilt the chair and pushing the switch forward will undo the tilt.

Fig. 7

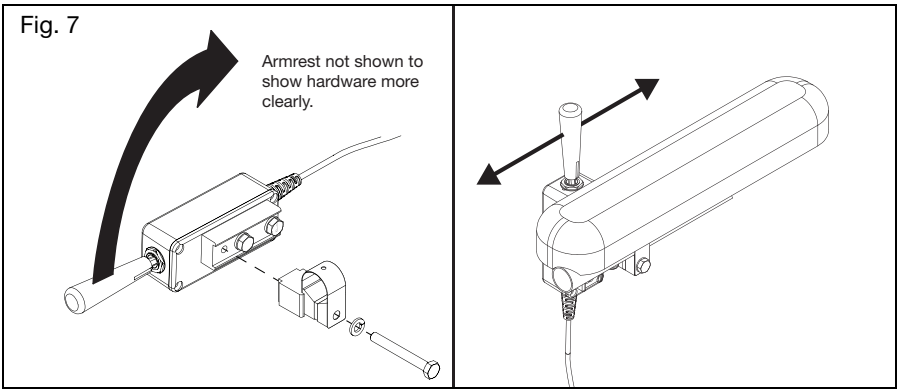

IV. WHEELCHAIR USE & CONFIGURATION

D. Power Tilt (Continued)

Pendant Hand Control Use

1. Ensure hand control toggle switch and the motor are connected to the battery before use. See Fig. 8.

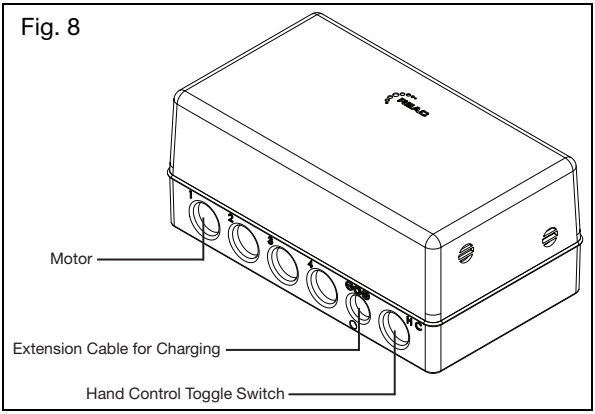

2. Push the down arrow button to tilt the chair (See Fig. 9).
3. Push the up arrow button to undo the tilt (See Fig. 9).
4. Push the power button to turn on or turn off the battery level lights (See Fig. 9).
5. Push and hold the up and down arrow buttons for three seconds to lock the key functions. Repeat to unlock key functions (See Fig. 9).

NOTE: The pendant hand control has a hook on the end of the control. This hook can be used to mount, or hang, the control on the wheelchair. Wherever the hand control is mounted, ensure cable is not in a position where it will be pinched, cut, trapped by moving components or obstruct tilt movement.

NOTE: The power tilt motor has limits set to protect the system if too much energy is required to change the tilt angle. If a limit is triggered, the motor will reset to an active state within a few seconds. These same limits are responsible for the motor discontinuing when the rotary frame reaches the maximum tilt range or a tilt stop. Power tilt chairs with recline are more susceptible to a motor reaching a limit and discontinuing when the client is reclined because the center of gravity has changed. It may be necessary to reduce the recline angle of the client for the motor to operate normally.

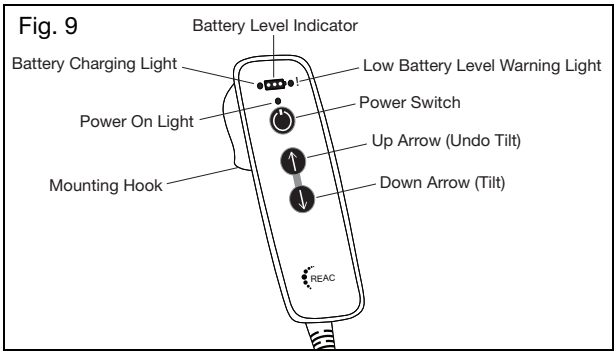

D. Power Tilt (Continued)

⚠WARNING⚠

WARNING: In the unlikely event of battery acid leakage and you get acid in your eyes or skin - rinse thoroughly with water and contact your local healthcare professional for further consultation.

⚠ **CHOKING HAZARD - The system is equipped with a charger connector plug to seal the connector hole, be aware that this plug can be removed and swallowed by a small child.**

⚠CAUTION⚠

CAUTION: Do not remove interior or posterior tilt stops (Fig. 10:A). Removing tilt stops may cause the system to to operate beyond its design limits causing system or component failure.

Fig. 10

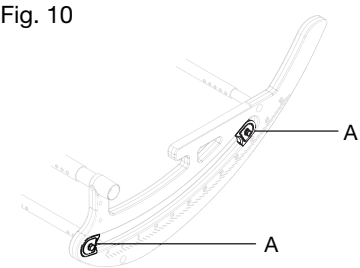

Transfers

⚠WARNING⚠

WARNING: Avoid the switch system and other adaptive switches when transferring to prevent unintentional chair tilting. Failure to comply with the instruction above could result in serious injury.

Cleaning and Disinfection

The RCS system is designed to fulfill IPx4 (or IPx6 as an option), which allows cleaning with water. For disinfection, it is recommended to use soap or equal and clean with a paper towel/rag.

Standard Features	
Controls: 1-4 channel individual actuators	**Weight:** 1.9 kg (4.19 lbs) (including batteries)
Current Limit Control: Default 8 A	**EMC Conformity:** •EN 61000-6-2 •EN 60601-1-2 •EN 61000-6-3 •ISO 7176-21
System Power: 24VDC	**Operating Temperature:** -15°C to +50°C (5°F to 122°F)
Batteries: •2 Ah (sealed lead accumulators) •Ventilated housing	**Storage Temperature:** -40°C to +60°C (-40°F to 140°F)
Charger: Power supply 120 VAC - 230 VAC	**Soft Start / Stop**
Protection Class: IPX4	**Flammability Rating:** UL94V-0
Color: Black and orange	**Single Fault Protection**

V. MAINTENANCE AND CARE

A. Maintenance Table

Regular and routine maintenance will extend the life of your wheelchair while improving its performance. Wheelchair repairs, the replacement of parts and any maintenance check that you are not comfortable performing should be done by an authorized supplier. Only use Ki Mobility approved parts when replacing components. Contact your Authorized Service Representative (Dealer locator can be found at Ki Mobility website) for parts information, identification, ordering and additional technical information or instruction. Most components are illustrated in "Ki Parts" on the Ki Mobility website.
Common tools to perform user authorized maintenance include: Tire pressure gauge, open end metric wrenches and metric allen wrenches.

⚠ WARNING ⚠

WARNING: Lack of maintenance could result in adverse events including loss of support or control which could result in serious injury.

⚠ CAUTION ⚠

CAUTION: Do not use petroleum-based solvents, degreasers or dewatering agents (including but not limited to automotive cleaners, alcohols or WD-40). Damage to components, bearings or finishes may occur.

Check	Weekly	Monthly	Annually
Clean your wheelchair. In the event of corrosive spills or exposure to biohazards, remove contaminants immediately. See the Cleaning section in this manual for instructions.	√		
Wipe the rotary frame glide surfaces with a damp cloth.	√		
Inspect cables for damage.	√		
Inspect the frame(s) and anti-tips for deformities, defects, cracks, dimples or bends. These could be signs of fatigue in the wheelchair which could result in a failure. Discontinue use of the wheelchair immediately and contact an authorized supplier.		√	
Have the wheelchair checked and adjusted by a qualified technician at your authorized supplier.			√

V. MAINTENANCE AND CARE

B. Cleaning

⚠CAUTION⚠

CAUTION: Washing upholstered components containing flame retardants, as indicated on the labeling of the upholstery, may reduce the flame retardants' efficacy over time. This may increase the risk of ignition when exposed to open flame or other ignition sources, which may increase the risk of injury.

Axles, Wheels, Tires and Moving Parts:

1. Clean around the axles and wheels weekly with a damp rag.
2. Hair and lint will lodge in and around the caster housing and rear wheel axles. Remove with a stiff brush or pick. Take care not to damage bearing seals.

Painted Surfaces

1. Hand wash using a cloth and mild detergent.
2. Dry using a clean cloth or allow wheelchair to air dry.
3. Nonabrasive wax may be used to help preserve painted surfaces.

Upholstery:

1. Hand wash using a cloth and mild detergent.
2. Allow upholstery to air dry. **DO NOT** machine dry.

Plastic Components

1. Hand wash using a cloth and mild detergent.
2. Do not use solvents or aggressive cleaners as they may damage plastic components.

Sanitizing

1. Disinfect surfaces with over the counter disinfecting sanitizer of at least 70% alcohol or wipes. Do not soak or allow pooling of cleaning solutions.
2. Allow sanitizer to remain on surface for at least 15 minutes and remove with aseptic cloth.

C. Storage

1. When not in use, keep your chair in a clean, dry area. Failure to do so may result in your chair rusting and/or corroding.
2. If your chair has been in storage for more than two months, it should be serviced and inspected by an authorized supplier before use.

VI. TROUBLESHOOTING

A. Symptoms and Solutions

For optimum performance, your wheelchair needs to be adjusted occasionally. The following is a list of potential symptoms you may encounter over the life of your wheelchair and the suggested solutions for each symptom. For best results when troubleshooting, try one solution at a time before proceeding to a second solution. If symptoms are not relieved or you are not confident in performing the solution, it is recommended to take the wheelchair to an authorized service center for repair.

Solutions:

A - Self Correct if capable or contact Authorized Distributor

B - Contact Authorized Distributor

			Symptoms						
			Chair pulls to one side	Looseness in chair	Caster Flutter	Squeaking, clicking or rattling	Will not tilt/ rattles when tilting	Difficulty Tilting	Chair tilts too quickly/ difficult to recover
Solutions	A	Check to make sure all fasteners are tightened appropriately, tighten if necessary.	X	X	X			X	
	A	Lubricate w/Teflon based lubricant between frame connections and mating parts in suspect areas.				X			
	B	Inspect rotary frame bearing surfaces for damage. Clean as necessary.				X	X		
	B	Optimize CG setting.						X	X

VII. WARRANTY

Ki Mobility warrants the frame, hangers, tilt assembly (including bearings) and quick-release axles of this wheelchair against defects in materials and workmanship for the life of the original purchaser. Power tilt components are warranted for two years except the batteries. All other Ki Mobility-made parts and components of this wheelchair are warranted against defects in materials and workmanship for one year from the date of first consumer purchase.

The expected life of the frame is five years.

Limitations to the Warranty

1. We do not warrant:
   a. Wear items: Upholstery, tires, armrest pads, tubes, armrests and push-handle grips.
   b. Damage resulting from neglect, misuse or from improper installation or repair.
   c. Damage from exceeding weight limit.
2. This warranty is VOID if the original chair serial number tag is removed or altered.
3. This warranty is VOID if the original chair has been modified from its original condition and it is determined the modification resulted in failure.
4. This warranty applies in North America only. Check with your supplier to find out if international warranties apply.

Ki Mobility's Responsibility

Ki Mobility's only liability is to replace or repair, at our discretion, the covered parts. There are no other remedies, expressed or implied.

Your Responsibility

a. Notify Ki Mobility, via an authorized supplier, prior to the end of the warranty period and get a return authorization (RA) for the return or repair of the covered parts.

b. Have the supplier send the authorized return, freight pre-paid, to:

Ki Mobility
5201 Woodward Drive
Stevens Point, WI 54481

c. Pay any charges for labor to repair or install parts.

FOCUS *PT*

MANUAL DE INSTRUCCIONES Y GARANTÍA

2023-10-23

I. INTRODUCCIÓN

⚠ ADVERTENCIA ⚠

ADVERTENCIA: No use esta silla de ruedas sin antes leer todo este manual. Usar la silla de ruedas sin leer primero el presente manual por completo podría ocasionar lesiones graves al usuario o a su asistente.

Ki Mobility aconseja capacitarse con un profesional de tecnologías asistivas (ATP) u otro profesional clínico o técnico competente en la seguridad de esta silla antes de su uso.

Si tiene alguna pregunta o inquietud sobre cualquier aspecto de esta silla de ruedas, este manual o el servicio prestado, no dude en ponerse en contacto con su proveedor autorizado, un representante autorizado o Ki Mobility. Puede comunicarse con Ki Mobility llamando al:

(1)715-254-0991

Ki Mobility
5201 Woodward Drive
Stevens Point, WI 54481
U.S.A

www.kimobility.com (Incluye localizador de distribuidores y acceso a información impresa)

II. CONTENIDO

I. INTRODUCCIÓN
II. CONTENIDO
III. AVISO - LEA ANTES DE USAR
A. Uso Previsto 24
B. Indicaciones de uso 24
C. Su seguridad 24
D. Palabras de aviso 25
E. Identificación del número de serie 25
F. Glosario de símbolos 26
G. Advertencias y precauciones generales 27
H. Su silla de ruedas y el medio ambiente 30
IV. USO Y CONFIGURACIÓN DE LA SILLA DE RUEDAS
A. Transporte de una silla de ruedas desocupada 31
B. Su Sistema Inclinación motorizada y sus partes 31
C. Temperatura de la superficie 32
D. Inclinación motorizada 32
V. MANUTENCIÓN Y CUIDADO
A. Tabla de manutención 39
B. Limpieza 40
C. Almacenamiento 40
VI. RESOLUCIÓN DE PROBLEMAS
A. Problemas y soluciones 41
VII. GARANTÍA 42

III. AVISO - LEA ANTES DE USAR

A. Uso Previsto

El diseño del kit del sistema de basculación motorizada Ki Mobility está pensado para sillas de ruedas manuales. Brinda a los usuarios una basculación posterior para aliviar la presión al estar sentados y al posicionarse.

B. Indicaciones de uso

El kit del sistema de basculación motorizada Ki Mobility se usa con un dispositivo accionado manualmente. Está pensado para ayudar, de forma motorizada, a adultos limitados a una posición sentada a aliviar la presión al estar sentados y al cambiar de posición.

C. Su seguridad

AVISO: Comuníquese con Ki Mobility para obtener información sobre retiros y avisos de seguridad.

Cualquier incidente o lesión relacionados con el uso de la silla de ruedas o sus accesorios debe informarse de inmediato si dicho incidente ha conducido, directa o indirectamente, a un deterioro de salud grave, o muerte, del usuario o de otra persona. Informe cualquier evento grave o lesión a Ki Mobility y, si así lo exige la normativa local, a la autoridad sanitaria competente donde reside legalmente el usuario u otra persona.
No use esta silla de ruedas sin antes leer todo este manual. ANTES de sentarse en esta silla de ruedas, un profesional de tecnologías asistivas (ATP) u otro profesional clínico o técnico competente debe capacitarlo en el uso seguro de la misma. Ki Mobility fabrica muchas sillas de ruedas diferentes que pueden satisfacer sus necesidades. El mejor método comprobado para elegir una silla de ruedas es consultar un profesional de tecnologías asistivas u otro profesional técnico competente y un profesional clínico experimentado, como un fisioterapeuta, un terapeuta ocupacional o un médico. La elección definitiva del tipo de silla de ruedas, sus opciones de configuración y su regulación está exclusivamente a cargo suyo y de sus profesionales técnicos y clínicos. Las opciones que elija, la configuración y la regulación de la silla de ruedas influyen directamente sobre su rendimiento, estabilidad y capacidad de satisfacer sus necesidades. Los factores a tener en cuenta que influyen sobre su seguridad y estabilidad son:

a. Sus habilidades y capacidades personales, incluyendo la fuerza, equilibrio y coordinación.
b. Los tipos de peligros y obstáculos que puede encontrar durante su día.
c. Las dimensiones, opciones y configuración específicas. En particular la altura y la profundidad del asiento, la angulación del asiento y espaldar, el tamaño y la posición de las ruedas posteriores y de los casters.

III. AVISO - LEA ANTES DE USAR

D. Palabras de aviso

En este manual encontrará palabras que se denominan de “aviso”. Estas palabras se utilizan para identificar y transmitir la gravedad de los riesgos variables. Antes de usar esta silla de ruedas, usted y toda persona que pueda ayudarle deben leer este manual completo. Preste atención a estas palabras de Aviso y tenga en cuenta toda nota, precaución o advertencia. Asegúrese de seguir todas las instrucciones y use su silla de ruedas de manera segura. La palabra de Aviso se refiere a un peligro o una práctica no segura que puede causar lesiones graves o la muerte a usted u otras personas. Las “Advertencias” se encuentran en tres categorías principales, de la siguiente manera:

NOTA - Nota indica una situación potencialmente peligrosa que, si no se evita, podría provocar una disminución en el rendimiento de la silla de ruedas o causar daños a la misma.

⚠ PRECAUCIÓN ⚠

PRECAUCIÓN: Precaución indica una situación potencialmente peligrosa que, si no se evita, podría ocasionar daños a su silla de ruedas y lesiones a usted.

⚠ ADVERTENCIA ⚠

ADVERTENCIA: Advertencia indica una situación potencialmente peligrosa que, si no se evita, podría provocar lesiones graves.

Estas palabras de Aviso se colocan a lo largo de todo el manual, donde sea apropiado para resaltar la situación de peligro. El capítulo F. contiene las situaciones peligrosas que se relacionan con el uso general de esta silla de ruedas.

E. Identificación del número de serie

El UDI (identificador único del dispositivo) aquí ilustrado es sólo una muestra. Vea la información específica de su producto en la etiqueta del UDI que se encuentra en el mismo, como se indica en la figura de abajo.

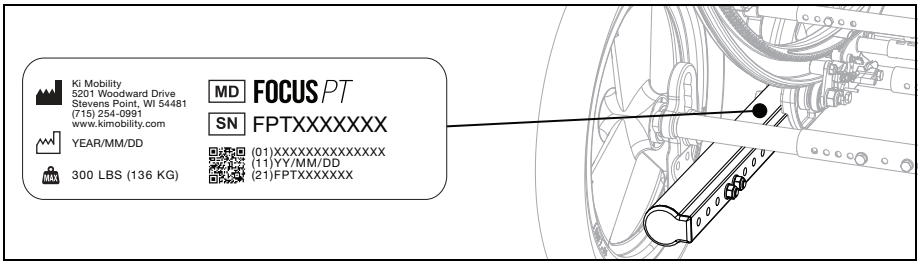

III. AVISO - LEA ANTES DE USAR

F. Glosario de símbolos

SÍMBOLO	DEFINICIÓN
	Indica al fabricante del dispositivo médico.
	Fecha de fabricación (YEAR/MM/DD).
	Indica la necesidad de que el usuario consulte una instrucción por motivos de seguridad, tales como precauciones y advertencias. Si se presenta en el dispositivo médico o en su empaque, indica la necesidad de que el usuario consulte las indicaciones por motivos de seguridad, tales como precauciones y advertencias.
MD	Indica que el artículo es un dispositivo médico.
SN	Indica el número de serie del fabricante de modo que se pueda identificar un dispositivo médico específico.
EC REP	Indica al representante autorizado en la Comunidad Europea.
CE	Indica la declaración del fabricante de que el producto cumple los requisitos de las directivas de la CE aplicables.
	Indica la necesidad de que el usuario consulte las indicaciones de uso.
www.kimobility.com	Indica la necesidad de que el usuario consulte el sitio web indicado a fin de obtener instrucciones de uso en formato electrónico.
	Indica un sitio web donde los usuarios pueden obtener información adicional sobre el producto médico.
MAX	Indica un límite máximo de peso especificado (lb/kg).
	Indica un punto de seguridad de tránsito.
	Indica un posible punto de pellizco.
	Indica la entidad que importa el dispositivo médico al lugar.
ISO 7176-19 WC19	Cumple con ANSI/RESNA WC-4 Sección 19 (WC19) e ISO 7176-19.
	Indica que no es para uso en tránsito.

III. AVISO - LEA ANTES DE USAR

G. Advertencias y precauciones generales

⚠ ADVERTENCIA ⚠

	Estándar	HD	Tránsito
Focus PT	300 lb (136 kg)	400 lb (181 kg)	300 lb (136 kg)

ADVERTENCIA: Los límites se refieren al peso total en libras del usuario más todos los artículos transportados. No exceda el límite de peso de la silla. Exceder el límite de peso puede dañar su silla o aumentar su riesgo de caerse o volcarse. Un vuelco o una caída pueden provocar lesiones graves.

⚠ **No use la silla para entrenamiento con pesas. El movimiento del peso adicional altera el centro de gravedad de la silla y aumenta el riesgo de volcar. Un vuelco puede provocar daños en la silla o lesiones graves.**

⚠ **No cuelgue mochilas, bolsas u objetos pesados por arriba del centro de gravedad del ocupante. El movimiento del peso adicional altera el centro de gravedad de la silla y aumenta el riesgo de volcar. Un vuelco podría provocar lesiones graves o la muerte. Si es necesario transportar cargas adicionales, se recomienda utilizar soportes y bolsas debajo del asiento. Los objetos colgados de la silla de ruedas pueden causar inestabilidad, pueden impedir el acceso a sus componentes , enredarse en piezas móviles o causar un desgaste prematuro de los componentes, como el tapizado del espaldar y las manijas de empuje.**

⚠ **Mantenga los neumáticos inflados a la presión correcta. El uso de una silla sin neumáticos inflados adecuadamente puede afectar su estabilidad, lo que aumenta el riesgo de vuelco. Un vuelco puede provocar daños en la silla o lesiones graves o la muerte a usted u otros. La presión correcta del neumático se indica en la pared lateral del neumático. Si no está seguro, su proveedor de silla de ruedas puede determinar si sus neumáticos son inflables.**

⚠ **Evite rampas o pendientes con más de 9 grados de inclinación. Las pendientes pronunciadas aumentan el riesgo de caerse o volcarse. Un vuelco o caída puede provocar daños en la silla o lesiones graves o la muerte a usted u otros. No use la silla en rampas o pendientes con más de 9 grados de inclinación (aproximadamente 2 pulgadas de subida/bajada por pie lineal): ni para arriba/abajo ni transversal.**

⚠ **Evite las superficies inclinadas resbaladizas o cubiertas de hielo, aceite o agua. Circular en pendientes resbaladizas puede imposibilitar el control de la silla de ruedas y provocar un vuelco o una caída. Un vuelco o caída puede provocar daños en la silla o lesiones graves.**

⚠ **Evite inclinarse sobre el costado o la parte posterior de su silla de ruedas para extender su alcance. Inclinarse sobre la silla podría cambiar su centro de gravedad, provocar inestabilidad y por consiguiente una caída o un vuelco. Un vuelco o caída puede provocar daños en la silla o lesiones graves.**

⚠ **No levante la silla de ruedas por sus partes removibles mientras está ocupada. Levantar una silla de ruedas por partes removibles mientras está ocupada podría causar que el usuario se caiga o pierda el control. Una caída o pérdida de control puede provocar daños en la silla o lesiones graves.**

⚠ **El material de embalaje debe mantenerse fuera del alcance de los niños. La manipulación inadecuada de los materiales de embalaje y el incumplimiento del deber de supervisar a los niños podría provocar asfixia y lesiones graves o muerte.**

⚠ **Su silla de ruedas cumple con la norma ISO 7176-16 en cuanto a inflamabilidad. La resistencia a la ignición puede cambiar con el uso, el paso del tiempo o la limpieza. Se deben tomar precauciones para evitar las fuentes de ignición o la cercanía con materiales inflamables que puedan aumentar la capacidad de ignición, como el oxígeno y el alcohol. También tenga en cuenta que agregarle a la silla componentes, sistemas posturales, soportes o materiales puede alterar la inflamabilidad. Los cambios a la inflamabilidad pueden dar como resultado lesiones graves.**

⚠ **Siempre mire hacia adelante para ver posibles obstáculos o cambios en el suelo que podrían hacer atascar los casters y la bandeja apoyapiés y frenar de golpe la silla de ruedas. Si no lo hace, la silla de ruedas podría volcarse inesperadamente y provocar una caída o pérdida de control. Una caída o pérdida de control puede provocar daños a su silla de ruedas, lesiones graves.**

G. Advertencias y precauciones generales (continuación)

⚠ **Cualquier parte del cuerpo que presione contra el chasis de la silla de ruedas u otros elementos de la misma puede deformar la piel y generar un punto de alta compresión. Éstos son dañinos para el tejido bajo estrés y pueden hacerle desarrollar una lesión por compresión o laceración de la piel. Si su piel enrojece o presenta cualquier otro síntoma de lesión por compresión o laceración de la piel, suspenda el uso de este producto de inmediato y consulte a su médico. Seguir usando la silla de ruedas después de que se presenten cambios en la piel puede dar como resultado lesiones graves.**

⚠ **Para mover y alzar la silla de ruedas sin el ocupante de forma segura, se recomienda plegar el espaldar (si lo permite la configuración) y agarrar en los puntos del chasis que se indican en el diagrama. Tenga cuidado de no sujetar donde los componentes son extraíbles o moverlos durante el uso de la silla para evitar lesiones y falla del componente.**

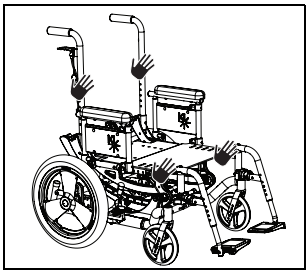

⚠ **La dimensión total de las sillas de ruedas varía según su configuración específica, como la profundidad y el ancho del asiento, el tipo de ruedas y neumáticos y el agregado de accesorios de postventa no suministrados por Ki Mobility. Si la dimensión total de su silla de ruedas en particular supera aquella recomendada en la imagen a continuación, puede verse limitado el acceso a vías de escape de emergencia. No poder acceder a una vía de escape de emergencia puede dar como resultado lesiones graves.**

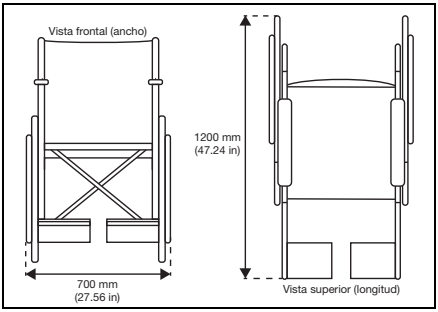

⚠ PRECAUCIÓN ⚠

PRECAUCIÓN: Evite ajustar demasiado los pernos y las piezas que sujetan los componentes al chasis. Apretar demasiado puede dañar la silla, lo que afecta su durabilidad y rendimiento. El daño a la silla puede provocar lesiones al usuario.

NOTA: El capítulo de manutención del presente manual explica cómo ajustar pernos y sujetadores. Si no está seguro de cómo apretar correctamente los pernos o las piezas o carece de las herramientas necesarias, consulte a su proveedor autorizado.

G. Advertencias y precauciones generales (continuación)

⚠ ADVERTENCIA ⚠

ADVERTENCIA: Usar el apoyapiés sin calzado protector, como los zapatos, puede provocar lesiones graves en los pies.

Las sillas de ruedas Ki Mobility vienen con múltiples opciones de apoyapiés. Son regulables y están diseñados para facilitar un adecuado apoyo y posición de sus pies. Deben usarse con calzado protector para los pies, como los zapatos. En general, las bandejas apoyapiés en sí pueden ser más pequeñas que sus pies y no los protegen de lesiones al chocar contra paredes, puertas u otros elementos duros que pueda encontrar al usar la silla de ruedas. La superficie de las bandejas puede tener rugosidades o coberturas que evitan que el pie se deslice, algunas vienen con ranuras para facilitar la fijación de otros soportes para los pies. Tales rugosidades o complementos de fijación no están diseñados para el contacto con los pies desnudos y pueden provocar abrasión en la piel o puntos de presión que afecten la integridad del tejido. Se pueden agregar soportes extra, como almohadillas o una caja para los pies, a fin de protegerlos en ausencia de calzado protector como los zapatos. Si no está seguro de si sus apoyapiés son adecuados para usted, consulte un ATP u otro profesional técnico competente, y un profesional clínico experimentado, como un fisioterapeuta, terapeuta ocupacional o médico a fin de determinar qué apoyapiés responderá mejor a sus necesidades. Si tiene laceraciones en la piel u otros problemas de integridad de los tejidos suspenda el uso y recurra a un profesional clínico capacitado en el cuidado de la piel, como un médico, enfermero o terapeuta. Siempre siga los consejos de los profesionales que se ocupan de su piel y use los apósitos o revestimientos recomendados para protegerla.

⚠ ADVERTENCIA ⚠

ADVERTENCIA: Usar un apoyo RLS sin la protección adecuada puede provocar lesiones graves en su extremidad residual.

Si ha tenido una amputación o deformación en una o ambas extremidades inferiores, es posible que su silla de ruedas venga con uno o dos apoyos RLS. Éstos están diseñados para usarse con extremidades residuales adecuadamente protegidas.. Pueden ser intencionalmente más cortos que ellas y no las protegen de lesiones por chocar contra paredes, puertas u otros elementos duros que pueda encontrar durante el uso de la silla de ruedas. Las extremidades residuales pueden tener problemas de integridad tisular por cizallamiento y abrasión. Protéjalas en todo momento con los debidos revestimientos para reducir tal riesgo. Si tiene cortes en la piel u otros problemas de integridad de los tejidos suspenda el uso y recurra a un profesional clínico capacitado en el cuidado de la piel, como un médico, enfermero o terapeuta. Siempre siga los consejos de los profesionales que se ocupan de su piel y use los apósitos o revestimientos recomendados para protegerla.

G. Advertencias y precauciones generales (continuación)

⚠ ADVERTENCIA ⚠

ADVERTENCIA: En función de su tipo de piel y otras afecciones relacionadas con su discapacidad, puede desarrollar irritaciones o abrasiones por contacto prolongado o frotamiento contra las superficies de su silla de ruedas. La irritación y las abrasiones pueden provocar complicaciones adicionales debidas a cortes en la piel que pueden ser graves.

Ki Mobility recomienda usar ropa u otros revestimientos protectores sobre la piel que descansa o se frota contra los componentes o el chasis de la silla de ruedas. Si tiene cortes en la piel u otros problemas de integridad de los tejidos suspenda el uso y recurra a un profesional clínico capacitado en el cuidado de la piel, como un médico, enfermero o terapeuta. Siempre siga los consejos de los profesionales que se ocupan de su piel y use los apósitos o revestimientos recomendados para protegerla.

H. Su silla de ruedas y el medio ambiente

⚠ PRECAUCIÓN ⚠

PRECAUCIÓN: La exposición al agua o la humedad excesiva puede causar que el metal en la silla de ruedas se oxide o corroa y que la tela se rasgue. Seque su silla lo antes posible si se expone al agua.

⚠ **NO UTILICE SU SILLA DE RUEDAS EN DUCHAS, PISCINAS O EN EL AGUA EN GENERAL. Esto hará que su silla de ruedas se oxide o corroa y finalmente sufra desperfectos.**

⚠ **No utilice su silla de ruedas en la arena. La arena puede entrar en los cojinetes de las ruedas y las piezas móviles. Esto causará daños y finalmente hará que la silla de ruedas falle.**

IV. USO Y CONFIGURACIÓN DE LA SILLA DE RUEDAS

A. Transporte de una silla de ruedas desocupada

Las sillas de ruedas Ki Mobility son generalmente adecuadas para ser transportadas en vehículos de motor y aviones. Las sillas de ruedas siempre deben estar sujetadas (se requieren instrucciones específicas del transportista). En función de la configuración de la silla de ruedas, cualquier silla de ruedas en particular puede ser demasiado grande para el transporte en algunos vehículos de motor o aviones. Consulte otros capítulos sobre cómo desmontar opcionales y accesorios para disminuir el tamaño con objeto de guardarla.

B. Su Sistema Inclinación motorizada y sus partes

1. Inspeccione y lleve a cabo la manutención de su silla de ruedas según el capítulo Manutención y Cuidado.
2. En caso de detectar un problema, póngase en contacto de inmediato con el distribuidor oficial.

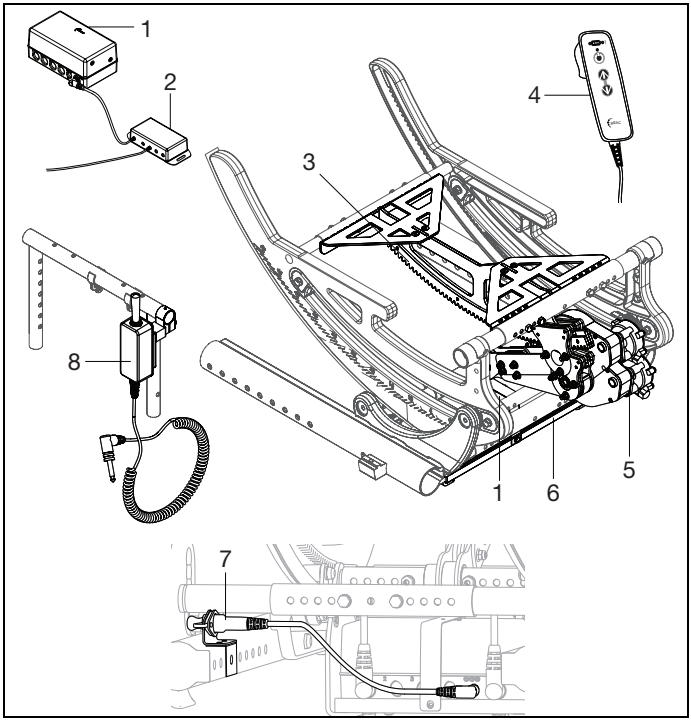

1. Batería
2. Control de la Interfase
3. Conjunto de bastidor inclinación motorizada
4. Control Manual Colgante
5. Motor
6. Bandeja de batería
7. Cable del cargador
8. Control manual de conmutador giratorio

Pesos máximos del usuario de Focus PT					
Nombre de MD	Prefijo serial	Peso máximo estándar del usuario (LB)	Peso máximo estándar del usuario (KG)	Peso máximo HD del usuario (LB)	Peso máximo HD del usuario (KG)
Focus PT	FPT	300	136	400	181

IV. USO Y CONFIGURACIÓN DE LA SILLA DE RUEDAS

C. Temperatura de la superficie

⚠ ADVERTENCIA ⚠

ADVERTENCIA: Las superficies calientes de las sillas de ruedas pueden crear situaciones potencialmente peligrosas que, si no se evitan, podrían causar lesiones.

⚠ **No exponga la silla de ruedas ni sus componentes al frío extremo. Las superficies metálicas extremadamente frías pueden congelar la piel sobre la superficie y dañar la piel.**

Tenga en cuenta que la exposición prolongada a la luz solar directa u otras fuentes de calor radiante puede aumentar la temperatura de las superficies de su silla de ruedas por encima de los límites estimados recomendados por estándares.
Los cuidadores deben evaluar a los pacientes a fin de detectar reacciones adversas de la piel por las superficies de contacto tales como enrojecimiento, hinchazón, sensibilización a la irritación, alergia, respuesta inmune u otras reacciones.

D. Inclinación motorizada

El Focus Power Tilt utiliza una batería y una caja de control de interfaz Reac RCB10 cuando se acciona con interruptores adaptables. La Caja de Control Reac - RCB10 es una caja de control de 4 canales compacta y flexible con una batería de 2 Ah y un cargador externo. La RCB10 está diseñada para cumplir con las normas para sillas de ruedas motorizadas (EN 12184) y productos de asistencia (EN 12182). Ver Fig. 1.

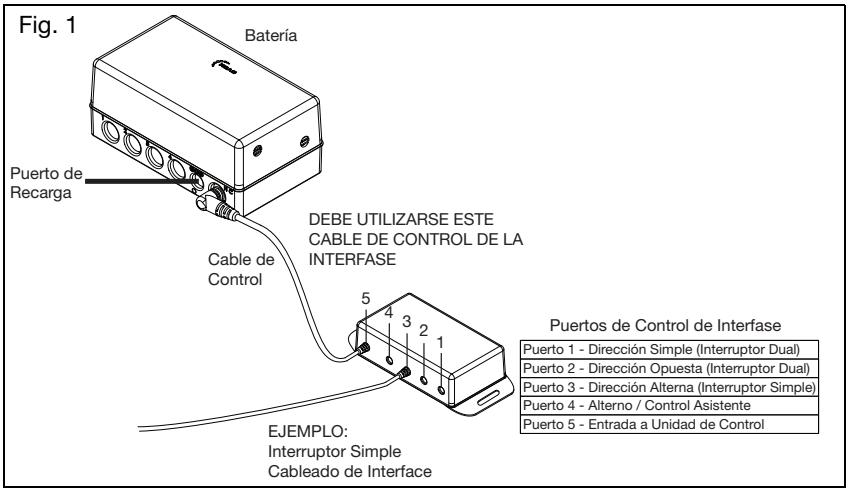

D. Inclinación motorizada (Continuación)

Instalación de la caja de control de la interfaz

Instale la caja de control de la interfaz y el cable en un lugar donde el cable no se vea pellizcado, cortado, atrapado por componentes en movimiento o que obstaculice el movimiento de inclinación. La caja de control de la interfaz debe estar lo bastante cerca de la batería para que el cable no se estire ni se suelte. Asegúrese de que el cable no se vea expuesto a resultar atrapado o enganchado por ningún otro objeto.

Conexión de los interruptores adaptables a la caja de control de la interfaz (vea la imagen anterior)

Para un solo interruptor, conecte el cable de la interfaz de interruptor único al puerto tres de la caja de control de la interfaz. Para un interruptor doble, conecte los dos cable de interfaz de doble interruptor a los puerto uno y dos de la caja de control de la interfaz. Enrute los cables del interruptor adaptativo de modo que no se vean pellizcados, cortados o atrapados por componentes en movimiento, o que obstaculicen el movimiento de inclinación. Asegúrese de que haya suficiente holgura en los cables para que no se estiren ni se suelten de la caja de control de la interfaz o de la ubicación de instalación.

NOTA: El cable de la caja de control de la interfaz acepta un conector telefónico mono de 3.5 mm / 1/8”.

⚠ ADVERTENCIA ⚠

ADVERTENCIA: Asegúrese de que la caja de control manual y los cables estén seguros y fuera del camino de cualquier pieza móvil para evitar posibles daños o una posible caída que pueda causar lesiones.

IV. USO Y CONFIGURACIÓN DE LA SILLA DE RUEDAS

D. Inclinación motorizada (Continuación)

Carga inicial

1. Identifique la caja con el cargador.
2. Conecte el cable del cargador al cable de extensión (Fig. 2:A).
3. Conecte el otro extremo del cargador a un enchufe de pared para una carga inicial.
4. Cargue completamente la batería antes de usarla por primera vez.

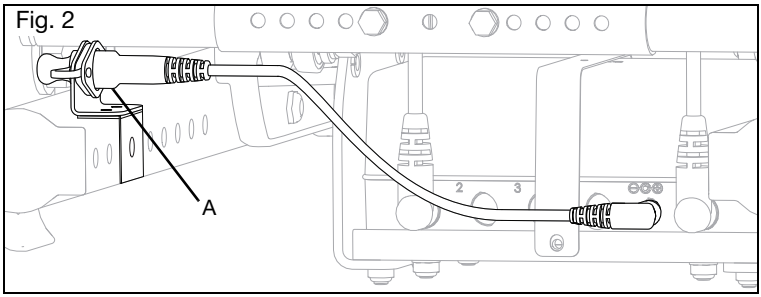

Cargando

Para obtener más información sobre la carga y el cargador de la batería, consulte el manual del propietario del cargador de la batería que se incluye en la caja del cargador.

- La batería se carga a través del cargador externo.
- Sólo se permite cargar con el cargador proporcionado.
- El tiempo de carga de un sistema completamente descargado es de aproximadamente 6 horas.
- La carga debe realizarse en una habitación con buena ventilación y una temperatura de 0-40°C (32-104°F).
- El sistema impide el funcionamiento durante la carga.
- Si se almacena, la batería debe cargarse antes de usarla.

Cambio de inclinación manual o Ajuste del centro de gravedad

NOTA: Se requiere un ajuste del centro de gravedad para el uso inicial y después de realizar cualquier ajuste a la silla.

1. Con el ocupante en la silla, asegúrese de que haya dos personas presentes para ayudar en el ajuste del Centro de Gravedad.
2. Una persona debe apoyar la parte posterior de la silla para evitar una caída repentina mientras que la otra tira del pasador de desconexión del motor (Fig. 3:A) del conjunto de inclinación motorizado.

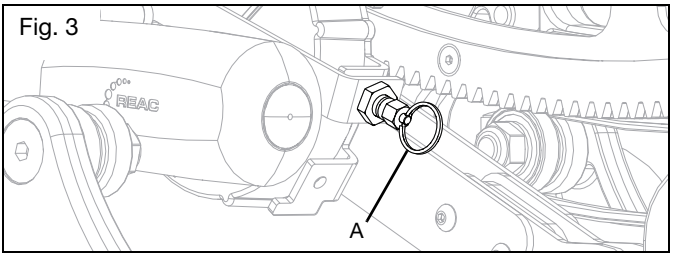

IV. USO Y CONFIGURACIÓN DE LA SILLA DE RUEDAS

D. Inclinación motorizada (Continuación)

3. Permita que la silla se asiente en su posición y lea la medición del ángulo en el chasis giratorio. Ver Fig. 4.

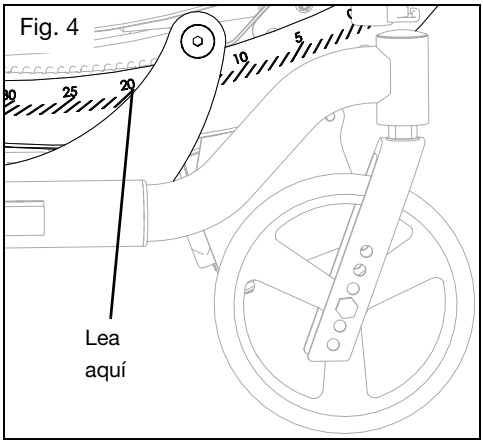

4. La silla debe asentarse alrededor de 20°; en caso contrario, la configuración del chasis del asiento necesita un ajuste.
5. Si la silla se asienta alrededor de 20°; vuelva a insertar el pasador de desconexión del motor.

⚠ ADVERTENCIA ⚠

ADVERTENCIA: Asegúrese de que el pasador de desconexión del motor esté completamente enganchado antes de intentar una transferencia. No cumplir con la instrucción anterior puede ocasionar lesiones graves.

Uso del conmutador de control manual

1. Asegúrese de que el conmutador de control manual y el motor estén conectados a la batería antes de usarlo. Ver Fig. 5.

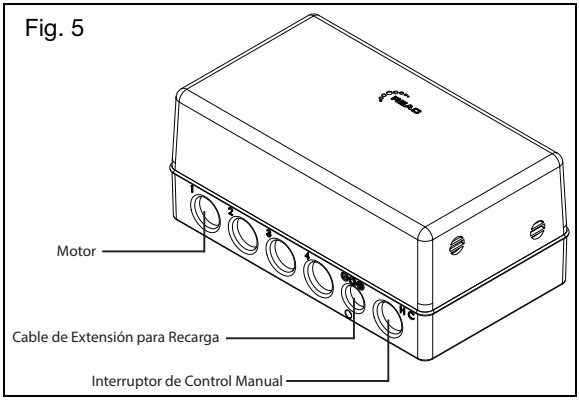

IV. USO Y CONFIGURACIÓN DE LA SILLA DE RUEDAS

D. Inclinación motorizada (Continuación)

2. Al tirar del conmutador de control manual hacia arriba, la silla se inclinará (Fig. 6).
3. Al empujar el conmutador de control manual hacia abajo, se deshará la inclinación (Fig. 6).

NOTA: El motor eléctrico de inclinación tiene límites establecidos para proteger el sistema si se requiere demasiada energía para cambiar el ángulo de inclinación. Si se activa un límite, el motor se restaurará a un estado activo en unos segundos. Estos mismos límites son responsables de que el motor se interrumpa cuando el chasis giratorio alcanza el rango máximo de inclinación o un tope de inclinación. Las sillas con inclinación motorizada son más susceptibles a que un motor alcance un límite y se interrumpa cuando el cliente esté reclinado porque el centro de gravedad ha cambiado. Puede ser necesario reducir el ángulo de reclinación del cliente para que el motor funcione normalmente.

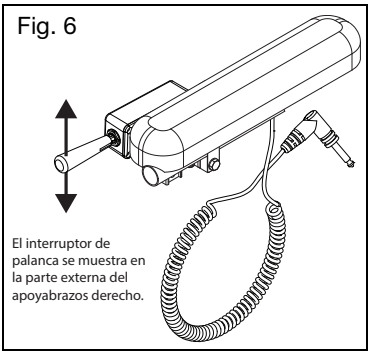

Control manual de conmutador giratorio (Fig. 7)

1. Afloje el perno que sostiene la abrazadera y los sujetadores al conmutador hasta que el control de conmutador se pueda retirar con una llave de 10mm.
2. Gire el conmutador 90° de modo que quede perpendicular al apoyabrazos.
3. Vuelva a instalar el conmutador en el conjunto de los sujetadores de la abrazadera y asegúrelo apretando el perno con una llave de 10mm.
4. Ahora, si se tira del conmutador de control manual hacia atrás, se inclinará la silla; y si se empuja el interruptor hacia adelante, se deshará la inclinación.

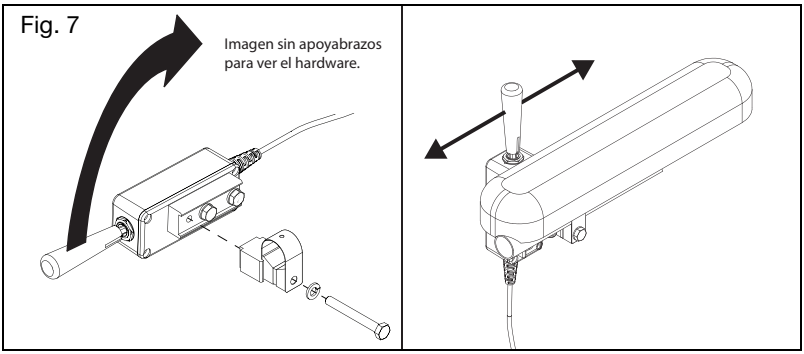

IV. USO Y CONFIGURACIÓN DE LA SILLA DE RUEDAS

D. Inclinación motorizada (Continuación)

Uso del control manual colgante

1. Asegúrese de que el conmutador de control manual y el motor estén conectados a la batería antes de usarlo. Ver Fig. 8.

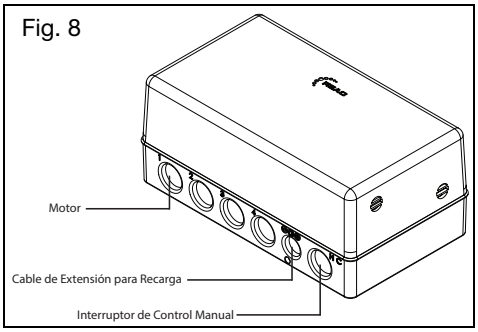

2. Presione el botón de flecha hacia abajo para inclinar la silla (véase la Fig. 9).
3. Presione el botón de flecha hacia arriba para deshacer la inclinación (ver Fig. 9).
4. Presione el botón de alimentación para encender o apagar las luces de nivel de la batería (consulte la Fig. 9).
5. Mantenga presionados los botones de flecha arriba y abajo durante tres segundos para bloquear las funciones de las teclas. Repita el procedimiento para desbloquear las funciones de las teclas (véase la Fig. 9).

NOTA: El control manual colgante tiene un gancho en el extremo del control. Este gancho se puede utilizar para instalar o colgar el control en la silla de ruedas. Dondequiera que se instale el control manual, asegúrese de que el cable no esté en una posición en que se vea pellizcado, cortado, atrapado por componentes en movimiento o que obstaculice el movimiento de inclinación.

NOTA: El motor eléctrico de inclinación tiene límites establecidos para proteger el sistema si se requiere demasiada energía para cambiar el ángulo de inclinación. Si se activa un límite, el motor se restaurará a un estado activo en unos segundos. Estos mismos límites son responsables de que el motor se interrumpa cuando el chasis giratorio alcanza el rango máximo de inclinación o un tope de inclinación. Las sillas con inclinación motorizada son más susceptibles a que un motor alcance un límite y se interrumpa cuando el cliente esté reclinado porque el centro de gravedad ha cambiado. Puede ser necesario reducir el ángulo de reclinación del cliente para que el motor funcione normalmente.

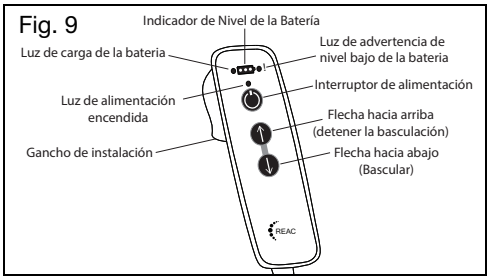

IV. USO Y CONFIGURACIÓN DE LA SILLA DE RUEDAS

D. Inclinación motorizada (Continuación)

⚠ ADVERTENCIA ⚠

ADVERTENCIA: En el improbable caso de que haya una fuga de ácido de la batería y a usted le caiga ácido en los ojos o la piel, enjuáguelos bien con agua y póngase en contacto con su profesional de la salud local para una consulta adicional.

⚠ **RIESGO DE ASFIXIA - El sistema está equipado con una clavija en el conector del cargador para sellar el orificio del conector; tenga en cuenta que un niño pequeño puede quitar este enchufe y tragarlo.**

⚠ PRECAUCIÓN ⚠

PRECAUCIÓN: No retire los topes de inclinación interiores o posteriores (Fig. 10:A). Quitar los topes de inclinación puede hacer que el sistema funcione más allá de sus límites de diseño, ocasionando un fallo del sistema o de los componentes.

Fig. 10

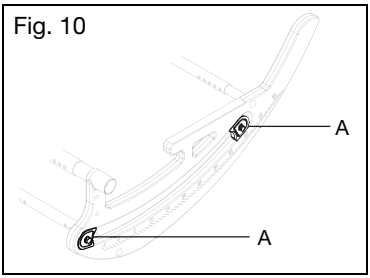

Transferencia

⚠ ADVERTENCIA ⚠

ADVERTENCIA: Evite el sistema de interrupción y otros interruptores adaptativos al hacer transferencias para evitar la inclinación involuntaria de la silla. No cumplir con la instrucción anterior puede ocasionar lesiones graves.

Limppieza y desinfección

El sistema RCS está diseñado para cumplir con IPx4 (o IPx6 como opción), lo que permite que se limpie con agua. Para su desinfección, se recomienda utilizar jabón o un producto similar y limpiar con una toalla de papel o un trapo.

Características estándar:	
Controles: Actuadores individuales de 1-4 canales	**Peso:** 1.9 kg (4.19 lb) (incluidas las baterías)
Control de limitación actual: Predeterminado 8 A	**Conformidad con EMC:** •in 61000-6-2 •in 60601-1-2 •in 61000-6-3 •ISO 7176-21
Alimentación del sistema: 24 VCC	**Temperatura de operación:** -15°C a +50°C (5°F a 122°F)
Baterías: •2 Ah (acumuladores de plomo sellados) •Alojamiento ventilado	**Temperatura de almacenamiento:** -40°C a +60°C (-40°F a 140°F)
Cargador: Fuente de alimentación 120 VAC - 230 VCA	**Inicio y parada suaves**
Clase de protección: IPX4	**Clasificación de inflamabilidad:** UL94V-0
Color: Negro y naranja	**Protección contra fallas sencilla**

V. MANUTENCIÓN Y CUIDADO

A. Tabla de manutención

La manutención regular y habitual extenderá la vida útil de su silla de ruedas a la vez que mejorará su desempeño. Reparar una silla de ruedas, sustituir piezas y efectuar cualquier control de manutención en los cuales no se sienta seguro debe ser llevada a cabo por un distribuidor oficial. Use únicamente piezas aprobadas por Ki Mobility cuando reemplace componentes. Póngase en contacto con su representante de servicio autorizado (puede valerse del localizador de distribuidores del sitio web de Ki Mobility) a fin de obtener información sobre piezas, identificación, pedidos e información técnica o instrucción adicional. La mayoría de los componentes se ilustran en "Ki Parts" en el sitio web de Ki Mobility.

Entre las herramientas comunes para realizar el mantenimiento autorizado tenemos:Medidor de presión de los neumáticos, Llaves de boca fija y métricas y Llaves Allen métricas.

⚠ ADVERTENCIA ⚠

ADVERTENCIA: La falta de manutención podría dar lugar a eventos adversos, entre ellos la pérdida de apoyo o control, lo que podría provocar lesiones graves.

⚠ PRECAUCIÓN ⚠

PRECAUCIÓN: No use disolventes, desengrasantes o agentes deshidratantes a base de petróleo (incluidos, entre otros, limpiadores para automóviles, alcoholes o WD-40). Pueden dañar los componentes, cojinetes o acabados.

Revise	Semanal-mente	Mensual-mente	Anual-mente
Mantenga limpia la silla de ruedas. En caso de derrames corrosivos o exposición a riesgos biológicos, elimine las sustancias contaminantes de inmediato. Consulte las instrucciones del capítulo de Limpieza de este manual.	✓		
Limpie las superficies de deslizamiento del chasis giratorio con un paño húmedo.	✓		
Inspeccionar los cables en busca de daños.	✓		
Inspeccione el chasis y los antivuelco para detectar deformaciones, defectos, grietas, marcas o torceduras. Estos podrían ser signos de fatiga en la silla de ruedas que podrían dar como resultado una falla. Deje de usar la silla de ruedas de inmediato y póngase en contacto con un proveedor autorizado.		✓	
Haga que un técnico calificado de su proveedor autorizado revise y ajuste la silla de ruedas.			✓

V. MANUTENCIÓN Y CUIDADO

B. Limpieza

⚠ PRECAUCIÓN ⚠

PRECAUCIÓN: Lavar los componentes tapizados que contienen retardadores de llama, como se indica en la etiqueta del tapizado, puede reducir la eficacia de los retardadores de llama con el tiempo. Esto puede aumentar el riesgo de ignición cuando se expone a llamas expuestas u otras fuentes de ignición, lo que puede aumentar el riesgo de lesiones.

Ejes, ruedas, neumáticos y piezas móviles:

1. Limpie semanalmente alrededor de los ejes y las ruedas con un trapo húmedo.
2. El pelo y la pelusa se alojan dentro y alrededor del alojamiento del caster y los ejes de las ruedas posteriores. Quite con un cepillo rígido o un punzón. Tenga cuidado de no dañar los sellos de los cojinetes.

Superficies pintadas

1. Lave a mano con un paño y un detergente suave.
2. Seque con un paño limpio o deje que la silla de ruedas se seque al aire.
3. Se puede usar cera no abrasiva para ayudar a preservar las superficies pintadas.

Tapizado:

1. Lave a mano con un paño y un detergente suave.
2. Deje que el tapizado se seque con el aire. **NO** seque con secarropas.

Componentes de plástico

1. Lave a mano con un paño y un detergente suave.
2. No use disolventes ni limpiadores agresivos, ya que pueden dañar los componentes de plástico.

Desinfección

1. Desinfecte las superficies con un desinfectante de venta libre con un mínimo de 70% de alcohol, o bien con toallitas. No empape con las soluciones de limpieza ni deje grandes cantidades de líquido acumuladas.
2. Deje actuar el desinfectante sobre la superficie al menos 15 minutos y luego retírelo con un paño aséptico.

C. Almacenamiento

1. Cuando no esté en uso, mantenga su silla en un área limpia y seca. De lo contrario, la silla se oxidará o corroerá.
2. Si su silla ha estado almacenada durante más de dos meses, debe ser revisada por su proveedor autorizado antes de usarla.

VI. RESOLUCIÓN DE PROBLEMAS

A. Problemas y soluciones

Para un rendimiento óptimo, su silla de ruedas debe ser regulada cada tanto. La siguiente es una lista de posibles problemas que puede encontrar durante la vida útil de su silla de ruedas y las soluciones sugeridas para cada problema. Para obtener los mejores resultados en la resolución de problemas, pruebe una solución a la vez, antes de pasar a una segunda solución. Si los problemas no mejoran o no está seguro de solucionarlos, se recomienda llevar la silla de ruedas a un centro de servicio autorizado para su reparación.

Soluciones:

A - Autocorrección si es posible o póngase en contacto con el distribuidor autorizado

B - Comuníquese con el distribuidor autorizado

			Problemas						
			La silla tira hacia un lado	Silla floja	Caster que vibra	Chirridos, chasquidos o traqueteo	No se inclina o hace un traqueteo al inclinarse	Dificultad para inclinarse	La silla se inclina demasiado rápido o es difícil de recuperar
Soluciones	A	Verifique que todos los sujetadores estén apretados apropiadamente; apriételos si es necesario.	X	X	X			X	
	A	Aplique un lubrificante a base de teflón entre las conexiones del chasis y las correspondientes piezas de acoplamiento en las áreas sospechosas.				X			
	B	Inspeccione las superficies de los rodamientos del chasis giratorio en busca de daños. Límpielos según sea necesario.				X	X		
	B	Optimice el seteo del Centro de Gravedad.						X	X

VII. GARANTÍA

Ki Mobility garantiza el chasis, las barras, el ensamble de inclinación (incluidos los cojinetes) y los ejes de liberación rápida de esta silla de ruedas ante defectos de materiales y mano de obra durante la vida del comprador original. Los componentes de la basculación mecanizada poseen garantía por dos años, con excepción de las baterías. Todas las demás piezas y componentes de esta silla de ruedas están garantizados ante defectos de los materiales y la mano de obra por un término de un año desde la fecha de compra del primer consumidor.

La vida estimada del chasis es de cinco años.

Limitaciones a la garantía

1. No garantizamos:
   a. Artículos de desgaste: Tapizado, neumáticos, apoyabrazos y sus almohadillas, tubos y manijas de empuje.
   b. Daños resultantes de negligencia, mal uso o instalación o reparación inadecuada.
   c. Daño por exceder el límite de peso.
2. Esta garantía es NULA si se quita o altera la etiqueta original del número de serie de la silla de ruedas.
3. Esta garantía es NULA si la silla de ruedas original ha sido modificada con respecto a su estado originario y se determina que dicha modificación dio como resultado una falla.
4. Esta garantía es válida sólo en América del norte. Infórmese con su proveedor si tienen garantías de alcance internacional.

Responsabilidad de Ki Mobility

La única responsabilidad de Ki Mobility es sustituir o reparar, a su propia discreción, las piezas cubiertas por garantía. No existen otros recursos explícitos o implícitos.

Responsabilidad del comprador

a. Cursar notificación a Ki Mobility a través de un proveedor autorizado antes del final del período de validez de la garantía, y obtener una autorización de devolución (RA) para devolver o reparar las piezas cubiertas por garantía.
b. Exigir que el proveedor envíe el artículo con devolución autorizada, con transporte prepagado, a:

   Ki Mobility
   5201 Woodward Drive
   Stevens Point, WI 54481
c. Pagar todo costo de mano de obra para reparar o instalar piezas.

Ki Mobility
5201 Woodward Drive
Stevens Point, Wisconsin 54481
715-254-0991

www.kimobility.com

DCN1130.1