CATALYST 5X

USER INSTRUCTION MANUAL & WARRANTY
MANUAL DE INSTRUCCIONES Y GARANTÍA

Ki Mobility

I. INTRODUCTION

Thank you for purchasing a Catalyst 5VX wheelchair!

Please do not use this wheelchair without first reading this entire manual. BEFORE riding, you should be trained in the safe use of this chair by an Assistive Technology Practitioner (ATP) or clinical professional.

If you have any questions or concerns about any aspect of this wheelchair, this manual, or the service provided by us or your retail supplier, please do not hesitate to contact us by telephone at:

715-254-0991

In writing at:

Ki Mobility
5201 Woodward Drive
Stevens Point, WI 54481
U.S.A

Via email at:

sales@kimobility.com

Or via our Authorized EU Representative:

James Leckey Design
19C Ballinderry Road
Lisburn
BT28 2SA
Phone: 0800 318265 (UK) or 1800 626020 (ROI)
www.leckey.com

Ki Mobility
Better by Design

II. TABLE OF CONTENTS

La Versión en Español comienza en la página 39

I. INTRODUCTION
II. TABLE OF CONTENTS
III. NOTICE - READ BEFORE USE
A. Your Safety and Stability 4
IV. WARNINGS
A. Signal Words 4
B. General Warnings 5
C. Positioning Belts 6
D. Riding Your Wheelchair 6
E. Power Drives 7
F. Ascending Stairs 7
G. Descending Stairs 8
H. Transfers 8
I. Your Wheelchair and the Environment 8
J. Modifying your Wheelchair 9
K. Wheelchair Stability 9
L. Aftermarket Seating 10
V. SET UP & USE OF YOUR WHEELCHAIR
A. Your Catalyst 5VX & It's Parts 11
B. Transit Use 13
C. Height Adjustable T-Arms 16
D. Swing Away Armrests 17
E. Flip Back Height Adjustable T-Arm 18
F. Swing Away Hangers 19
G. Swing Away Hangers with 4-Way Latch 20
H. Folding Frame 20
I. Extension Tubes 21
J. Elevating Leg Rest 22
K. Pro Elevating Leg Rest 23
L. Pediatric Pro Elevating Leg Rest 23
M. Multi-Angle Footrest 23
N. Adjustable Height Backrest 26
O. Catalyst Half-Folding Backrest 26
P. Rear Wheels 27
Q. Upholstery Fabric 27
R. Wheel Locks 28
S. Anti-Tips 29
T. Swing-In Anti-Tips 31
U. Seat Sling 32
V. Cushion Installation 32
W. Oxygen Tank Holder (Optional) 32

II. TABLE OF CONTENTS

X. Step Tube (Optional) 33
Y. Transit Wheels (Optional) 34

VI. MAINTENANCE

A. Inspecting Your Wheelchair 35
B. Routine Maintenance 36
C. Cleaning 37
D. Storage 37

VII. WARRANTY 38

III. NOTICE - READ BEFORE USE

A. Your Safety and Stability

Ki Mobility manufactures many different wheelchairs that might meet your needs. You should consult an Assistive Technology Professional when selecting which model would best meet your particular requirements and how the wheelchair should be set up and adjusted. Final selection of the type of wheelchair, options and adjustments rests solely with you and your medical professional. The options you choose and the set-up and adjustment of the wheelchair have a direct impact on its stability. Factors to consider that affect your safety and stability are:

a. Your personal abilities and capabilities including strength, balance and coordination.

b. The types of hazards and obstacles you might encounter during your day.

c. The specific dimensions, options and set up. In particular, the seat height, seat depth, seat angle, back angle, size and position of the rear wheels and size and position of the front casters. Any change to any of these items will change the stability of your wheelchair. You should only make changes after consulting with a qualified professional.

IV. WARNINGS

A. Signal Words

Within this manual you will find what are referred to as “Signal” words. These words are used to identify and convey the severity of varying hazards. Before using this chair you, and each person who may assist you, should read this entire manual. Please note the Signal word and consider any warnings or cautions. Make sure to follow all instructions and use your chair safely. The Signal word refers to a hazard or unsafe practice that may cause severe injury or death to you or to other persons. The “Warnings” are in two main categories, as follows:

WARNING – Warning indicates a potentially hazardous situation which, if not avoided, could result in serious injury or death.

CAUTION – Caution indicates a potentially hazardous situation which, if not avoided, could result in injury or damage to your wheelchair.

These signal words will be placed throughout the manual, where appropriate, to highlight the hazardous situation. Refer to the following list for hazardous situations that will apply to the general use of this wheelchair.

⚠ WARNING ⚠

WARNING: Failure to comply with all of the instructions in this manual or using the wheelchair in a manner not stated in this manual could result in serious injury or death.

IV. WARNINGS

B. General Warnings

⚠ WARNING ⚠

WARNING: Do not exceed weight limit of chair:

	Standard
Catalyst 5VX	300 lbs (136 kg)

Limits refer to combined weight in pounds of user and all items carried. Exceeding weight limit may damage your chair or may increase your risk of falling or tipping over. A tip-over or fall could result in serious injury or death.

- Do not use chair for weight training. The movement of the additional weight alters the chair's center of gravity increasing your risk of tipping over. A tip-over could result in damage to your chair or in serious injury or death.
- Keep tires inflated to correct tire pressure. Using a chair without properly inflated tires may affect its stability, increasing your risk of tipping over. A tip-over could result in damage to your chair or in serious injury or death to you or others. Correct tire pressure is indicated on the side wall of the tire. Your wheelchair provider can determine if your tires are inflatable if you are unsure.
- Underinflated tires may cause your wheel locks to not function properly. Failure of the wheel locks to hold your chair may result in a loss of control or fall. This can result in serious injury or death.
- Avoid ramps or slopes inclined more than 9 degrees. Steep slopes increase your risk of falling or tipping over. A tip-over or fall could result in damage to your chair or in serious injury or death to you or others. Do not use chair on ramps or slopes tilted more than 9 degrees (about 2 inches rise/drop per linear-foot): neither up/down nor across.
- Avoid inclined surfaces slick or coated with ice, oil or water. Slippery inclines could result in falling or tipping over. A tip-over or fall could result in damage to your chair or in serious injury or death.
- Avoid leaning over the side or back of your wheelchair to extend your reach. Leaning over chair could change its center of gravity and cause an unstable situation resulting in a fall or tip-over. A tip-over or fall could result in damage to your chair or in serious injury or death.
- Do not lift wheelchair by its removable parts while occupied. Lifting a wheelchair by removable parts - e.g. armrests or footrests - while occupied could cause user to fall or lose control. A fall or loss of control could result in damage to your chair or in serious injury or death.

⚠ CAUTION ⚠

CAUTION: Avoid overtightening bolts and hardware that attach components to the frame. Over-tightening could cause damage to the chair; affecting its durability and performance.

NOTE: If you are unsure how to properly tighten bolts or hardware, consult your authorized supplier.

IV. WARNINGS

C. Positioning Belts

⚠ WARNING ⚠

WARNING: Never leave a user who cannot maintain their own seated posture unattended when using positioning belts or harnesses. The user may slide down and become entangled in the belt or harness which may result in severe injury or death.

Positioning belts are designed to assist with proper positioning within the wheelchair. They are not designed as seat belts. Use positioning belts ONLY to help support the user's posture. Misuse of positioning belts may result in severe injury or death.

- Ensure the user does not slide underneath the positioning belt in the wheelchair seat. If this occurs, the user's breathing may be hampered causing death or serious injury.
- The positioning belt should have a snug fit; tight enough to hold position, but not so tight as to restrict breathing. You should be able to slide your hand between the positioning belt and the user.
- **NEVER** Use Positioning Belts:

  a. As a restraint. A restraint requires a doctor's order.

  b. On a user who is unconscious.

  c. As an occupant restraint in a motor vehicle. A positioning belt is not designed to replace a seat belt that is attached to the frame of a vehicle, which would be required of an effective seat belt. During a sudden stop, with the force of the stop, the user would be thrown forward. Wheelchair seat belts will not prevent this, and further injury may result from the belts or straps. See Transit Use (V. Set Up & Use of Your Wheelchair - Section B).

D. Riding Your Wheelchair

Your chair is designed for use on solid, flat surfaces such as concrete, asphalt and flooring. Use caution if you push your wheelchair on a wet or slick surface.

⚠ WARNING ⚠

WARNING: Avoid pushing or using your chair in sand, loose soil or over rough terrain. Use over such surfaces could cause a loss of stability and result in a fall or loss of control. A fall or loss of control could result in damage to your chair or in serious injury or death.

- **Avoid using your wheelchair on a public road.** Use of a wheelchair on a public road could result in serious injury or death. Wheelchairs are not legal for use on public roads in most states. If you find you must use a chair on a public road, be alert to the danger of motor vehicles.
- **Avoid obstacles and road hazards.** Obstacles and hazards - e.g. potholes, broken pavement - could cause a fall, tip-over or loss of control. A fall, tip-over, or loss of control could result in damage to your chair or in serious injury or death.
- **Do not ride your wheelchair on an escalator.** Use of a wheelchair on an escalator could cause a fall, tip-over or loss of control. A fall, tip-over or loss of control could result in damage to your chair or in severe injury or death.

IV. WARNINGS

D. Riding Your Wheelchair (Continued)

To minimize these risks:

1. Keep a lookout for danger-scan the area well ahead of your chair as you ride.
2. Make sure the floor areas where you live and work are level and free of obstacles.
3. Remove or cover threshold strips between rooms.
4. Install a ramp at entry or exit doors. Make sure there is not a drop off at the bottom of the ramp.
5. To Help Adjust Your Center of Balance:
    a. Lean your upper body FORWARD slightly as you go UP over an obstacle.
    b. Press your upper body BACKWARD as you go DOWN from a higher to a lower level.
6. If your chair has anti-tip tubes, lock them in place before you go UP over an obstacle.
7. Keep both of your hands on the handrims as you go over an obstacle.
8. Never push or pull on an object (such as furniture or a doorjamb) to propel your chair.
9. Do not operate your wheelchair on roads, streets or highways other than marked cross walks.
10. Do not attempt to push over obstacles without assistance.

E. Power Drives

⚠ WARNING ⚠

WARNING: Do not attach unapproved external power drive systems to your chair. Use of an unapproved external power drive system could result in mechanical failure of the chair or cause a fall, tip-over or loss of control. A fall, tip-over or loss of control could result in damage to your chair or in severe injury or death.

Ki Mobility does not recommend the installation of power drive systems on any Catalyst 5VX wheelchair.

Catalyst 5VX wheelchairs have not been designed or tested as power wheelchairs. If you add a power drive system to a Catalyst 5VX wheelchair, be sure the manufacturer of the power drive system has validated and approved the combination of the power drive system and Catalyst 5VX wheelchair as safe and effective.

F. Ascending Stairs

NOTE: Have at least two people, who have sufficient strength and skill to handle the weight of the user and wheelchair, assist when trying to go up a set of stairs in this wheelchair.

- Move the wheelchair and user backwards up the stairs.
- Position one person behind the user, one person in front. The person in front must hold onto a non-removable part of the wheelchair.
- The rear attendant tilts the chair back and they both lift together. Take one step at a time.
- This may require the anti-tips be flipped up or removed. Make sure the anti-tips are reattached or flipped back down before using the wheelchair.

IV. WARNINGS

G. Descending Stairs

NOTE: When descending a set of stairs the user should be facing forward.

- A person behind the user, who has sufficient strength and skill to handle the weight of the user and the wheelchair, should tilt the chair backward and let the chair down the stairs one step at a time on the rear wheels.
- This may require the anti-tips be flipped up or removed. Make sure the anti-tips are reattached or flipped back down before using the wheelchair.

H. Transfers

⚠ WARNING ⚠

WARNING: Be trained and assured that you can transfer on your own or have a person assist you. It is dangerous to transfer on your own. It requires good balance and agility. Be aware there is a point during every transfer when the wheelchair seat is not below you. Failure to perform a transfer properly can result in a fall that could result in severe injury or death.

A transfer requires good balance and stability. You should receive training from your therapist before attempting to do a transfer on your own.

NOTE: Before transferring out of your wheelchair every caution should be taken to reduce the gap between the two surfaces.

- Engage the wheel locks to lock the rear wheels.
- Rotate the casters forward to increase the wheelbase of the wheelchair.
- Remove or swing away the footrests.
- Have someone assist you unless you are well experienced in transfers.

I. Your Wheelchair and the Environment

⚠ CAUTION ⚠

CAUTION: Exposure to water or excessive moisture may cause the metal in the wheelchair to rust or corrode and the fabric to tear. Dry your chair as soon as possible if exposed to water.

- DO NOT USE YOUR WHEELCHAIR IN A SHOWER, POOL OR BODY OF WATER. This will cause your wheelchair to rust or corrode and eventually fail.
- Do not operate your wheelchair in sand. Sand can get into the wheel bearings and moving parts. This will cause damage and eventually will cause the wheelchair to fail.
- Make sure any ramp, slope or curb cut you may attempt to ride on is compliant with ADA guidelines. Riding across, up or down any slope that is too great may cause a loss of stability.

ADA Guidelines and more information about accessible design are available at:
http://www.ada.gov/

IV. WARNINGS

J. Modifying your Wheelchair

⚠ CAUTION ⚠

CAUTION: Your wheelchair was engineered and manufactured under strict design controls. An integral part of this process is ensuring the various components work together correctly; they have been tested to various standards to ensure quality and are approved to work together. NO ONE SHOULD MODIFY THIS WHEELCHAIR EXCEPT BY ADJUSTING IT ACCORDING TO THIS MANUAL OR BY ADDING KI MOBILITY APPROVED OPTIONS. THERE ARE NO APPROVED OPTIONS THAT INVOLVE DRILLING OR CUTTING THE FRAME BY ANYONE OTHER THAN A TRAINED KI MOBILITY ASSOCIATE. Contact Ki Mobility or an authorized Ki Mobility supplier before adding any accessories or components not provided by Ki Mobility.

K. Wheelchair Stability

NOTE: Wheelchair set up should be done only by a qualified technician.

- During set up, include any accessories you use daily.
- Chair should be readjusted with changes in your weight or how you sit.
- Use anti-tips while you acclimate to changes in your chair set up.

To ensure proper stability of your wheelchair, you must make sure the center of gravity and the wheelchair's base of support is correct for your balance and abilities. Many factors can affect these two elements:

- Seat height
- Seat depth
- Back angle
- Size and position of rear wheels
- Size and position of front casters
- Any seating system components

Generally, the most important factor is the position of the rear wheels for rearward stability. There are other actions than can have an adverse effect on your stability. You should consult with your wheelchair provider and clinicians familiar with your needs and capabilities in determining how this affects your use.

⚠ WARNING ⚠

WARNING: Take care when shifting your weight in your chair, adding weight to your chair or making changes to your chair. Changes to your Center of Gravity could change and affect the stability of your chair, which could result in a tip-over or a fall. A tip-over or fall could result in damage to your chair or in serious injury or death to you or to others. Changes to your Center of Gravity during your daily activities - such as dressing, carrying or reaching for objects, pushing up an incline - may occur many times a day. You should be aware of these activities and take precautions to minimize the risk of a fall, such as the use of anti-tips.

IV. WARNINGS

K. Wheelchair Stability (Continued)

⚠ WARNING ⚠

WARNING: Attempting a wheelie to get over a curb or obstacle is a hazardous maneuver. Do not attempt a wheelie unless you have been trained. This maneuever could lead to a fall. A fall could result in serious injury or death.

Some strategies to minimize your risk of falling

- Ensure anti-tips are in place and lean forward.
- Have an attendant behind you to provide assistance.

L. Aftermarket Seating

⚠ WARNING ⚠

WARNING: The installation of a cushion on a wheelchair could affect the center of gravity of the wheelchair. Changes in your center of gravity may affect your stability in your wheelchair, resulting in tipping over or falling from your wheelchair which may result in serious injury. Always review the instructions for use of your wheelchair to see if changes to the wheelchair may be needed to provide sufficient stability after adding a cushion.

- **The integrity of your skin can be affected by many aspects of your daily life and medical condition, including the use of this product.** Be sure to follow any skin care regimens established by your clinician. Consumers of this product should make sure their skin is inspected routinely for changes as directed by their clinician. Failure to do so could result in serious injury or death.

Selecting the Proper Seating Product

WARNING: Ki Mobility recommends that you consult with a licensed clinician (i.e. Physician or therapist) trained in wheelchair seating and positioning before selecting any seating and positioning product. This will help ensure you receive the right product for your specific needs.

V. SET UP & USE OF YOUR WHEELCHAIR

A. Your Catalyst 5VX & It's Parts

1. Inspect and maintain this chair. See Maintenance on page 35.
2. If you detect a problem, contact your authorized supplier immediately.
3. Have a complete inspection, safety check and service of your chair performed by an authorized supplier annually.

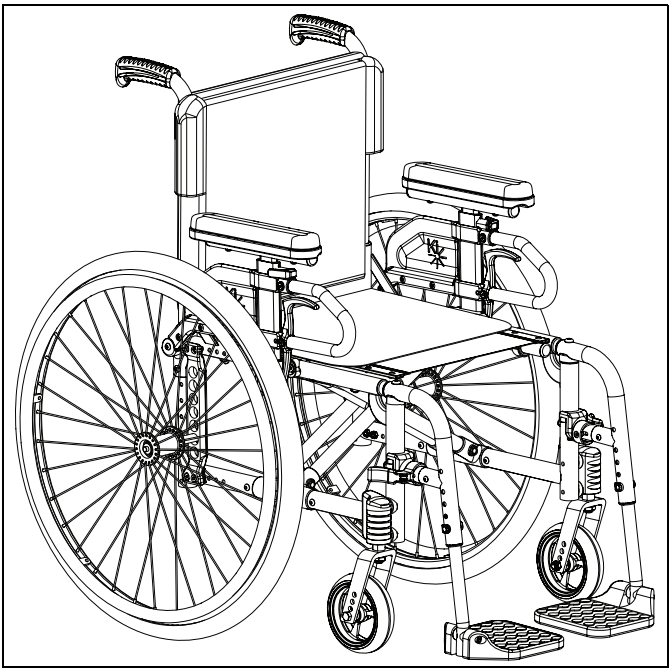

V. SET UP & USE OF YOUR WHEELCHAIR

A. Your Catalyst 5VX & It's Parts (Continued)

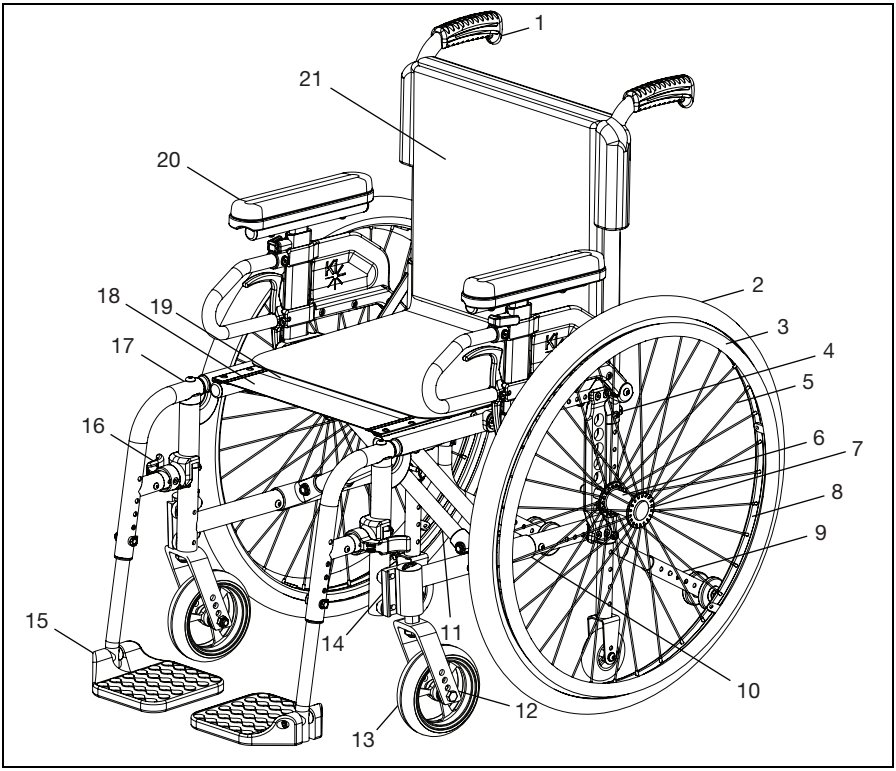

1. Push Handle Backrest Tube
2. Pneumatic Tire
3. Aluminum Handrim
4. Axle Plate
5. Spokes
6. Rear Wheel Hub
7. Quick-Release Axle
8. Aluminum Wheel Rim
9. Anti-Tip
10. Rear Frame Component
11. Cross Brace
12. Caster Fork
13. Caster Wheel
14. Caster Housing
15. Flip-Up Composite Footrest
16. Swing-Away Latch Release
17. Swing-Away Footrest / Footrest
18. Seat Sling
19. Lifting Strap
20. Flip Back Height Adjustable Armrest
21. Backrest

V. SET UP & USE OF YOUR WHEELCHAIR

B. Transit Use

⚠ WARNING ⚠

WARNING: Never use this wheelchair as a seat in a motor vehicle unless it has been equipped with the Transit Option. It is always safest to transfer out of your wheelchair onto a seat in a motor vehicle with appropriate seat and shoulder belts. Using this wheelchair as a seat in a motor vehicle, if not equipped with the transit option, could result in serious injury or death.

The Catalyst 5VX Series wheelchair equipped with the Transit Option has been tested to and passed the RESNA WC-4:2012, Section 19: Wheelchairs used as seats in motor vehicles and ISO 7176-19:2008 Wheelchairs -- Part 19: Wheeled mobility devices for use as seats in motor vehicles. RESNA and ISO standards are designed to test the structural integrity of the wheelchair as a seat for use in a motor vehicle. These standards are also designed to create compatibility with Wheelchair Tie-down and Occupant Restraint Systems (WTORS).

Not all configurations of the Catalyst 5VX Series wheelchairs are compatible with the Transit Option. Ki Mobility manages the configuration and does not offer the Catalyst 5VX Series wheelchair except in compatible configurations. If you make changes to your Catalyst 5VX Series wheelchair after your receive it, you should contact your wheelchair provider or Ki Mobility to make sure it is appropriate to continue to use your wheelchair as a seat in a motor vehicle.

Aftermarket seating may have replaced the original equipment seat and back support designed and tested as part of the Transit Option. Your wheelchair provider should tell you if the seating they provided is original equipment or replacement aftermarket seating. A complete system of wheelchair frame, seating, Wheelchair Tie-down and Occupant Restraint Systems and a properly equipped motor vehicle, that have all complied with the standards mentioned in this section, should be in place before using a Catalyst 5VX Series wheelchair equipped with the Transit Option as a seat in a motor vehicle.

When using your wheelchair as a seat in a motor vehicle you should always observe the following instructions:

- The rider must be in a forward-facing position.
- The rider and all items carried must not weigh more than 300 lbs (136 kg) for Catalyst 5VX Series.
- Backpacks and pouches should be removed and secured separately in the motor vehicle. In the event of an accident these items can become dangerous projectiles, which may injure or kill you or other occupants of the motor vehicle.
- The rider must use a Wheelchair Tie-down and Occupant Restraint System that complies with RESNA WC-4:2012, Section 18: Wheelchair tie-down and occupant restraint systems for use in motor vehicles or ISO 10542-1:2012 Technical systems and aids for disabled or handicapped persons -- Wheelchair tie-down and occupant-restraint systems -- Part 1: Requirements and test methods for all systems.

V. SET UP & USE OF YOUR WHEELCHAIR

B. Transit Use (Continued)

- Attach wheelchair tie-downs to the four securement points (two front, two rear) on the Catalyst 5VX wheelchair with the Transit Option (Fig. 1) in accordance with the wheelchair tie-down manufacturer's instructions and RESNA WC-4:2012, Section 18 or ISO 10542-1:2012 - Part 1.
- Attach occupant restraints in accordance with the occupant restraint manufacturer's instructions and RESNA WC-4:2012, Section 18 or ISO 10542-1:2012, Part 1.

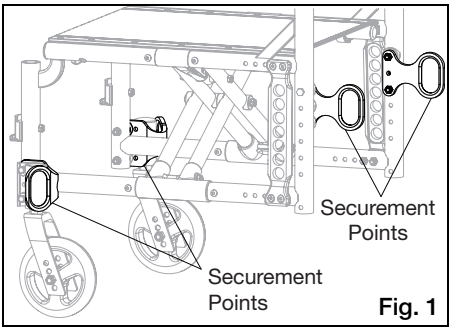

Fig. 1

- Use of lap belts, chest straps, shoulder harnesses, any other positioning strap system or positioning accessory should not be used, or relied on as an occupant restraint, unless it is marked as such by the manufacturer in accordance with RESNA WC-4:2012, Section 18 or ISO 10542-1:2012, Part 1.
- Use of headrests, lateral supports or other positioning accessories should not be used, or relied on as an occupant restraint, unless it is marked as such by the manufacturer in accordance with RESNA WC-4:2012, Section 18 or ISO 10542-1:2012, Part 1 or RESNA WC-4:2012, Section 20: Wheelchair seating systems for use in motor vehicles or ISO 16840-4:2009 Wheelchair seating -- Part 4: Seating systems for use in motor vehicles.
- After being fitted and adjusted, the top of the original equipment back upholstery should be within 4 inches (10.16 cm) of the top of your shoulder.
- Any aftermarket seating should be tested to comply with RESNA WC-4:2012, Section 20 or ISO 16840-4:2009 - Part 4.
- Attach the seating to the wheelchair frame in accordance with the seating manufacturer's instructions and RESNA WC-4:2012, Section 20 or ISO 16840-4:2009 - Part 4.
- Use of lap belts, chest straps, shoulder harnesses, any other positioning strap system or positioning accessory should not be used, or relied on as an occupant restraint, unless it is marked as such by the seating manufacturer in accordance with RESNA WC-4:2012, Section 20 or ISO 16840-4:2009 - Part 4.
- Aftermarket accessories such as trays, oxygen tank holders, oxygen tanks, IV poles, back packs, pouches and items not manufactured by Ki Mobility should be removed and secured separately in the motor vehicle. In the event of an accident, these items can become dangerous projectiles which may injure or kill you or other occupants of the motor vehicle.
- If the wheelchair has been involved in an accident, you should not continue to use it, as it may have suffered fatigue that may not be visible.

V. SET UP & USE OF YOUR WHEELCHAIR

B. Transit Use (Continued)

⚠ WARNING ⚠

WARNING: Remove and secure any items temporarily attached to the chair while in a motor vehicle. Leaving items attached to the vent tray, battery tray or oxygen tank holder and not securing them properly and separately in a motor vehicle could result in these items becoming dangerous projectiles in the event of an accident. Additionally, oxygen tanks contain a highly pressurized gas that vigorously accelerates combustion.

- When using this wheelchair as a seat in a motor vehicle, you must remove any items attached to the vent tray, battery tray or oxygen tank holder and properly secure item separately.
- If the chair is equipped with an oxygen tank holder never use the wheelchair as a seat in a motor vehicle.

NOTE: To obtain copies of RESNA or ISO standards please contact the standards organizations below:

RESNA

1560 Wilson Blvd.
Arlington, VA 22209
Phone: 703-524-6686
Fax: 703-524-6630
Email: technicalstandards@resna.org

ANSI/RESNA Standards:

RESNA WC-4:2012, Section 18:
Wheelchair tie-down and occupant restraint systems for use in motor vehicles.
RESNA WC-4:2012, Section 19:
Wheelchairs used as seats in motor vehicles.
RESNA WC-4:2012, Section 20:
Wheelchair seating systems for use in motor vehicles.

International Organization for Standardization (ISO)

BIBC II
Chemin de Blandonnet 8
CP 401
1214 Vernier, Geneva
Switzerland
Phone: +41 22 749 01 11
Fax: +41 22 733 34 30
Email: central@iso.org

ISO Standards:

ISO 10542-1:2012 Technical systems and aids for disabled or handicapped person -- Wheelchair tie-down and occupant-restraint systems -- Part 1:
Requirements and test methods for all systems.
ISO 16840-4:2009 Wheelchair seating -- Part 4:
Seating systems for use in motor vehicles.
ISO 7176-19:2008 Wheelchairs -- Part 19:
Wheeled mobility devices for use as seats in motor vehicles.

V. SET UP & USE OF YOUR WHEELCHAIR

C. Height Adjustable T-Arms

1. Installation
   a. Slide the outer armpost into the receiver mounted to the wheelchair frame.
   b. The armrest will automatically lock into place. Check to make sure the locking lever is as shown (Fig. 2:B).
2. Height Adjustment
   a. Rotate release lever (Fig. 2:A).
   b. Slide armrest pad up or down to desired height.
   c. Return lever to locked position against arm post.
   d. Push arm pad until upper arm post locks firmly into place. Check to make sure the locking lever is as shown (Fig. 2:A).
3. Removing Armrest
   a. Squeeze release lever (Fig. 2:B) and remove the armrest.
4. Replacing Armrest
   a. Slide armrest back into receiver.
   b. The armrest should lock back into place.

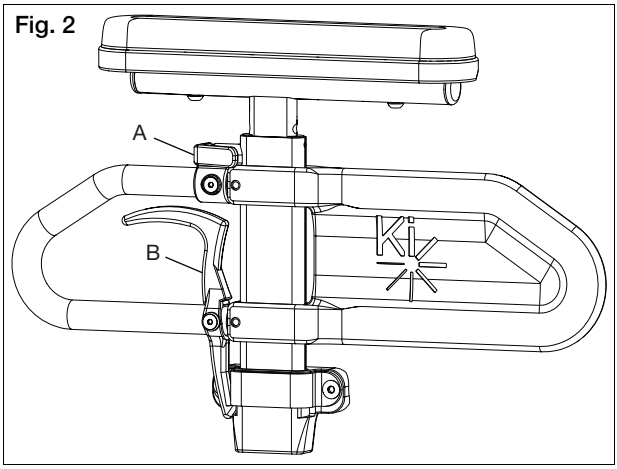

Fig. 2

V. SET UP & USE OF YOUR WHEELCHAIR

D. Swing Away Armrests

⚠ WARNING ⚠

WARNING: Ensure hangers are locked in place before using or riding wheelchair. Unlocked hangers while using or operating the chair could result in a fall or loss of control.

1. Installation (Fig. 3)
   a. Slide armrest into the tube of the receiver that is mounted on rear side of frame.
2. Swinging Away
   a. Lift armrest slightly so it is free of the receiver bolt. Rotate away from the chair.
3. Removing Armrest
   a. Lift armrest straight out of receiver.

NOTE: These arms offer only a lock against rotation and are designed to bear a downward force only. They will remove completely if pulled up on and cannot be used to lift or otherwise handle the chair. Failure to comply with the instructions above may result in the armrest accidentally disconnecting from the wheelchair and result in a fall or loss of control and may cause serious injury or death.

Fig. 3

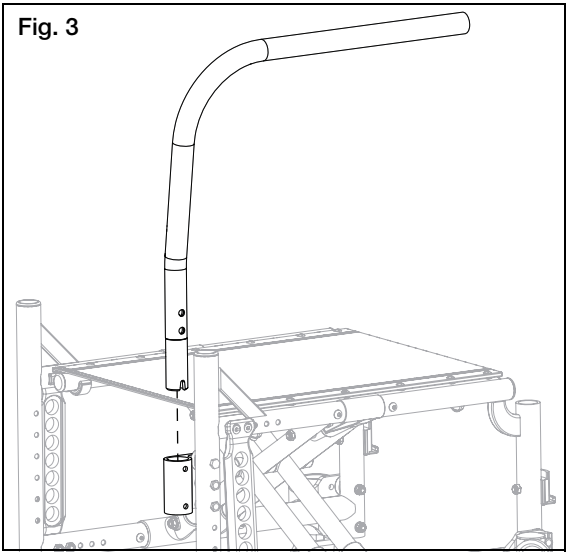

V. SET UP & USE OF YOUR WHEELCHAIR

E. Flip Back Height Adjustable T-Arm

Use

1. To flip back the armrest, pull the release lever (Fig. 4:A) up and lift the armrest assembly up and back.
2. To return the armrest down, lower the armrest assembly until the release lever locks back into place.

Fig. 4

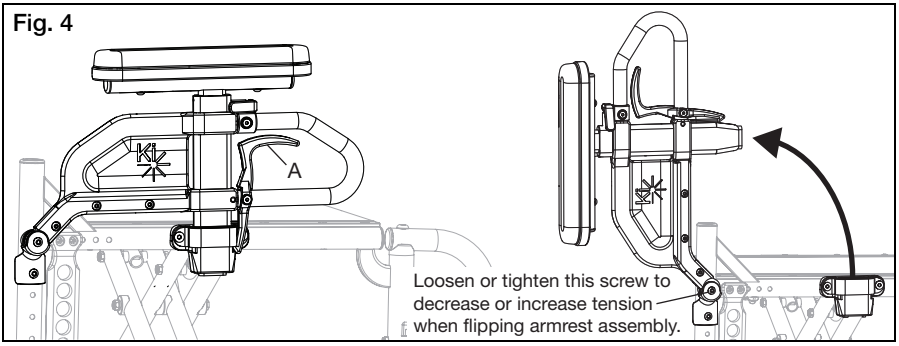

To Increase/Decrease the Front End Length of Armrest

1. Pull the height adjustment lever (Fig. 5:A) and remove the upper T-Arm assembly (Fig. 5:B).
2. Rotate the upper T-Arm assembly and reinstall into the armrest.
3. Close the height adjustment lever (Fig. 5:A) to secure.

NOTE: The armrest pad is not centered on the tube, widthwise or lengthwise. This offers two different length options - longer or shorter on the front end of the chair. This also offers two options with the armrest pad. When the long end of the armrest is on the front end of chair, the amrest pad hangs more to the outside of the chair. The armrest pad hangs more to the inside of the chair when the short end of pad is on the front end of chair. The armrests can also be switched to the opposite sides to allow more options regarding the amount of front end pad length and side pad length.

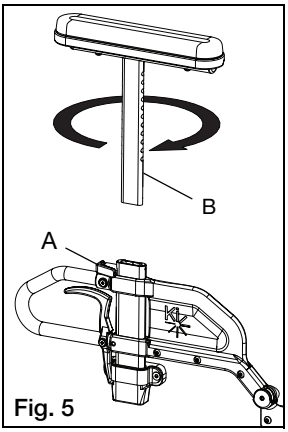

Fig. 5

To Increase/Decrease the Height of the Armrest

1. Pull the height adjustment lever (Fig. 6:A) and slide the upper T-Arm assembly to desired height.

NOTE: Each hole on the upper T-Arm assembly bar represents a height setting that can be used in ½" (1.27 cm) increments.

2. Close the height adjustment lever (Fig. 6:A) to secure.

Fig. 6

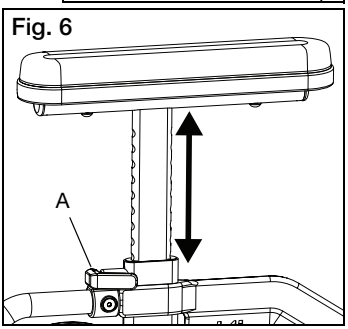

V. SET UP & USE OF YOUR WHEELCHAIR

F. Swing Away Hangers

⚠ WARNING ⚠

WARNING: Ensure hangers are locked in place before using or riding wheelchair. Unlocked hangers while using or operating the chair could result in a fall or loss of control.

1. Installation
   a. Place swing-away pivot saddle into the receiver on front frame tube with the footrest facing either inward or outward from the frame (Fig. 7:A).
   b. Rotate the footrest so that it aligns with the frame until it locks into place in the latch block (Fig. 7:B).
2. Swinging the footrest away
   a. Push release latch toward the frame.
   b. Rotate footrest outward or inward as desired.
3. Removal
   a. To remove the footrest, push release latch toward the frame.
   b. Lift the footrest straight upward to remove. You may also swing the footrest inward or outward before lifting it off.

Fig. 7

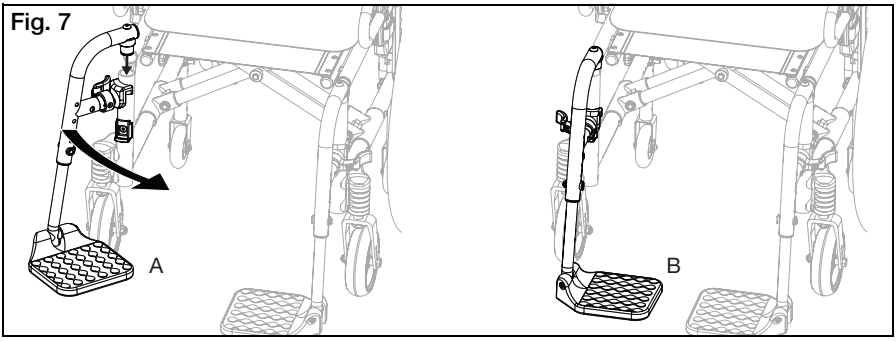

V. SET UP & USE OF YOUR WHEELCHAIR

G. Swing Away Hangers with 4-Way Latch

1. Installation
   a. Place swing away pivot saddle into the receiver on front frame tube (Fig. 8:A).
   b. Rotate the footrest so that it aligns with the frame and locks into place in the latch block (Fig. 8:B).
2. Swinging the Footrest Away
   a. Push or pull on release lever.
   b. Rotate footrest outward or inward as desired.
3. Removal
   a. To remove footrest, push or pull release latch.
   b. Lift the footrest straight upward to remove. You may also swing the footrest inward or outward before lifting it off.

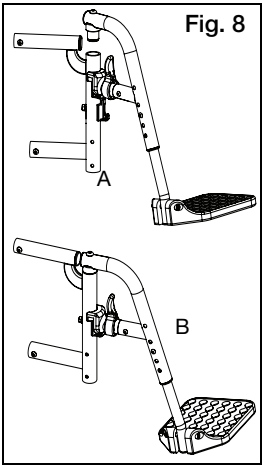

Fig. 8

H. Folding Frame

NOTE: In order to not damage the chair, always ensure there is adequate room for the chair to open and close without coming in to contact with hard surfaces.

1. Before attempting to fold the frame, remove any seating system that may be attached to the seat or back.
2. Flip up the footplates.
3. Lift upwards on the strap (Fig. 9:A) that runs horizontally across the seat sling. This will disengage the cross brace supports from the seat hooks, allowing the chair to fold.
4. To unfold the frame, push down on one side of the cross brace tubes (Fig. 9:B) which attach the seat upholstery to the frame. Push down until the horizontal cross brace supports have completely engaged with the seat hooks.

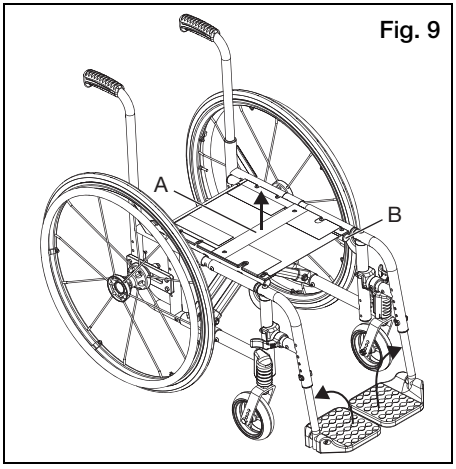

Fig. 9

V. SET UP & USE OF YOUR WHEELCHAIR

I. Extension Tubes

1. Adjustment
   a. Remove mounting fasteners from each side of the hanger tube.
   b. Slide footrest extension tube to the desired height.
   c. Line up holes and reassemble fasteners in desired hole through hanger and extension tube.
   d. Follow same procedure on opposite side (Fig. 10).

At the lowest point, footrests should be at least 2½ inches (6.35 cm) off the ground. If set too low, they may "catch" on obstacles you would expect to find in normal use. This may cause the chair to stop suddenly and tip forward (Fig. 11).

⚠ WARNING ⚠

WARNING: Avoid tripping or falling when you transfer. Ensure your feet do not get caught in the space between the footrests and avoid putting weight on the footrests as the chair may tip forward. A trip or fall could result in serious injury.

Fig. 10

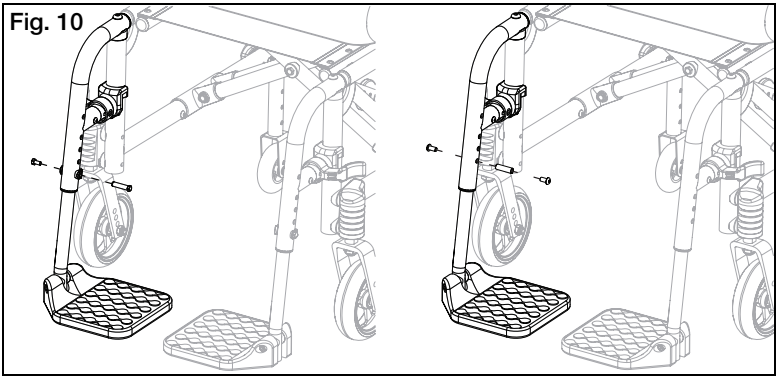

Fig. 11

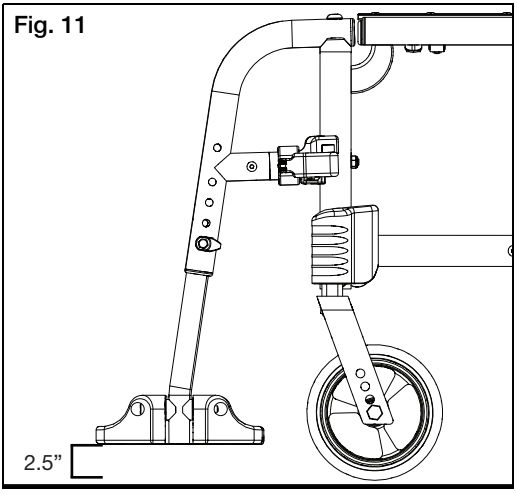

V. SET UP & USE OF YOUR WHEELCHAIR

J. Elevating Leg Rest

1. Installation
   a. Place swing-away pivot saddle into the receiver on front frame tube with the footrest facing either inward or outward from the frame. Similar to swing-away footrest pictured in Fig. 7 on page 19.
   b. Rotate the footrest so it aligns with the frame until it locks into place in the latch block.
2. Removal
   a. To remove footrest, push or pull release lever.
   b. Rotate footrest outward and lift.
3. Extension Tube Adjustment
   a. Remove mounting bolt that is threaded into the leg rest tube in the center of the pad bracket (Fig. 12:C). In some circumstances this bolt may be inserted in the tube below the pivot bracket.
   b. Slide footrest extension tube to the desired height.
   c. Line up holes and replace the bolt through leg rest tube and extension tube.
   d. Follow same procedure on opposite side.
4. Angle Adjustment
   a. To raise, lift up on the rear of the extension tube (Fig. 12:A). The rod will slide through the ratchet in this direction. Stop at desired position.
   b. To lower, firmly hold the leg from behind the extension tube (Fig. 12:A). Pull forward on the lever (Fig. 12:B) and while holding the lever, lift the leg rest. Releasing the lever will cause the leg rest to lock into position.

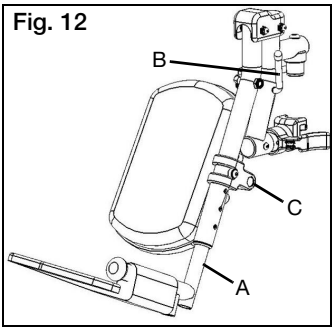

Fig. 12

To Avoid a Trip or Fall When You Transfer:

- Make sure your feet do not get caught in the space between the footrests.
- Avoid putting weight on the footrests as the chair may tip forward.

At the lowest point, footrests should be AT LEAST 2 ½ INCHES (6.35 cm) off the ground. If set too low, they may "catch" on obstacles you would expect to find in normal use. This may cause the chair to stop suddenly and tip forward.

⚠ WARNING ⚠

WARNING: Avoid tripping or falling when you transfer. Ensure your feet do not get caught in the space between the footrests and avoid putting weight on the footrests as the chair may tip forward. A trip or fall could result in serious injury.

V. SET UP & USE OF YOUR WHEELCHAIR

K. Pro Elevating Leg Rest

Installation

NOTE: The Pro ELR is mounted onto the chair the same way as a swing away hanger.

1. Place swing away pivot saddle into the receiver on front frame tube with the leg rest facing either inward or outward from the frame.
2. Rotate the leg rest so that it aligns with the frame and locks into place in the latch block.

Adjusting Height of Calf Pad

1. Loosen nut (Fig. 13:A) using a 10mm wrench.
2. Slide calf pad arm up or down to desired location. Retighten nut.

Fig. 13

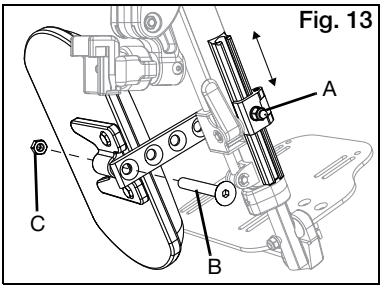

Adjusting Depth of Calf Pad

1. Remove screw (Fig. 13:B) and nut (Fig. 13:C) on calf pad arm using a 5mm Allen wrench and a 13mm wrench.
2. Pick the desired location based on the four predrilled holes and reinstall screw and nut.

Adjusting Length of Footrest

1. Loosen set screw (Fig. 14:A) with a 4mm Allen wrench.
2. Slide extension tube in or out to get to desired length and secure by tightening set screw.

Fig. 14

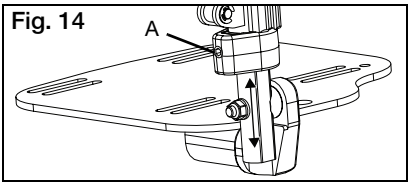

Use

1. To raise the Pro ELR, lift the leg rest tube (Fig. 15:A) to desired angle of elevation.
2. To lower the Pro ELR, press and hold the lever lock (Fig. 15:B) while pushing the leg rest tube (Fig. 15:A) down.

NOTE: Remove the Pro ELR from the chair or remove weight from the Pro ELR while lowering to avoid a sudden drop when the lever lock is pushed.

NOTE: The calf pad can swing outward to clear the front of the chair for transfers.

Fig. 15

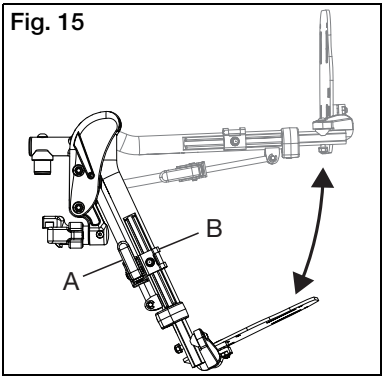

Removal

1. To remove leg rest, push or pull release latch.
2. Lift the leg rest straight upward to remove. You may also swing the leg rest inward or outward before lifting it off.

V. SET UP & USE OF YOUR WHEELCHAIR

L. Pediatric Pro Elevating Leg Rest

Installation

NOTE: The Pediatric Pro ELR is mounted onto the chair the same way as a swing away hanger.

1. Place swing away pivot saddle into the receiver on front frame tube with the leg rest facing either inward or outward from the frame.
2. Rotate the leg rest so that it aligns with the frame and locks into place in the latch block.

Adjusting Height of Calf Pad

1. Loosen nut (Fig. 16:D) using a 10mm wrench.
2. Slide calf pad arm up or down to desired location. Retighten nut.

Adjusting Depth of Calf Pad

1. Remove screw (Fig. 16:C), washer (Fig. 16:B) and nut (Fig. 16:A) on calf pad arm using a 5mm Allen wrench and a 13mm wrench.
2. Pick the desired location based on the four predrilled holes and reinstall screw and nut.

Fig. 16

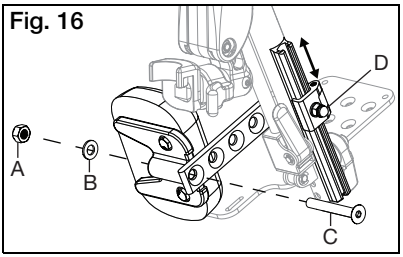

Adjusting Knee Height

1. Using two 10mm socket wrenches, loosen the two nuts (Fig. 17:A) on the cover.
2. Adjust knee height to desired setting.
3. Retighten the two nuts (Fig. 17:A) after desired height is attained.

Fig. 17

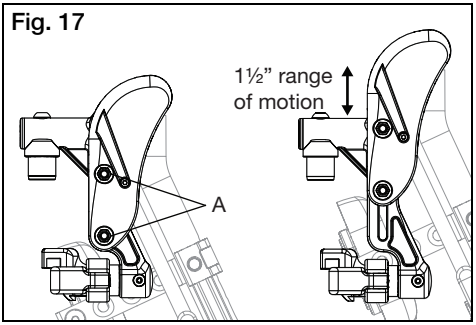

Use

1. To raise the Pediatric Pro ELR, lift the leg rest tube (Fig. 18:A) to desired angle of elevation.
2. To lower the Pediatric Pro ELR, press and hold the lever lock (Fig. 18:B) while pushing the leg rest tube (Fig. 18:A) down.

NOTE: Remove the Pediatric Pro ELR from the chair or remove weight from the Pediatric Pro ELR while lowering to avoid a sudden drop when the lever lock is pushed.

NOTE: The calf pad can swing outward to clear the front of the chair for transfers.

Removal

1. To remove leg rest, push or pull release latch.
2. Lift the leg rest straight upward to remove. You may also swing the leg rest inward or outward before lifting it off.

Fig. 18

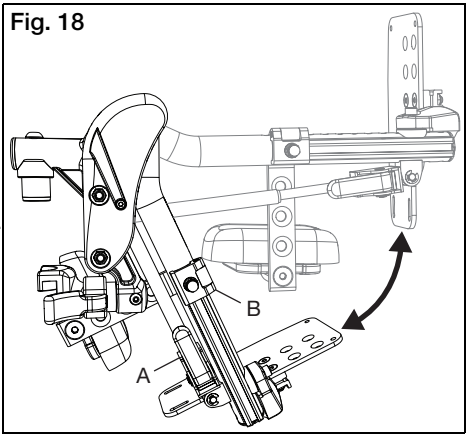

V. SET UP & USE OF YOUR WHEELCHAIR

M. Multi-Angle Footrest

1. Changing Footrest Angle (Fig. 19)

The Multi-Angle Footrest utilizes a ball joint which allows the footrest to be set in a variety of angles just by applying pressure to different areas on the top of the footplate.

Fig. 19

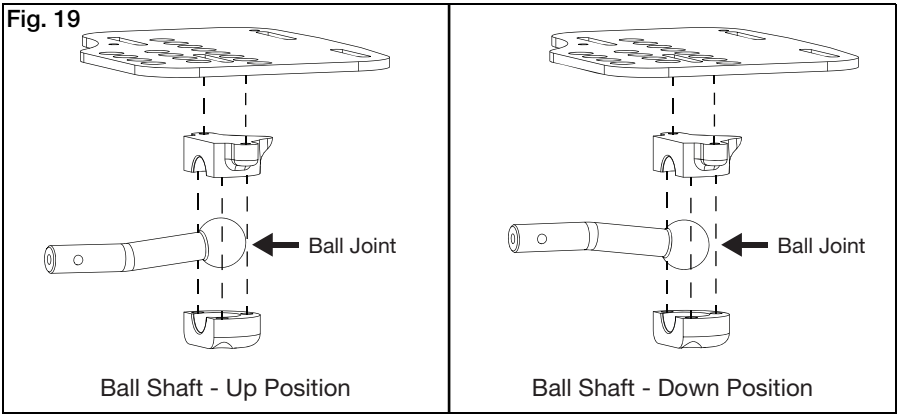

Ball Shaft - Up Position

Ball Shaft - Down Position

2. Changing Footrest Height

a. Remove footplate assembly from hanger by removing screw (Fig. 20:G), washer (Fig. 20:F), washer (Fig. 20:E), saddle spacer (Fig. 20:D), washer (Fig. 20:C), washer (Fig. 20:B) and nut (Fig. 20:A) using a 5mm Allen wrench and a 10mm wrench.

b. Slide the footplate assembly to desired height and reinstall hardware in nearest hole.

Fig. 20

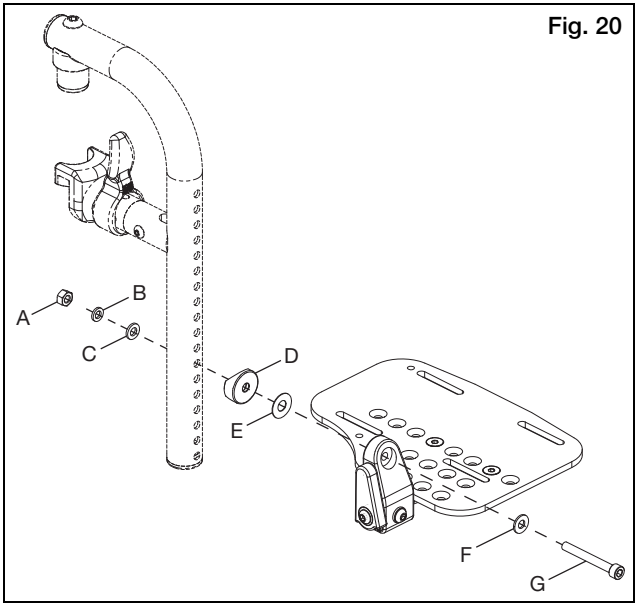

V. SET UP & USE OF YOUR WHEELCHAIR

N. Adjustable Height Backrest

1. Height Adjustment (Fig. 21)
   a. On the rear side frames there are holes that are one inch apart that affix the back canes.
   b. Remove the two bolts from each rear side frame.
   c. After selecting the desired height, replace bolt through frame and backrest tube.
   d. On the bottom of the upholstery is a tab and zip tie. Either run the frame bolt through the zip tie or if there is not enough room use the extra bolt that was sent with the back upholstery.
   e. Tighten and remove any excess zip tie.

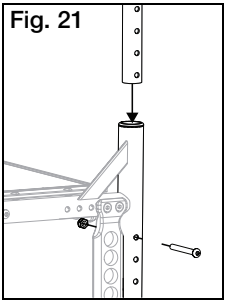
Fig. 21

O. Catalyst Half-Folding Backrest

NOTE: Wheelchair set up should be done only by a qualified technician.

- During set up, include any accessories you use daily.
- Chair should be readjusted with changes in your weight or how you sit.
- Use anti-tips while you acclimate to changes in your chair set up.

Use (Fig. 22)

1. Press the release lever in towards the back cane while folding the back cane down.
2. Lift the back cane until it "clicks", or locks, to return it to operating position.

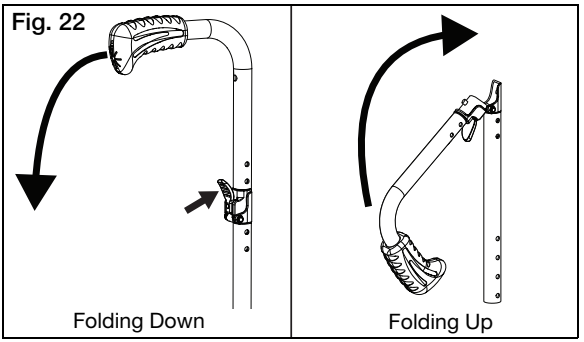

⚠ WARNING ⚠

WARNING: Avoid placing or hanging objects from backrest canes. Placing objects on backrest canes could result in an accidental release of the fold-down lever on half-folding backrests. Releasing the fold-down lever could result in a fall or loss of control. A fall or loss of control could result in serious injury or death to you.

⚠ WARNING ⚠

WARNING: Do not use chair if back cane is not in operating position. Using chair with back cane out of position could result in a fall. A fall could result in serious injury or death to you.

Height Adjustment
Refer to the Adjustable Height Backrest section in this owner's manual.

V. SET UP & USE OF YOUR WHEELCHAIR

P. Rear Wheels

⚠ WARNING ⚠

WARNING: Before operating chair, assure the push button is completely extended and locking balls on the inside are fully engaged. Failure to do so may result in the wheel falling off, which could cause a fall or tip-over. A fall or tip-over could result in serious injury or death to you or others.

1. Installing Wheels
   a. Push in the axle release button on the axle to allow the locking balls to retract. Make note of the difference between the extended and depressed position of the axle release button and its effect on the locking balls on the other end of the axle (Fig. 23).
   b. Insert the axle into the bearing housing on the wheel if it's separate.
   c. Push on quick release button again and slide axle into axle sleeve (Fig. 23).
   d. Release the button to lock axle in sleeve. If release button does not fully extend and the locking balls do not move into the locked position after releasing the button, the axle length needs to be adjusted.

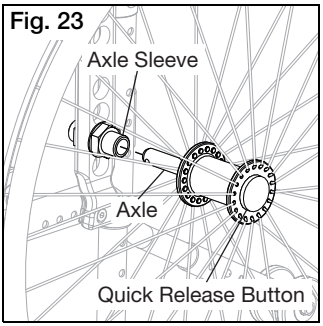

Fig. 23

2. Removing Wheels
   a. Hold the wheel close to the hub and push in the button on the outside end of the axle.
   b. While still holding the button, pull the wheel and axle out of the axle sleeve.

Q. Upholstery Fabric

1. You must immediately replace seat and back upholstery that has worn through and shows signs of failing. If you fail to do so, the seat or back may fail.
2. The seat sling material will weaken over time. Look for fraying, thin spots, or stretching of fabrics, especially at edges and seams. This should be done weekly.
3. The repeated action of transferring to your wheelchair will weaken sling material and result in the need to inspect and replace the seat more often.
4. Be aware that laundering or excess moisture will reduce flame retardation of the fabric.
5. Contact your wheelchair provider if you have concerns about your seat or back, or feel it needs to be replaced.

V. SET UP & USE OF YOUR WHEELCHAIR

R. Wheel Locks

Catalyst wheelchairs are shipped with one of several different types of wheel locks pre-installed.

- Push to Lock
- Pull to Lock
- Push to Lock (Flush Mount)
- Short Thro Scissor

Fig. 24

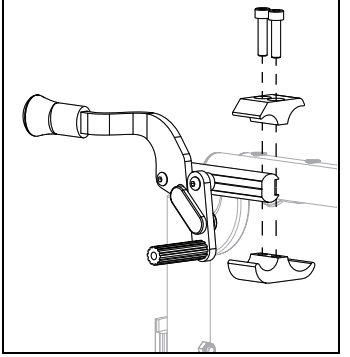

The clamp assembly works the same for all wheel locks.

a. Using a 5mm Allen wrench, turn one of the screws in the clamp until loosened (less than one turn).

b. Repeat the same process with the second of the two screws so the clamp can be adjusted on the frame.

c. Adjust the clamp toward the rear wheel so, when engaged, the wheel lock compresses the tire and prevents any wheel movement (Fig. 24).

d. Make sure wheel lock arms embed in tires at least 1/8 inch when locked. If you fail to do so, the locks may not work (Fig. 25).

e. Retighten the screws.

NOTE: Always loosen and tighten wheel hardware by alternating between the two bolts while loosening/tightening a little at a time. This prevents overclamping on one set of hardware which can lead to binding of the fasteners and increased difficulty in removal.

Wheel lock clamps require a torque setting of 100 in./lbs (11.29 N*m).

Fig. 25

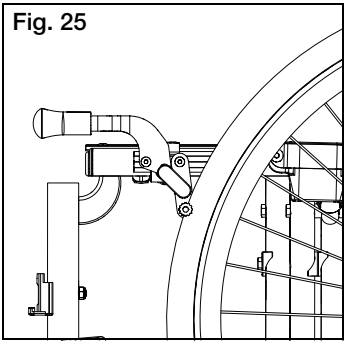

Rear wheel locks are NOT designed to slow or stop a moving wheelchair. Use them only to keep the rear wheels from rolling when your chair is at a complete stop.

- NEVER use rear wheel locks to try to slow or stop your chair when it is moving. Doing so may cause you to veer out of control.
- To keep the rear wheels from rolling, always set both rear wheel locks when you transfer to or from your chair.
- Low pressure in a rear tire may cause the wheel lock on that side to slip and may allow the wheel to turn when you do not expect it.
- Make sure lock arms embed in tires at least 1/8 inch when locked. If you fail to do so, the locks may not work.

V. SET UP & USE OF YOUR WHEELCHAIR

S. Anti-Tips

Anti-tip tubes help prevent your wheelchair from tipping over backwards. When adjusted properly they provide a significant increase in rearward stability. Your stability can be affected by traversing uneven ground, a ramp, slope or other surface that changes your relationship to gravity. Your stability can also be affected by other forces acting on you and your wheelchair, such as someone pushing down or leaning on your push handles or other parts of your chair. This can happen to even the most experienced wheelchair user. People in your environment do not necessarily understand they are impacting your stability.

1. Installing Anti-Tips (Fig. 26)

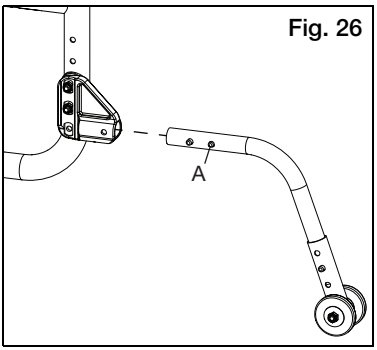

Fig. 26

   a. Compress the 2nd detent button (Fig. 26:A) on the anti-tip tube so the front detent button is drawn inside.
   b. Insert the anti-tip tube into receiver mounted on the side frame.
   c. Rotate the anti-tip tube downward until the small wheels are adjacent to the floor. The detent button should now be aligned with a hole on the receiver. Release the detent button and it will engage with the receiver.
   d. Insert second anti-tip tube the same way.

2. Adjusting Position of Anti-Tip Receiver (Fig. 27)

You should only need to adjust your Anti-Tip Receiver if you change your chair. If you make changes that require you to adjust the position of your receiver, follow these steps:

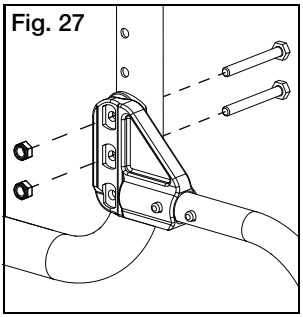
Fig. 27

   a. Remove bolts that connect the anti-tip tube receiver to the side frame of your chair.
   b. The holes are in 1" (2.54 cm) increments so you can move it farther up on the frame or lower on the frame. Place the bracket at the desired height.
   c. Reinsert bolts and tighten. (If the bolts also connected the armrest and the axle plate you may need to contact your supplier for additional hardware)
   d. Repeat with second anti-tip tube receiver. Both brackets should be at exactly the same height.
   e. Replace anti-tip tubes as instructed above.

V. SET UP & USE OF YOUR WHEELCHAIR

S. Anti-Tips (Continued)

3. Adjusting Height of Wheel Extension

The anti-tip tube wheel extension may need to be raised or lowered to achieve the proper clearance of 1½" to 2" (3.81 cm to 5.08 cm) above the ground.

a. Compress the detent buttons (Fig. 28:A) until they are inside the tube wall. This will allow the outer tube to slide up and down on the inner tube.

b. Slide the extension tube up or down until you achieve the desired height.

c. Release the buttons.

d. Adjust the second wheel extension the same way. Both wheels should be at exactly the same height.

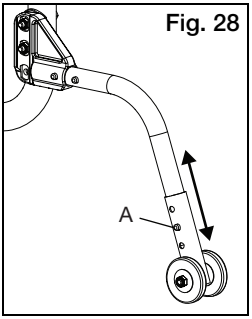

Fig. 28

4. Turning Anti-Tip Tubes Up (Fig. 29)

You may find it necessary to turn the anti-tip tubes up when being pushed by an attendant, to climb curbs or overcome obstacles.

a. Compress the 2nd detent button on the anti-tip tube so the front detent button is drawn inside.

b. Hold the button in and turn the anti-tip tube up.

c. Release the button.

d. Repeat with second anti-tip tube.

e. Return the anti-tip tubes down to their safe position as soon as possible.

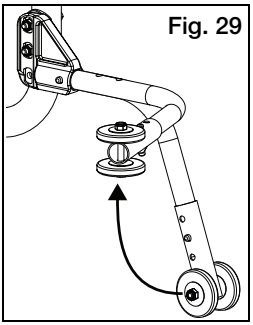
Fig. 29

V. SET UP & USE OF YOUR WHEELCHAIR

T. Swing-In Anti-Tips

Anti-tip tubes help prevent your wheelchair from tipping over backwards. When adjusted properly they provide a significant increase in rearward stability. Your stability can be affected by traversing uneven ground, a ramp, slope or other surface that changes your relationship to gravity. Your stability can also be affected by other forces acting on you and your wheelchair, such as someone pushing down or leaning on your push handles or other parts of your chair. This can happen to even the most experienced wheelchair user. People in your environment do not necessarily understand they are impacting your stability. If your anti-tips are in the stowed position, simply apply downward force to the ergonomic cap and in the same motion swing the anti-tip towards the center of the chair until locked into place on the receiver. Always make sure your anti-tip is adjusted correctly and securely in place before using the wheelchair. To move the anti-tip into a stowed position apply a downward force to the ergonomic cap and twist in the direction to swing the anti-tip under the chair.

⚠ WARNING ⚠

WARNING: If a single swing-in anti-tip is in use, take extra care to maintain stabillity. If the chair tips in the opposite direction of the single sided anti-tip, your weight can shift causing instability and potentially resulting in a fall which could cause serious injury or death.

1. Adjusting Position of Anti-Tip Receiver (Fig. 30)

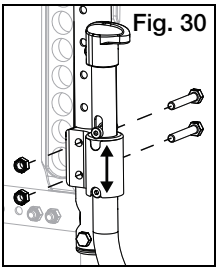
Fig. 30

You should only need to adjust your Anti-Tip Receiver if you change the setup. If you make changes that require you to adjust the position of your receiver, follow these steps:

a. Remove bolts and nuts that connect the anti-tip tube receiver to the side frame of your chair.
b. The holes are in 1" (2.54 cm) increments so you can move it farther up on the frame or lower on the frame. Place the bracket at the desired height.
c. Reinsert bolts and tighten. (If the bolts also connected the armrest and the axle plate you may need to contact your supplier for additional hardware because different bolt lengths may be required).
d. Repeat with second anti-tip tube receiver. Both brackets should be at exactly the same height.

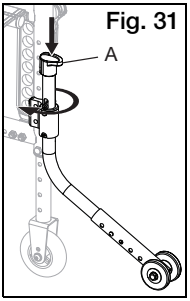

Fig. 31

2. Rotate Swing Away Anti-Tips
   a. Push down on anti-tip knob (Fig. 31:A).
   b. Swing anti-tip towards inside of chair.
   c. Repeat on opposite side.

3. Adjusting Height of Wheel Extension

The anti-tip tube wheel extension may need to be raised or lowered to achieve the proper clearance of 1½" to 2" (3.81 - 5.08 cm) above the ground.

a. Compress the detent buttons (Fig. 32:A) until they are inside the tube wall. This will allow the outer tube to slide up and down on the inner tube.
b. Slide the extension tube up or down until you achieve the desired height.
c. Release the buttons.
d. Adjust the second wheel extension the same way. Both wheels should be at exactly the same height.

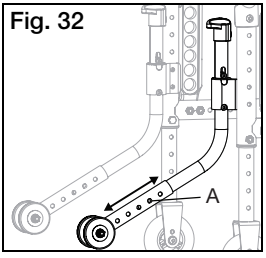

Fig. 32

V. SET UP & USE OF YOUR WHEELCHAIR

U. Seat Sling

Seat sling includes a folding strap on the seat to assist in folding the chair.

NOTE: The seat sling folding strap is not intended as a carrying strap.

V. Cushion Installation

a. The Catalyst was designed to be used with a proper wheelchair cushion.

⚠ WARNING ⚠

WARNING: Sitting for long periods of time without a proper wheelchair cushion can cause pressure ulcers which can be serious in nature and result in death.

- Failure to secure a cushion can cause it to slide out during use or transfers and could result in a fall or loss of control and cause severe injury or death.

b. The standard sling upholstery is provided with loop Velcro type fastener strips. The cushion being used should have hook Velcro type fasteners that can engage the loop of the seat sling to keep the cushion from sliding out from under you. Make sure the cushion is securely attached before transferring or sitting in the wheelchair.

c. A standard seat sling may not have been provided with your chair. Check with your wheelchair provider if an aftermarket replacement to the original equipment sling has been provided. If so, make sure you follow the instructions for the use provided by the aftermarket manufacturer.

W. Oxygen Tank Holder (Optional)

⚠ WARNING ⚠

WARNING: Oxygen tanks can be dangerous if not used properly. Ensure you have been provided proper instructions for using an oxygen tank by the supplier of your tank. You must heed all warnings and follow all the instructions for use that have been provided by the supplier of your oxygen tank. Failure to follow all the instructions for use, and heed all warnings, for oxygen tanks can result in serious injury or death.

1. Instructions for Use:

This oxygen tank holder has been designed to secure cylinders to your wheelchair. Make sure that the bottle is well seated in the bottom of the holder and that the clamp is tightened to the point that the cylinder cannot be pulled out.

Oxygen tanks can be dangerous, make sure you follow all instructions for use from the tank's provider.

V. SET UP & USE OF YOUR WHEELCHAIR

X. Step Tube (Optional)

Step tubes are intended to be used by attendants to aid in navigating a wheelchair over an obstacle by raising the front casters. While securely gripping the push handles, step on the step tube to move the wheelchair over a curb or step while maintaining control of the wheelchair. Reference anti-tip section in the event the anti-tips need to be adjusted or put into a stowed position while navigating obstacles.

⚠ WARNING ⚠

WARNING: Ensure occupant is seated securely in chair before stepping onto step tube. An occupant not seated securely while step tube is used could fall or lose control which can cause serious injury or death.

1. Installation (Fig. 33)
   a. Slide step tube into rear frame and secure with bolt and nut.

Fig. 33

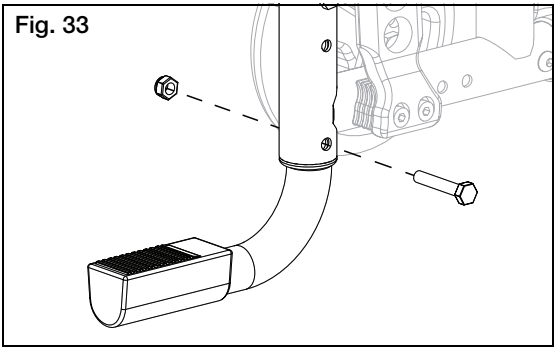

V. SET UP & USE OF YOUR WHEELCHAIR

Y. Transit Wheels (Optional)

Transit wheels can be used to negotiate narrow passageways where your wheelchair would be too wide if the rear wheels are used (e.g., in airplanes, buses, doorways, etc.). The transit wheels should be setup at such a height that allows you to maintain control and stability while in use. When removing the rear wheels ensure you are doing so in a way which allows you to maintain control and stability with the support of a stable and solid surface on either side of you. When removing the rear wheels it is important to keep them within reach. You will require the use of an attendant or a solid structure to help move you through the narrow passageway since you will not be able to use the rear wheels for mobility. While transit wheels are in use, the wheel locks will not be operational. Transit wheels are intended to use over short distances such as through doorways and airplane aisles. They do not replace the purpose or function of the rear wheels.

⚠ WARNING ⚠

WARNING: Never use transit wheels on soft or uneven ground where the transit wheels can sink into the surface. This could result in a loss of stability causing a fall which could cause serious injury or death.

- Before use, ensure transit wheels are set at the same height and have been adjusted to a height which does not create instability. Failure to do so could result in a loss of stability causing a fall which could cause serious injury or death.
- While in use, take caution to ensure obstacles are not located under the base of the wheelchair which could potentially catch the transit wheel and cause a sudden loss of mobility. Failure to do so could result in a loss of stability causing a fall which could cause serious injury or death.
- Take caution to ensure you are able to remain in control of the chair and that you are not located on an upward or downward slope which could cause you to lose control of the wheelchair. Failure to do so could result in a loss of stability causing a fall which could cause serious injury or death.
- Failure to read and heed these instructions may result in damage to your wheelchair, a fall or loss of control causing severe injury to the user or others.

1. Installation (Fig. 34)
   a. Install transit wheel into rear frame and secure with bolt and nut.
2. Adjusting Height (Fig. 34)
   a. Remove bolt and nut from transit wheel.
   b. Slide transit wheel up or down to correct height.
   c. Secure desired height by reinstalling bolt and nut.

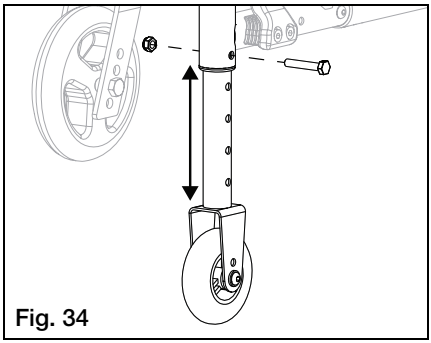

Fig. 34

VI. MAINTENANCE

A. Inspecting Your Wheelchair

Regular and routine maintenance will extend the life of your wheelchair while improving its performance. Wheelchair repairs and the replacement of parts should be done by a qualified technician of an authorized Ki Mobility supplier.

1. General Inspections

   a. Clean your chair at least once per month. You may need to clean your chair more frequently if you operate it in dirty environments, such as a work site.

   b. Check to be sure that all fasteners are tight. Unless otherwise noted, fasteners should be tightened to 40 in./lbs (4.51 N*m).

   c. Check tires and casters:

   - Check the tire for tread wear. Replace the tires if the tread is worn off or has flat spots or visible cracks.
   - If you have inflatable tires with a valve stem, check the pressure and set to the pressure listed on the tire sidewall.

⚠ CAUTION ⚠

CAUTION: Replace worn tires. Wheel locks may not grip properly on smooth, worn tires, which may allow unintended movement of the chair when on a slope.

   d. Check spoke wheels for loose spokes.

   e. Check your wheel locks. As tires wear, the wheel locks should be adjusted. See Section R. Wheel Locks on page 28.

   f. Check your upholstery for tears or sagging. Your upholstery is designed to be tightened because it will stretch over time. See Section Q. Upholstery Fabric on page 27.

VI. MAINTENANCE

B. Routine Maintenance

Weekly

a. Check wheel lock to be sure they are adjusted correctly.

b. Check axle sleeves to ensure that the axle sleeve nuts are tight.

c. Check for broken, bent or loose spokes.

d. Check that casters can spin freely.

e. Inspect tires and casters for wear spots.

f. Check pneumatic tires for proper inflation.

g. Ensure hand grips do not rotate or pull off.

Monthly

a. Inspect rear wheel axles and tighten if necessary.

b. Inspect caster housing bearings for hair build up and remove if necessary.

c. Inspect wheel locks to be sure assembly is tight. Make sure wheel locks properly engage the tires.

d. Check that all fasteners are tight and secure.

e. Inspect frame for any deformities, defects, cracks, dimples or bends. These could be signs of fatigue in the frame which could result in a failure of the chair. Discontinue use of the wheelchair immediately and contact your authorized Ki Mobility dealer.

Annually

a. Have wheelchair checked and adjusted by a qualified technician.

⚠ CAUTION ⚠

CAUTION: Before using chair after adjustments are made, ensure all fasteners are tight and secure.

⚠ CAUTION ⚠

CAUTION: Do not overtighten fasteners as this could damage the frame.

VI. MAINTENANCE

C. Cleaning

1. Axles and wheels

   a. Clean around the axles and wheels WEEKLY with a damp rag.

   b. Hair and lint will lodge in the caster housing. Disassemble the caster housing every six months to remove entangled hair.

NOTE: Do not use WD-40 or any other penetrating oil on this wheelchair. This will destroy the sealed bearings.

NOTE: Do not use any chemical cleaning agents on casters or tires.

2. Upholstery

   a. Hand-wash only (machine washing can cause damage to the fabric).

   b. Line dry only. DO NOT machine dry; heat from the dryer will damage fabric.

D. Storage

a. When not in use, keep your chair in a clean, dry area. Failure to do so may result in your chair rusting and/or corroding.

b. If your chair has been in storage for more than a few weeks, you should make sure it is working properly. You should inspect and service, if necessary, all items in Section A. Inspecting Your Wheelchair.

c. If your chair has been in storage for more than two months, it should be serviced and inspected by your authorized supplier before you use it.

VII. WARRANTY

Ki Mobility warrants the frame, cross braces, hangers and quick-release axles of your Catalyst wheelchair against defects in materials and workmanship for the life of the original purchaser. All other parts and components of this wheelchair are warranted against defects in materials and workmanship for one year from the date of first consumer purchase.

Limitations to the Warranty

1. We do not warrant:
   a. Wear items: Upholstery, tires, armrest pads, tubes, armrests and push-handle grips.
   b. Damage resulting from neglect, misuse or from improper installation or repair.
   c. Damage from exceeding weight limit.
2. This warranty is VOID if the original chair serial number tag is removed or altered.
3. This warranty is VOID if the original chair has been modified from its original condition and it is determined that the modification resulted in failure.
4. This warranty applies in the USA and Canada only. Check with your supplier to find out if international warranties apply.

Ki Mobility's Responsibility

Ki Mobility's only liability is to replace or repair, at our discretion, the covered parts. There are no other remedies, expressed or implied.

Your Responsibility

a. Notify Ki Mobility, via an authorized supplier, prior to the end of the warranty period and get a return authorization (RA) for the return or repair of the covered parts.
b. Have the supplier send the authorized return, freight pre-paid, to:

   Ki Mobility
   5201 Woodward Drive
   Stevens Point, WI 54481

c. Pay any charges for labor to repair or install parts.

CATALYST 5X

MANUAL DE INSTRUCCIONES Y GARANTÍA

Ki Mobility

I. INTRODUCCIÓN

Gracias por comprar una silla de ruedas Catalyst 5VX!

Por favor, no use esta silla de ruedas sin antes leer completamente este manual. ANTES de conducir, debe estar capacitado en el uso seguro de esta silla por un practicante de Tecnología Asistencial (ATP) o profesional clínico.

Si usted tiene alguna pregunta o inquietud acerca de cualquier aspecto de esta silla de ruedas, en este manual, o el servicio prestado por Ki Mobility o su proveedor minorista, por favor no dude en ponerse en contacto con nosotros por teléfono al:

715-254-0991

Por escrito a:

Ki Mobility
5201 Woodward Drive
Stevens Point, WI 54481
U.S.A

O por correo electrónico a:

sales@kimobility.com

O a través de nuestro Representante EU Autorizado:

James Leckey Design
19C Ballinderry Road
Lisburn
BT28 2SA
Phone: 0800 318265 (UK) or 1800 626020 (ROI)
www.leckey.com

Ki Mobility
Better by Design

II. TABLA DE CONTENIDOS

I. INTRODUCCIÓN
II. TABLA DE CONTENIDOS
III. NOTA - LEA ANTES DE UTILIZAR
A. Su Seguridad y Estabilidad 43
IV. ADVERTENCIAS
A. Palabras Clave 43
B. Advertencias Generales 44
C. Cinturones de Posicionamiento 45
D. Utilizar su Silla de Ruedas 45
E. Sistemas de Manejo Motorizados 46
F. Montar Escaleras 46
G. Descender Escaleras 47
H. Transferencias 47
I. Su Silla de Ruedas y el Entorno 47
J. Modificar su Silla de Ruedas 48
K. Estabilidad de la Silla de Ruedas 48
L. Asientos Post-Venta 49
V. SETEO Y USO DE SU SILLA DE RUEDAS
A. Su Catalyst 5VX & Sus Partes 50
B. Uso en Vehículos 52
C. Brazo-T con Altura Ajustable 55
D. Apoyabrazos Swing Away 56
E. Brazo-T Flip Back con Altura Ajustable 57
F. Apoyapies Swing Away 58
G. Abatir Apoyapies con Pestillo 4-Puntos (Swing Away) 59
H. Cuadro Plegable 59
I. Tubos de Extensión 60
J. Apoyapiernas Elevable 61
K. Apoyapiernas Elevable Pro 62
L. Apoyapiernas Pediátrico Elevable Pro 63
M. Apoyapies Multi-Ángulo 64
N. Espaldar con Altura Ajustable 65
O. Espaldar Semi-Plegable Catalyst 65
P. Ruedas Posteriores 66
Q. Tela de Tapizado 66
R. Freno de Ruedas 67
S. Anti-Vuelcos 68
T. Anti-Vuelcos Swing-In 70
U. Eslinga de Asiento 71
V. Instalación del Cojín 71
W. Soporte de Tanque de Oxígeno (Opcional) 71

II. TABLE OF CONTENTS

X. Pedal de Elevación (Opcional) 72
Y. Ruedas de Tránsito (Opcional) 73

VI. MANTENIMIENTO

A. Inspeccionar su Silla de Ruedas 74
B. Mantenimiento de Rutina 75
C. Limpieza 76
D. Almacenamiento 76

VII. GARANTÍA 77

III. NOTA - LEA ANTES DE UTILIZAR

A. Su Seguridad y Estabilidad

Ki Mobility fabrica muchas sillas de ruedas diferentes que pueden satisfacer sus necesidades. Usted debería consultar con un Profesional en Tecnología Asistiva al momento de seleccionar qué modelo cubrirá sus requerimientos en particular y cómo su silla de ruedas debería ser seteada y ajustada. La selección final del tipo de silla de ruedas, opciones y ajustes, descansa únicamente en usted y su profesional médico. Las opciones que usted escoja y el seteo y ajustes de la silla de ruedas tienen un impacto directo sobre su estabilidad. Los factores a considerar que afectan su seguridad y estabilidad son:

a. Sus habilidades y capacidad personal, incluyendo fuerza, balance y coordinación.

b. El tipo de peligros y obstáculos que usted pudiera enfrentar a lo largo del día.

c. Las dimensiones, opciones y seteos específicos. Particularmente, altura de asiento, profundidad de asiento, ángulo de asiento, ángulo de espaldar, tamaño y posición de las ruedas posteriores y tamaño y posición de las ruedas anteriores (casters). Cualquier modificación a alguno de estos ítems modificará la estabilidad de su silla de ruedas. Usted debería realizar modificaciones sólo después de consultar con un profesional calificado.

IV. ADVERTENCIAS

A. Palabras Clave

En este manual usted encontrará lo que llamamos “Palabras Clave”. Estas palabras son utilizadas para identificar y transmitir la seriedad de los distintos peligros. Antes de utilizar esta silla, usted, y cada persona que lo asista deberían leer este manual en su totalidad. Por favor preste atención a las Palabras Clave y tenga en cuenta cualquier advertencia o precaución. Asegúrese de seguir todas las instrucciones y utilice su silla de forma segura. Las Palabras Clave se refieren a peligros o prácticas inseguras que podrían causar lesiones severas ó muerte a usted u otras personas. Las “Advertencias” se refieren en dos categorías principales:

ADVERTENCIA – Advertencia indica una situación de peligro potencial que, de no evitarse, podría resultar en lesiones severas ó muerte.

PRECAUCIÓN – Precaución indica una situación potencial de peligro que, de no evitarse, podría resultar en lesiones ó daño a su silla de ruedas.

Estas palabras clave aparecerán a lo largo de este manual para destacar situaciones peligrosas. Vea la siguiente lista de situaciones peligrosas que aplicarán al uso general de esta silla de ruedas.

⚠ ADVERTENCIA ⚠

ADVERTENCIA: El no cumplir con todas las instrucciones de este manual ó utilizar la silla de ruedas en forma diferente a la indicada en este manual podría resultar en lesiones severas ó muerte.

IV. ADVERTENCIAS

B. Advertencias Generales

⚠ ADVERTENCIA ⚠

ADVERTENCIA: No exceda el límite de peso de la silla:

	Estandar
Catalyst 5VX	300 lbs (136 kg)

Los límites se refieren al peso en libras combinado entre el usuario y todos los ítems transportados. Exceder el límite de peso puede dañar su silla ó incrementer su riesgo de caer ó volcar. Una caída por vuelco podría resultar en lesiones severas ó muerte.

- **No utilice la silla como entrenamiento de peso.** El movimiento del peso adicional altera el centro de gravedad de la silla, aumentando su riesgo de vuelco. Un vuelco podría resultar en daños a la silla, lesiones severas ó muerte.
- **Mantenga las llantas infladas en la correcta presión de aire.** Utilizar una silla cuyas llantas no están infladas apropiadamente podría afectar su estabilidad, aumentando su riesgo de vuelco. Un vuelco podría resultar en daños a su silla, lesiones severas ó muerte del usuario ú otras personas. La presión correcta de las llantas están indicada en la pared lateral de la llanta. En caso de duda, su proveedor de sillas de ruedas puede determinar si sus llantas son inflables.
- **Las llantas que no están bien infladas pueden hacer que los frenos de ruedas no funcionen apropiadamente.** Si los frenos de rueds no detienen su silla puede, podría causar una pérdida de control ó caída. Esto podría resultar en lesiones severas ó muerte.
- **Evite rampas ó inclinaciones mayores a 9 grados.** Las inclinaciones más profundas aumentan su riesgo de caer ó volcar. Un vuelco ò caída podría resultar en daño a su silla, lesiones severas ó muerte del usuario u otras personas. No utilice su silla en rampas ó inclinaciones profundas de más de 9 grados (aproximadamente 2 pulgadas (5.08 cm) por pie linear) ya sea hacia arriba/abajo ó a través de las mismas.
- **Evite superficies inclinadas resbaladizas ó cubiertas con hielo.** Las inclinaciones resbaladizas podrían resultar en caídas ó vuelcos. Una caída ó vuelco podría resultar en daños a su silla, lesiones severas ó muerte.
- **Evite reclinarse sobre el costado ó el espaldar de su silla de ruedas para expandir su alcance.** Esto podría cambiar su centro de gravedad y causar una situación inestable que provocaría una caída ó vuelco. Una caída o vuelco podría resultar en daños a su silla, lesiones severas ó muerte.
- **No levante la silla de ruedas por sus partes removibles mientras se halla ocupada.** Levantar la silla de ruedas por sus partes removibles (apoyabrazos ó apoyapiés) podría causar una caída ó pérdida de control. Una caída ó pérdida de control podría resultar en daños a su silla ó lesiones severas ó muerte.

⚠ PRECAUSIÓN ⚠

PRECAUCIÓN: **Evite ajustar demasiado los tornillos ó el hardware que unen componentes al cuadro.** El ajuste exagerado podría causar daños a la silla, afectando su durabilidad y desempeño.

NOTA: Si usted no está seguro de cómo ajustar apropiadamente los tornillos ó el hardware, consulte a un proveedor autorizado.

IV. ADVERTENCIAS

C. Cinturones de Posicionamiento

⚠ ADVERTENCIA ⚠

ADVERTENCIA: Nunca deje sin atención a un usuario que no puede mantener su propia postura sedente, cuando utilice cinturones ó arneses de posicionamiento. El usuario podría deslizarse hacia abajo y enredarse en el cinturón ó el arnes, lo cual podría resultar en lesiones severas ó muerte.

Los cinturones de posicionamiento están diseñados para ayudar a un posicionamiento adecuado dentro de la silla de ruedas. No están diseñados como cinturones de seguridad. Utilice los cinturones de posicionamiento SOLAMENTE para ayudar a sostener la postura del usuario. El uso incorrecto de los cinturones de posicionamiento podría resultar en lesiones severas ó muerte.

- Asegure que el usuario no se desliza por debajo del cinturón de posicionamiento en la silla de ruedas. Si esto ocurre, la respiración del usuario podría verse obstruida causando muerte ó lesiones severas.
- El cinturón de posicionamiento debería poseer un buen ajuste, lo suficientemente apretado para sostener la posición, pero no tanto que impida la respiración. Usted debería poder deslizar su mano entre el cinturón de posicionamiento y el usuario.
- NUNCA utilice cinturones de posicionamiento:
  a. Como una restricción. Una restricción requiere prescripción médica.
  b. En un usuario que está inconsciente.
  c. Como restricción de un ocupante en un vehículo de motor. Un cinturón de posicionamiento no está diseñado para reemplazar un cinturón de seguridad que se halla sujeto al cuadro de un vehículo, el cual podría requerir de un cinturón de seguridad efectivo. Durante una frenada brusca y con la fuerza de la misma, el usuario sería arrojado hacia adelante. El cinturón de la silla de ruedas no lo evitará y esto podría resultar en lesiones severas provocadas por cinturones o correas. Ver Uso en Vehículos (V. Seteo & Uso de Su Silla de Ruedas – Sección B).

D. Utilizar su Silla de Ruedas

Su silla está diseñada para ser utilizada en superficies planas tales como cemento, asfalto ó pisos. Tenga cuidado al utilizar su silla de ruedas en superficies mojadas o resbaladizas.

⚠ ADVERTENCIA ⚠

ADVERTENCIA: Evite empujar ó utilizar su silla sobre arena, terrenos sueltos ó irregulares. Esto podría causar pérdida de estabilidad y resultar en caída ó pérdida de control. Una caída ó pérdida de control podría resultar en daños a su silla, lesiones severas ó muerte.

- **Evite utilizar su silla de ruedas en calles públicas.** Esto podría resultar en lesiones severas ó muerte. Las sillas de ruedas no son de uso legal en calles públicas en la mayoría de los estados. Si usted debe utilizar una silla en calles públicas, manténgase alerta a los peligros por vehículos de motor.
- **Evite los obstáculos y peligros de las calles (ej.: huecos, pavimento dañado) los cuales podrían causar caídas, vuelcos ó pérdida de control.** Una caída, vuelco ó pérdida de control podrían resultar en daño a su silla, lesiones severas ó muerte.
- **No utilice su silla en escaleras mecánicas.** Esto podría causar una caída, vuelco ó pérdida de control. Una caída, vuelco ó pérdida de control podría causar daños a su silla, lesiones severas ó muerte.

IV. ADVERTENCIAS

D. Utilizar su Silla de Ruedas (Continuación)

Para minimizar estos riesgos:

1. Manténgase alerta y verifique el área frente a su silla mientras la utiliza.
2. Asegúrese de que las áreas del piso donde usted vive y trabaja están niveladas y libres de obstáculos.
3. Retire o cubra los umbrales entre habitaciones.
4. Instale rampas en puertas de entrada ó salida. Asegúrese de que no existe un desnivel al final de la rampa.
5. Para ayudar a ajustar su Centro de Gravedad:
    a. Incline levemente la parte superior de su cuerpo HACIA ADELANTE mientras ASCIENDE un obstáculo.
    b. Presione la parte superior de su cuerpo HACIA ATRÁS mientras DESCIENDE de un nivel superior a uno inferior.
6. Si su silla posee tubos anti-vuelcos, asegúrelos en su sitio antes de ASCENDER un obstáculo.
7. Mantenga ambas manos sobre los aros de propulsión mientras atraviesa el obstáculo.
8. Nunca empuje o hale de un objeto (muebles ó perillas de puertas) para impulsar su silla.
9. No utilice su silla de ruedas en caminos, calles ó autopistas a menos que lo haga sobre las líneas de cruce.
10. No intente pasar por sobre los obstáculos sin asistencia.

E. Sistemas de Manejo Motorizados

⚠ ADVERTENCIA ⚠

ADVERTENCIA: No agregue sistemas externos de manejo motorizado no aprobados para su silla. El uso de un sistema externo de manejo motorizado no autorizado podría resultar en una falla mecánica de la silla, caída, vuelco ó pérdida de control. Una caída, vuelco ó pérdida de control podría causar daños a su silla, lesiones severas ó muerte.

Ki Mobility no recomienda la instalación de sistemas de manejo motorizados en ninguna silla de ruedas Catalyst 5VX.

Las sillas de ruedas Catalyst 5VX no han sido diseñadas ó testeadas como sillas de ruedas motorizadas. Si usted agrega un sistema de manejo motorizado a una silla de ruedas. Catalyst 5VX, asegúrese de que el fabricante del sistema de manejo motorizado ha validado y aprobado la combinación de manejo motorizado y silla de ruedas Catalyst 5VX como seguro y efectivo.

F. Montar Escaleras

NOTA: Consiga por lo menos dos personas con fuerza y habilidad suficientes para manejar el peso del usuario y de la silla de ruedas, para que lo asistan cuando intente montar escaleras en esta silla de ruedas.

- Mueva la silla de ruedas y el usuario hacia atrás sobre las escaleras.
- Coloque a una persona detrás del usuario y una persona al frente. La persona al frente debe sujetar una parte fija de la silla de ruedas.
- El asistente en la parte posterior basculará la silla hacia atrás y ambos la levantan al mismo tiempo, montando un escalón a la vez.
- Esto puede requerir elevar o remover los tubos anti-vuelco. Asegúrese de que los anti-vuelco son colocados nuevamente en su sitio antes de volver a utilizar la silla de ruedas.

IV. ADVERTENCIAS

G. Descender Escaleras

NOTA: Al descender escaleras, el usuario debería estar mirando hacia adelante.

- Una persona detrás del usuario, con la fuerza y habilidad suficientes para manejar el peso del usuario y de la silla de ruedas, debería bascular la silla hacia atrás y descender un escalón a la vez sobre las ruedas posteriores de la silla.
- Esto podría requerir que los tubos anti-vuelcos sean elevados ó removidos. Asegúrese de que los anti-vuelcos son colocados nuevamente en su sitio antes de volver a utilizar la silla de ruedas.

H. Transferencias

⚠ ADVERTENCIA ⚠

ADVERTENCIA: Adquiera entrenamiento y asegúrese de que usted puede transferirse por sus propios medios ó consiga una persona que lo asista. Es peligroso hacerlo solo. Esto requiere buen balance y agilidad. Tenga presente que existe un momento durante cada transferencia cuando la silla no se halla debajo de usted. El no realizar una transferencia apropiadamente podría resultar en una caída que podría causar lesiones severas ó muerte.

Una transferencia requiere buen balance y estabilidad. Usted debería recibir entrenamiento de su terapeuta antes de inentar realizar una transferencia por sus propios medios.

NOTA: Antes de transferirse fuera de su silla de ruedas, se deberían tomar todas las precauciones para reducir el espacio entre las dos superficies.

- Coloque los frenos de las ruedas posteriores.
- Rote los casters hacia adelante para aumentar la base de apoyo de la silla de ruedas.
- Retire ó deslice los apoyapiés hacia afuera.
- Consiga asistencia a menos de que usted tenga mucha experiencia en transferencias.

I. Su Silla de Ruedas y el Entorno

⚠ PRECAUSIÓN ⚠

PRECAUCIÓN: La exposición al agua ó humedad excesiva puede causar corrosión en las partes metálicas de su silla de ruedas y daños en los tapizados. Seque su silla tan pronto como sea posible.

- **NO UTILICE SU SILLA DE RUEDAS EN LA DUCHA, PISCINA O CUERPO DE AGUA.** Esto hará que su silla de ruedas se oxide o corroe y eventualmente falle.
- No opere su silla de ruedas sobre arena. La arena puede introducirse en los rulemanes de las ruedas y otras partes móviles. Esto causará un daño y eventualmente, la falla de la silla de ruedas.
- Asegúrese de que cualquier rampa, pendiente ó cordón que usted desee montar cumple con los lineamientos ADA. Operar su silla a través, hacia arriba ó abajo de cualquier pendiente demasiado alta puede causar una pérdida de la estabilidad.

Los lineamientos ADA y más información acerca de diseños accesibles están disponibles en: http://www.ada.gov/

IV. ADVERTENCIAS

J. Modificar su Silla de Ruedas

⚠ PRECAUSIÓN ⚠

PRECAUCIÓN: Su silla de ruedas fue pensada y fabricada bajo estrictos controles de diseño. Una parte integral de este proceso es asegurar que los distintos componentes funcionan correctamente juntos, ellos han sido testeados en varios estándares para asegurar calidad y están aprobados para funcionar juntos.
NADIE DEBERÍA MODIFICAR ESTA SILLA DE RUEDAS EXCEPTO PARA AJUSTARLA DE ACUERDO CON ESTE MANUAL Ó AGREGAR LAS OPCIONES APROBADAS DE KI MOBILITY. NO EXISTEN OPCIONES APROBADAS QUE INVOLUCREN PERFORAR Ó CORTAR EL CUADRO POR CUALQUIER PERSONA QUE NO SEA UN ASOCIADO ENTRENADO DE KI MOBILITY. Contacte a Ki Mobility ó un proveedor autorizado de Ki Mobility antes de agregar cualquier accesorio ó componente no provisto por Ki Mobility.

K. Estabilidad de la Silla de Ruedas

NOTA: El seteo de la silla de ruedas debería ser realizado solamente por un técnico calificado.

- Durante el seteo, incluya cualquier accesorio que usted utiliza diariamente.
- La silla debería ser reajustada debido a los cambios en su peso ó en su manera de sentarse.
- Utilice los anti-vuelcos mientras se adapta a los cambios en el seteo de su silla.

Para asegurar una estabilidad apropiada de su silla de ruedas, usted debe asegurar que el centro de gravedad y la base de apoyo de su silla de ruedas son las correctas para su balance y habilidades. Muchos factores pueden afectar estos dos elementos:

- Altura de Asiento
- Profundidad de Asiento
- Angulo del Espaldar
- Tamaño y Posición de las Ruedas Posteriores
- Tamaño y Posición de los Casters Anteriores
- Cualquier Componente del Sistema de Sedestación

Generalmente, el factor más importante es la posición de las ruedas posteriores para la estabilidad hacia atrás. Usted debería consultar a su proveedor de silla de ruedas y clínicos familiarizados con sus necesidades y capacidades, para determinar cómo esto afecta su utilización.

⚠ ADVERTENCIA ⚠

ADVERTENCIA: Tenga cuidado al cambiar el peso sobre su silla, agregar peso ó realizar modificaciones a la misma. Los cambios en su Centro de Gravedad podrían modificar ó afectar la estabilidad de su silla de ruedas, lo cual podría resultar en un vuelco ó caída. Un vuelco ó caída podrían resultar en daños a su silla, lesiones severas ó muerte del usuario ó de otras personas. Los cambios en su Centro de Gravedad durante las actividades diarias –tales como vestirse, transportar ó alcanzar objetos, montar una pendiente- podrían ocurrir varias veces al día. Usted debe conocer estas actividades y tomar precauciones para minimizar los riesgos de una caída, como por ejemplo utilizar los anti-vuelcos.

IV. ADVERTENCIAS

K. Estabilidad de la Silla de Ruedas (Continuación)

⚠ ADVERTENCIA ⚠

ADVERTENCIA: Intentar realizar un "wheelie" para montar un cordón u obstáculo es una maniobra peligrosa. No intente realizar wheelies a menos que usted haya sido entrenado. Esta maniobra podría provocar una caída. Una caída podría resultar en lesiones severas ó muerte.

Algunas estrategias para minimizar su riesgo de caer son:

- Asegurar que los anti-vuelcos están en su sitio e inclinarse hacia adelante.
- Contar con un asistente detrás de la silla para asistirlo.

L. Asientos Post-Venta

⚠ ADVERTENCIA ⚠

ADVERTENCIA: La instalación de un cojín en una silla de ruedas podría afectar su centro de gravedad. Los cambios en su centro de gravedad podrían afectar su estabilidad en su silla de ruedas, resultando en un vuelco ó caída de la misma, lo cual podría resultar en lesiones severas. Siempre revise las instrucciones de uso de su silla de ruedas verificando si es necesario realizar cambios a la misma para proveer suficiente estabilidad luego de agregar un cojín.

- **La integridad de su piel puede ser afectada por varios aspectos de su vida diaria y condición médica, incluyendo el uso de este producto.** Asegúrese de seguir cualquier régimen para el cuidado de la piel establecido por su profesional médico. Los consumidores de este producto deberían asegurar que su piel es inspeccionada regularmente, de acuerdo a las recomendaciones de su médico. El no hacerlo podría resultar en lesiones severas ó muerte.

Seleccionar el Producto de Sedestación Apropiado

ADVERTENCIA: Ki Mobility recomienda que usted consulte a un clínico diplomado (médico ó terapeuta) entrenado en sedestación y posicionamiento en sillas de ruedas antes de seleccionar cualquier producto de sedestación y posicionamiento. Esto ayudará a asegurar que usted recibirá el producto correcto para sus necesidades específicas.

V. SETEO Y USO DE SU SILLA DE RUEDAS

A. Su Catalyst 5VX & Sus Partes

1. Inspeccione y mantenga esta silla. Ver Mantenimiento en página 74.
2. Si usted detecta un problema, contacte a su proveedor autorizado inmediatamente.
3. Haga realizar una inspección completa, chequeo de seguridad y service de su silla de ruedas por un proveedor autorizado cada año.

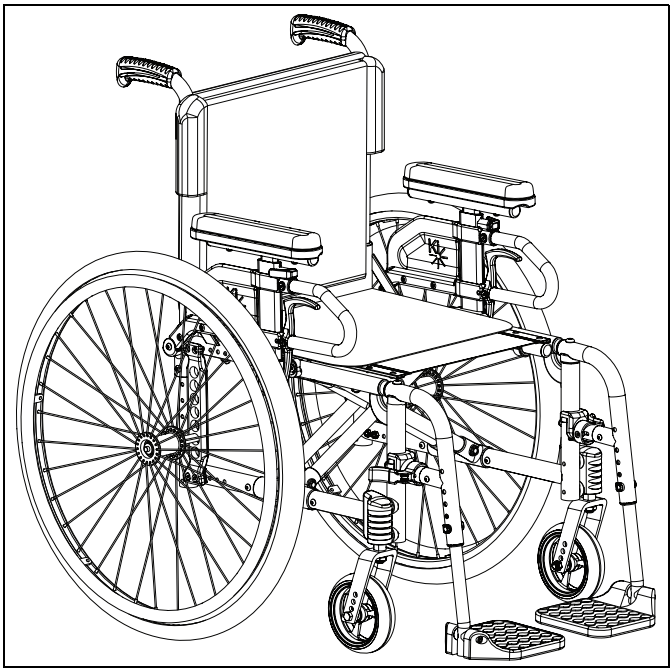

V. SETEO Y USO DE SU SILLA DE RUEDAS

A. Su Catalyst 5VX & Sus Partes (Continuación)

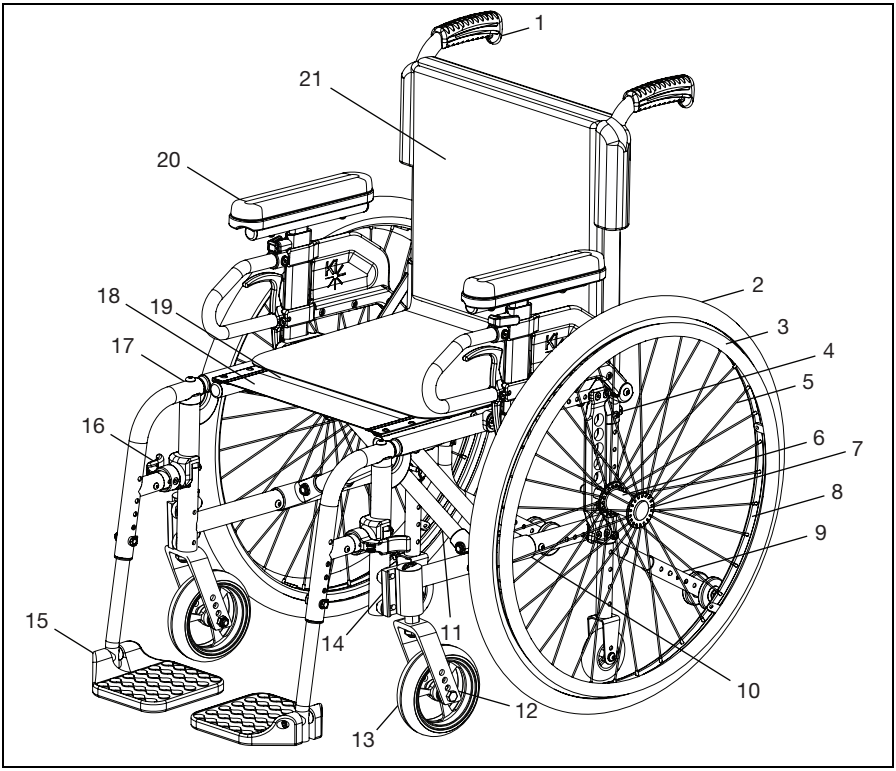

1. Manijas de Empuje
2. Llantas Neumáticas
3. Aro de Propulsión de Aluminio
4. Placa de Eje
5. Rayos
6. Cubo de Rueda Posterior
7. Eje de Liberación Rápida
8. Cerco de Rueda de Aluminio
9. Anti-Vuelco
10. Componente de Cuadro Posterior
11. Cruceta
12. Horquilla de Caster
13. Rueda Caster
14. Carcasa de Caster
15. Apoyapies Integrado Flip-Up
16. Liberador de Pestillo Swing-Away
17. Apoyapies Swing-Away / Apoyapies
18. Eslinga de Asiento
19. Correa de Elevación
20. Apoyabrazos Flip Back con Altura Ajustable
21. Espaldar

V. SETEO Y USO DE SU SILLA DE RUEDAS

B. Uso en Vehículos

⚠ ADVERTENCIA ⚠

ADVERTENCIA: Nunca utilice esta silla de ruedas como asiento en un vehículo de motor, a menos que haya sido equipada con la Opción para Vehículo. Siempre es más seguro transferirse fuera de la silla de ruedas hacia un asiento apropiado en el vehículo de motor, que cuente con cinturón de seguridad cruzado sobre un hombro. Utilizar esta silla de ruedas como asiento en un vehículo de motor, si no está equipada con la opción para vehículo, podría resultar en lesiones severas ó muerte.

La silla de ruedas Serie Catalyxt 5VX equipada con la Opción para Vehículo ha sido testeada y ha aprobado el RESNA WC-4 2012, Sección 19, Sillas de ruedas utilizadas como asientos en vehículos de motor e ISO 7176-19:2008 Sillas de Ruedas – Parte 19, Dispositivos de movilidad con ruedas para su utilización como asientos en vehículos de motor. Los estándares RESNA e ISO están diseñados para testear la integridad estructural de las sillas de ruedas como un asiento para ser utilizado en un vehículo de motor. Estos estándares también son diseñados para crear compatibilidad con los Sistemas de Amarre y Restricción de Ocupante de Sillas de Ruedas.

No todas las configuraciones de las sillas de ruedas Serie Catalyst 5VX son compatibles con la Opción para Vehículos. Ki Mobility maneja la configuración y no ofrece las sillas Serie Catalyst 5VX excepto en configuraciones compatibles. Si usted realiza modificaciones a su silla de ruedas Serie Catalyst 5VX después de recibirla, usted debería contactar a su proveedor de sillas de ruedas o a Ki Mobility para asegurar que es apropiado continuar utilizando su silla como un asiento en un vehículo de motor.

Los asientos post-venta pueden haber reemplazado al asiento y soporte de espaldar originales del equipo, designados y testeados como parte de la Opción para Vehículos. Su proveedor de sillas de ruedas debería decirle si el asiento provisto es equipo original o un asiento post-venta de reemplazo. Un sistema completo de cuadro de silla de ruedas, asiento, Sistema de Amarre y Restricción del Ocupante y un vehículo de motor adecuadamente equipado que hayan cumplido con los estándares mencionados en esta sección, deberían estar en orden antes de utilizar una silla de ruedas Serie Catalyst 5VX equipada con la Opción para Vehículo como un asiento en un vehículo de motor.

Cuando utilice su silla de ruedas como asiento en un vehículo de motor, usted siempre debería observar las siguientes instrucciones:

- El usuario debe estar mirando hacia adelante.
- El usuario y todos los ítems que carga no deben pesar más de 300 lbs (136 kg) para una silla de ruedas Serie Catalyst 5VX.
- Los morrales y bolsos deberían ser removidos de la silla y asegurados separadamente en el vehículo de motor. En caso de accidente, estos ítems pueden convertirse en proyectiles peligrosos, que podrían lesionar ó matar al usuario u otros ocupantes del vehículo de motor.
- El usuario debe utilizar Sujetadores de Silla de Ruedas y un Sistema de Sujeción del Ocupante que cumpla con RESNA WC-4:2012, Sección 18: Sujetadores de Silla de Ruedas y Sistemas de Sujeción del Ocupante para su uso en vehículos de motor o ISO 10542-1:2012 Sistemas técnicos y ayudas para las personas con discapacidad o movilidad reducida - Sujetadores de Silla de Ruedas y Sistemas de Sujeción del Ocupante -- Parte 1: Requisitos y métodos de pruebas para todos los sistemas.

V. SETEO Y USO DE SU SILLA DE RUEDAS

B. Uso en Vehículos (Continuación)

- Adjunte los amarres de la silla de ruedas a los cuatro puntos de Amarre (dos anteriores, dos posteriores) en la silla de ruedas Catalyst 5VX con la Opción para Vehículos (Fig. 1) de acuerdo con las instrucciones del fabricante de amarres de sillas de ruedas y RESNA WC-4:2012, Sección 18 ó ISO 10542-1:2012 - Parte 1.
- Adjunte el restrictor de ocupante de acuerdo con las instrucciones del fabricante y RESNA WC-4:2012, Sección 18 ó ISO 10542-1:2012, Parte 1.

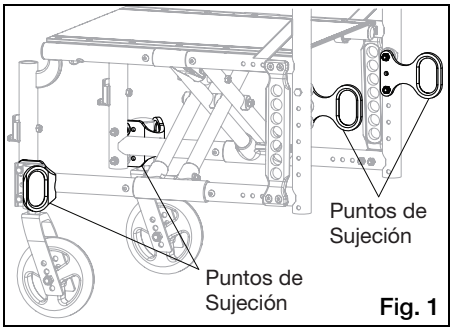

Fig. 1

- Los cinturones de regazo, cinturones de pecho, arneses de hombro y cualquier otro sistema de posicionamiento ó accesorio de posicionamiento no deberían ser utilizados ó tenidos en cuenta como sistemas de restricción del ocupante, a menos que esté así indicado por el fabricante de acuerdo con RESNA WC-4:2012, Sección 18 ó ISO 10542-1:2012, Parte 1.
- Los cabezales, soportes laterales u otros accesorios de posicionamiento no deberían ser utilizados ó tenidos en cuenta como sistemas de restricción del ocupante, a menos que esté así indicado por el fabricante de acuerdo con RESNA WC-4:2012, Sección 18 ó ISO 10542-1:2012, Parte 1 ó RESNA WC-4:2012, Sección 20: Sistemas de Asientos de Sillas de Ruedas para ser utilizados en vehículos de Motor ó ISO 16840-4:2009 Asientos de Sillas de Ruedas -- Part 4: Sistemas de Asientos para ser utilizados en vehículos de motor.
- Luego de ser acomodado y ajustado, la parte superior del tapizado del espaldar del equipo original debería estar a 4 pulgadas (10.16 cm) de la parte superior de su hombro.
- Cualquier asiento post-venta debería ser testeado para cumplir con RESNA WC-4:2012, Sección 20 ó ISO 16840-4:2009 - Parte 4.
- Adjunte el asiento al cuadro de la silla de ruedas de acuerdo con las instrucciones del fabricante y RESNA WC-4:2012, Sección 20 ó ISO 16840-4:2009 - Parte 4.
- Los cinturones de regazo, cinturones de pecho, arneses de hombro y cualquier otro sistema de posicionamiento ó accesorio de posicionamiento no deberían ser utilizados ó tenidos en cuenta como sistemas de restricción del ocupante, a menos que esté así indicado por el fabricante de acuerdo con RESNA WC-4:2012, Sección 20 ó ISO 16840-4:2009, Parte 4.
- Los accesorios post-venta tales como bandejas, tubos de oxígeno, soportes de tubos de oxígeno, tubos IV, morrales, bolsos e ítems no fabricados por Ki Mobility, deberían ser removidos y asegurados separadamente en el vehículo de motor. En caso de accidente estos ítems pueden convertirse en proyectiles peligrosos que podrían lesionar ó matar al usuario u otros ocupantes del vehículo de motor.
- Si la silla de ruedas ha estado involucrada en un accidente, usted no debería continuar utilizándola pues podría haber sufrido fatiga que puede no ser visible.

V. SETEO Y USO DE SU SILLA DE RUEDAS

B. Uso en Vehículos (Continuación)

⚠ ADVERTENCIA ⚠

ADVERTENCIA: Retire y asegure cualquier ítem que esté temporalmente adjunto a la silla de ruedas mientras la misma se halla dentro de un vehículo de motor. Dejar ítems sujetos a la bandeja de ventilación, bandeja de batería ó soporte de tanque de oxígeno y no asegurarlos apropiadamente y separadamente en un vehículo de motor, podría convertirlos en proyectiles peligrosos en caso de accidente. Adicionalmente, los tanques de oxígeno contienen gas altamente presurizado que vigorosamente acelera la combustión.

- Cuando utilice esta silla de ruedas en un vehículo de motor, usted debe remover todos los ítems sujetos a la misma, bandeja de venteo, bandeja de batería ó soporte de tanque de oxígeno y sujetarlos apropiadamente por separado.
- Si la silla está equipada con un soporte de tanque de oxígeno, nunca utilice esta silla como asiento en un vehículo de motor.

NOTA: Para obtener copias de los estándares RESNA ó ISO, por favor contacte a las organizaciones provistas a continuación:

RESNA

1560 Wilson Blvd.
Arlington, VA 22209
Teléfono: 703-524-6686
Fax: 703-524-6630
Email: technicalstandards@resna.org

Estándares ANSI/RESNA:

RESNA WC-4:2012, Sección 18:
Sistemas de amarre y restricción del ocupante de silla de ruedas para utilizar en vehículos de motor.

RESNA WC-4:2012, Seccíon 19:
Sillas de ruedas utilizadas como asiento en un vehículo de motor.

RESNA WC-4:2012, Seccíon 20:
Sistemas de asientos de sillas de ruedas para ser utilizados en vehículos de motor.

International Organization for Standardization (ISO)

BIBC II
Chemin de Blandonnet 8
CP 401
1214 Vernier, Geneva
Switzerland
Teléfono: +41 22 749 01 11
Fax: +41 22 733 34 30
Email: central@iso.org

Estándares ISO:

ISO 10542-1:2012 Sistemas técnicos y asistencia para personas discapacitadas - Sistemas de amarre y restricción de ocupantes de sillas de ruedas - Parte 1:
Requerimientos y métodos de testeo para todos los sistemas.

ISO 16840-4:2009 Asientos de Sillas de Ruedas -- Parte 4:
Sistemas de asientos para ser utilizados en vehículos de motor.

ISO 7176-19:2008 Sillas de Ruedas -- Parte 19:
Dispositivos de movilidad con ruedas para ser utilizados como asientos en un vehículo de motor.

V. SETEO Y USO DE SU SILLA DE RUEDAS

C. Brazo-T con Altura Ajustable

1. Instalación
   a. Deslice el poste del apoyabrazos exterior dentro del receptor montado al cuadro de la silla de ruedas.
   b. El apoyabrazos se ajustará en su lugar automáticamente. Asegure que la palanca de bloqueo está como se muestra en Fig. 2:B.
2. Ajuste de Altura
   a. Rote la palanca de liberación (Fig. 2:A).
   b. Deslice la almohadilla del apoyabrazos hacia arriba ó abajo hasta la altura deseada.
   c. Regrese la palanca a la posición de bloqueo contra el poste del apoyabrazos.
   d. Empuje la almohadilla del apoyabrazos hasta que el poste superior calce firmemente en su sitio. Asegure que la palanca de bloqueo se halla como muestra la (Fig. 2:A).
3. Remover el Apoyabrazos
   a. Mueva la palanca de liberación (Fig. 2:B) y retire el apoyabrazos.
4. Colocación del Apoyabrazos
   a. Deslice el apoyabrazos dentro del receptor.
   b. El apoyabrazos debería bloquearse en su sitio.

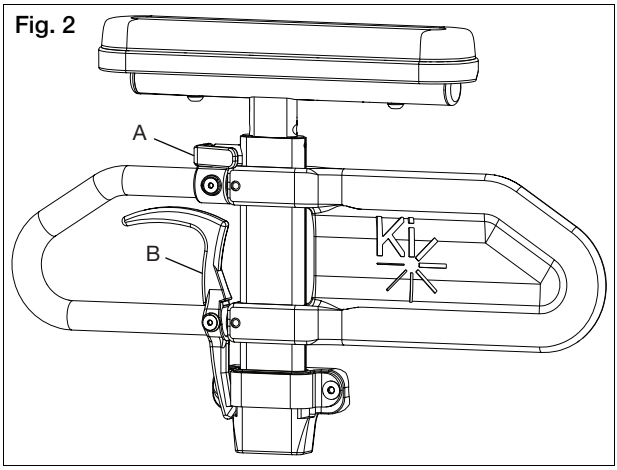

Fig. 2

V. SETEO Y USO DE SU SILLA DE RUEDAS

D. Apoyabrazos Swing Away

⚠ ADVERTENCIA ⚠

ADVERTENCIA: Asegure que los apoyapiés se hallan fijos en su sitio antes de utilizar la silla de ruedas. Utilizar la silla de ruedas con los apoyabrazos sueltos podría resultar en caída ó pérdida de control.

1. Instalación (Fig. 3)
   a. Deslice el apoyabrazos dentro del tubo receptor que está montado en la parte posterior del cuadro.
2. Swing Away
   a. Levante levemente el apoyabrazos para liberarlo del tornillo receptor. Rótelo fuera de la silla.
3. Remover el Apoyabrazos
   a. Levante el apoyabrazos fuera de su receptor.

NOTA: Estos brazos ofrecen solamente un bloqueo contra la rotación y están diseñados para soportar fuerza hacia abajo solamente. Podrán ser retirados completamente si se hala de ellos hacia arriba y no pueden ser utilizados para levantar ó manejar la silla. El no cumplir con estas instrucciones puede hacer que el apoyabrazos accidentalmente se desprenda de la silla de ruedas y provoque una caída ó pérdida de control, causando lesiones severas ó muerte.

Fig. 3

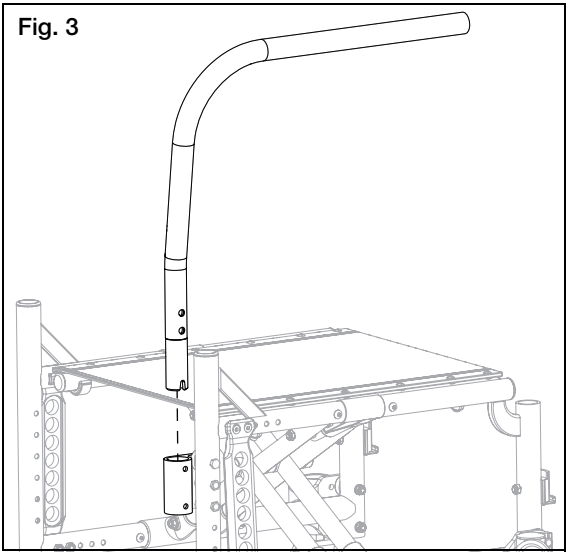

V. SETEO Y USO DE SU SILLA DE RUEDAS

E. Brazo-T Flip Back con Altura Ajustable

Uso

1. Para llevar el apoyabrazos hacia atrás, hale de la palanca de liberación (Fig. 4:A) hacia arriba y levante el ensamble del apoyabrazos, llevándolo hacia atrás.
2. Para regresar el apoyabrazos a su posición, baje el ensamble del apoyabrazos hasta que la palanca de liberación calce nuevamente en su sitio.

Fig. 4

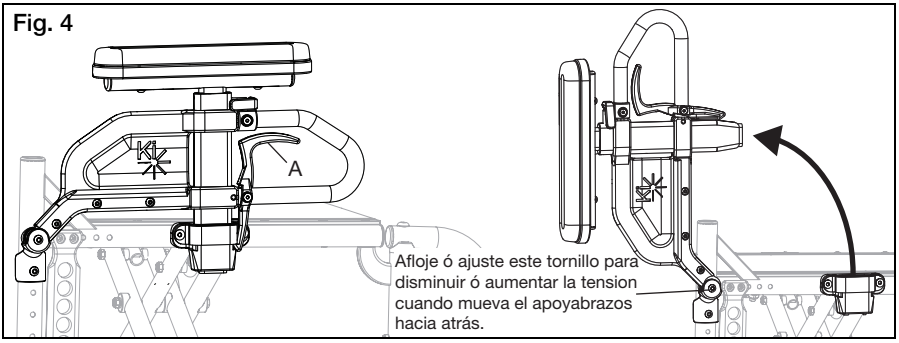

Para Aumentar/Disminuir el Largo Anterior del Apoyabrazos

1. Hale de la palanca de ajuste de altura (Fig. 5:A) y retire el ensamble superior del Brazo-T (Fig. 5:B).
2. Rote la parte superior del ensamble del Brazo-T y vuelva a instalarlo dentro del apoyabrazos.
3. Cierre la palanca de ajuste de altura (Fig. 5:A) para fijar.

NOTA: La almohadilla del apoyabrazos no está centrada sobre el tubo, a lo ancho o a lo largo. Esto ofrece dos diferentes opciones de largos –más corto ó más largo- en el extremo anterior de la silla. Esto también ofrece dos opciones con la almohadilla del apoyabrazos. Cuando el extremo largo del apoyabrazos se halla en el extremo anterior de la silla, la almohadilla cuelga hacia afuera de la silla. Cuando el extremo corto de la almohadilla está en la parte anterior de la silla, ésta colgará hacia adentro de la silla. El apoyabrazos también puede ser cambiado a los costados opuestos para permitir más opciones con respecto al largo en el extremo anterior y en el costado de la almohadilla.

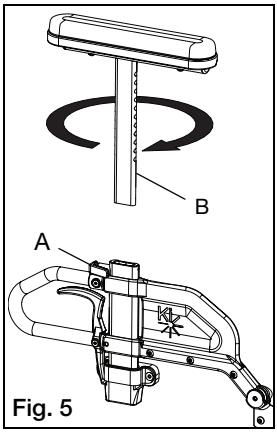

Fig. 5

Para Aumentar/Disminuir la Altura del Apoyabrazos

1. Hale de la palanca de ajuste de altura (Fig. 6:A) y deslice el ensamble superior del Brazo-T hasta lograr la altura deseada.

NOTA: Cada orificio en la barra del ensamble superior del Brazo-T representa una altura que puede ser utilizada en incrementos de ½" (1.27 cm).

2. Cierre la palanca de ajuste de altura (Fig. 6:A) para fijar.

Fig. 6

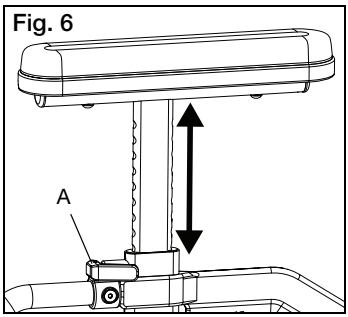

V. SETEO Y USO DE SU SILLA DE RUEDAS

F. Apoyapies Swing Away

⚠ ADVERTENCIA ⚠

ADVERTENCIA: Asegure que los apoyapiés se hallan bloqueados en su sitio antes de utilizar la silla de ruedas. Utilizar la silla de ruedas cuando los apoyapiés no están bloqueados en su sitio podría resultar en caída ó pérdida de control.

1. Instalación
   a. Coloque la montura pivote swing away dentro del receptor en el tubo anterior del cuadro con los apoyapiés mirando hacia adentro ó afuera del cuadro (Fig. 7:A).
   b. Rote los apoyapiés para que se alineen con el cuadro, hasta que se bloqueen en su sitio (Fig. 7:B).
2. Abatir el Apoyapiés (Swing Away)
   a. Empuje el pestillo de liberación hacia el cuadro.
   b. Rote el apoyapiés hacia afuera ó adentro.
3. Remoción
   a. Para remover el apoyapiés, empuje el pestillo de liberación hacia el cuadro.
   b. Hale del apoyapiés hacia arriba para removerlo. Usted también puede rotar el apoyapiés hacia afuera antes de levantarlo.

Fig. 7

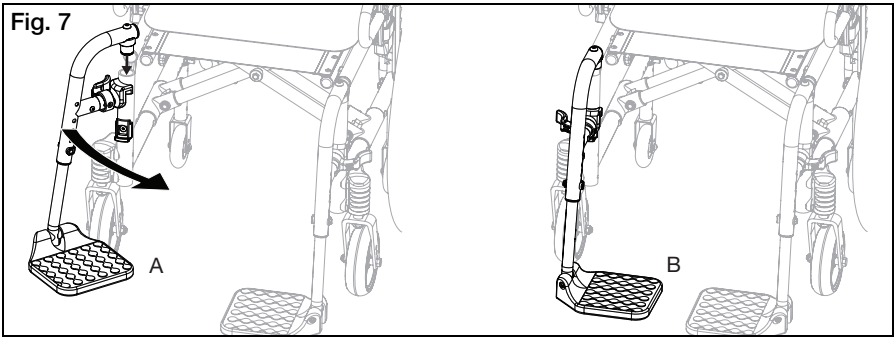

V. SETEO Y USO DE SU SILLA DE RUEDAS

G. Abatir Apoyapies con Pestillo 4-Puntos (Swing Away)

1. Instalación
   a. Coloque la montura pivot swing away dentro del receptor en el tubo anterior del cuadro (Fig. 8:A).
   b. Rote el apoyapiés para que se alinee con el cuadro y se bloquee en su sitio en el pestillo de bloqueo (Fig. 8:B).
2. Abatir el Apoyapies (Swing Away)
   a. Empuje ó hale de la palanca de liberación.
   b. Rote el apoyapiés hacia afuera ó adentro.
3. Remoción
   a. Para remover el apoyapiés, empuje ó hale de la palanca de liberación.
   b. Hale del apoyapiés hacia arriba para removerlo. Usted también puede rotar el apoyapiés hacia adentro o afuera antes de halar hacia arriba.

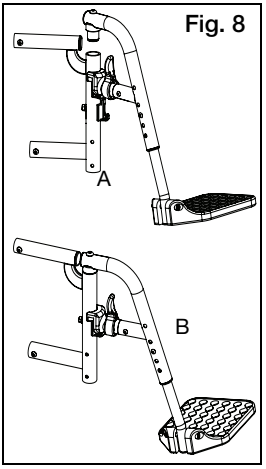

Fig. 8

H. Cuadro Plegable

NOTA: Para evitar dañar la silla, siempre asegure que hay espacio suficiente para abrirla y cerrarla sin entrar en contacto con superficies duras.

1. Antes de plegar el cuadro, retire cualquier sistema de sedestación que pueda estar colocado en el asiento o el espaldar.
2. Gire los apoyapies hacia arriba.
3. Hale hacia arriba la correa que corre (Fig. 9:A) horizontalmente en la tela del asiento. Esto liberará la cruceta que sostiene los ganchos del asiento, permitiendo plegar la silla.
4. Para abrir el cuadro, empuje hacia abajo uno lateral de los tubos de la cruceta (Fig. 9:B) que une el tapizado del asiento con el cuadro. Empuje hacia abajo hasta que los soportes de la cruceta horizontal estén completamente conectados con los ganchos del asiento.

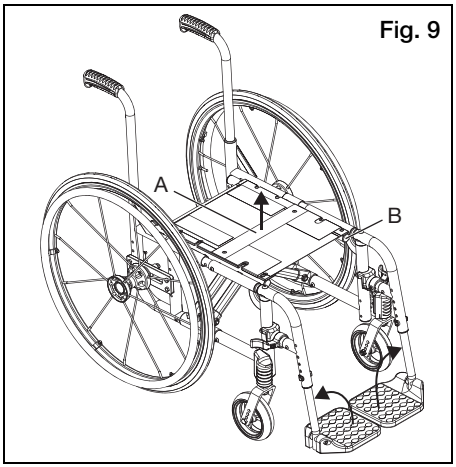

Fig. 9

V. SETEO Y USO DE SU SILLA DE RUEDAS

I. Tubos de Extensión

1. Ajuste
   a. Retire los sujetadores de montaje a cada lado del tubo del apoyapies.
   b. Deslice el tubo de extensión del apoyapiés a la altura deseada.
   c. Alinee los orificios y vuelva a ensamblar los sujetadores en el orificio deseado a través del tubo de extensión del apoyapies.
   d. Siga el mismo procedimiento en el lado opuesto (Fig. 10).

En el punto más bajo, el apoyapiés debería estar al menos 2½ pulgadas (6.35 cm) separado del suelo. Si es seteado demasiado bajo, podría chocar con los obstáculos que usted encuentra normalmente. Esto podría causar que la silla se detenga súbitamente y vuelque (Fig. 11).

⚠ ADVERTENCIA ⚠

ADVERTENCIA: Evite tropezar o caer cuando realice una transferencia. Asegúrese de que su pie no quede atrapado en el espacio entre los apoyapiés y evite ejercer peso sobre los mismos, pues la silla podría volcar hacia adelante. Un tropiezo ó caída podría resultar en lesiones severas.

Fig. 10

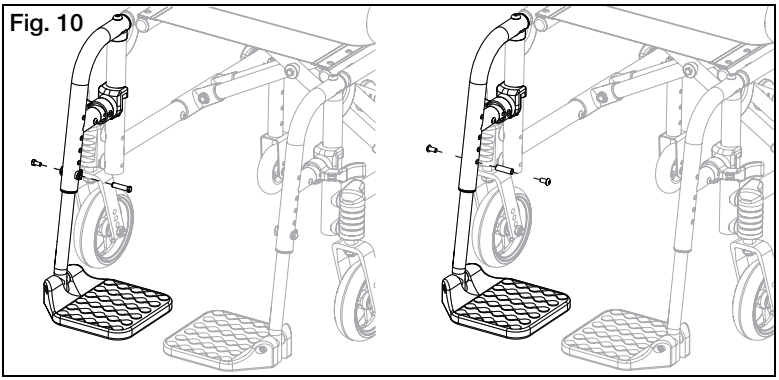

Fig. 11

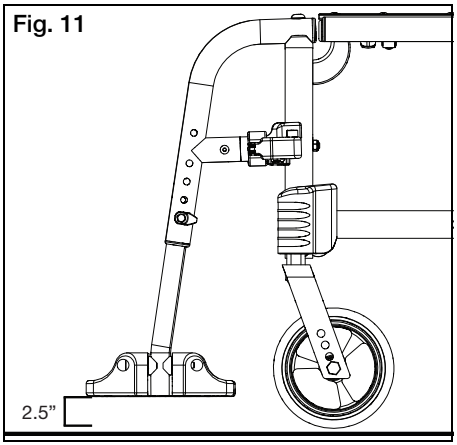

V. SETEO Y USO DE SU SILLA DE RUEDAS

J. Apoyapiernas Elevable

1. Instalación
   a. Coloque la montura pivot swing away dentro del receptor en el tubo anterior del apoyapiés, mirando hacia adentro o afuera del cuadro, similar al dibujo del apoyapiés swing away en Fig. 7, página 58.
   b. Rote el apoyapiés para que se alinee con el cuadro hasta que calce en su sitio en el pestillo de bloqueo.
2. Remoción
   a. Para retirar el apoyapiés, empuje ó hale de la palanca de liberación.
   b. Rote el apoyapiés hacia afuera y hale hacia arriba.
3. Ajuste del Tubo de Extensión
   a. Retire el tornillo de montaje que se halla en el tubo del apoyapiés, en el centro de la abrazadera (Fig. 12:C). En algunas circunstancias, este tornillo podría estar insertado en el tubo, debajo de la abrazadera de pivot.
   b. Deslice el tubo de extensión del apoyapiés hasta la altura deseada.
   c. Alinee los orificios y vuelca a colocar el tornillo a través del tubo del apoyapiernas y el tubo de extensión.
   d. Siga el mismo procedimiento en el lado opuesto.
4. Ajuste del Angulo
   a. Para elevar, hale la parte posterior del tubo de extensión hacia arriba (Fig. 12:A). La barra se deslizará a través del trinquete en esta dirección. Deténgase en la posición deseada.
   b. Para bajar, sostenga firmemente el apoyapiernas desde la parte exterior del tubo de extensión (Fig. 12:A). Hale hacia adelante la palanca (Fig. 12:B) y mientras sostiene la palanca, levante el apoyapiernas. Soltar la palanca hará que el apoyapiernas se bloquee en su sitio.

Fig. 12

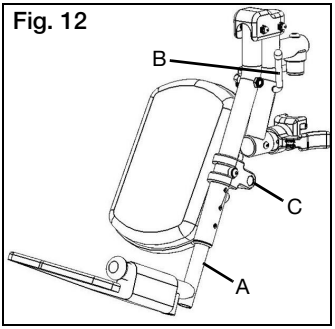

Para evitar un tropiezo ó caída durante la transferencia:

- Asegure que su pie no queda atrapado en el espacio entre los apoyapiés.
- Evite ejercer peso sobre los apoyapiés pues la silla podría volcar hacia adelante.

En el punto más bajo, los apoyapiés debería estar AL MENOS 2 ½ PULGADAS (6.35 cm) separado del suelo. Si es seteado demasiado bajo, podría chocar con los obstáculos que usted encuentra normalmente. Esto posría causar que la silla se detenga súbitamente y vuelque hacia adelante.

⚠ ADVERTENCIA ⚠

ADVERTENCIA: Evite tropezar ó caer cuando realiza una transferencia. Asegure que su pie no queda atrapado en el espacio entre los apoyapiés y evite ejercer peso sobre los mismos pues la silla podría volcar hacia adelante. Un tropiezo ó caída podría resultar en lesiones severas.

V. SETEO Y USO DE SU SILLA DE RUEDAS

K. Apoyapiernas Elevable Pro

Instalación

NOTA: El apoyapiernas elevable pro está montado en la silla e la misma manera que un apoyapiés swing away.

1. Coloque la montura pivot swing away en el receptor en la parte anterior del tubo con el apoyapiernas mirando hacia adentro ó afuera del cuadro.
2. Rote el apoyapiernas para que se alinee con el cuadro y calce en su sitio en el pestillo de bloqueo.

Ajustar la Altura de Almohadilla

1. Afloje la tuerca (Fig. 13:A) utilizando una llave de 10mm.
2. Deslice la almohadilla hacia arriba ó abajo hasta la ubicación deseada. Vuelva a ajustar la tuerca.

Fig. 13

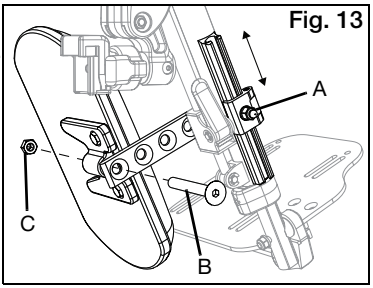

Ajustar la Profundidad de la Almohadilla

1. Retire el tornillo (Fig. 13:B) y tuerca (Fig. 13:C) en el brazo de la almohadilla utilizando una llave Allen de 5mm y una llave de 13mm.
2. Escoja la ubicación deseada en base a los cuatro orificios y vuelva a colocar el tornillo y la tuerca.

Ajustar el Largo del Apoyapies

1. Afloje el tornillo (Fig. 14:A) con una llave Allen de 4mm.
2. Deslice el tubo de extensión hacia adentro ó afuera para obtener el largo deseado y asegure ajustando el tornillo.

Fig. 14

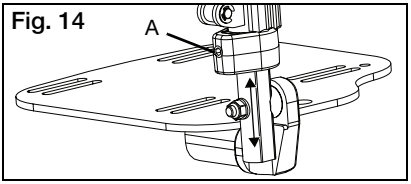

Uso

1. Para elevar el apoyapiernas elevable pro, levante el tubo del apoyapiernas (Fig. 15:A) al ángulo de elevación deseado.
2. Para bajar el apoyapiernas elevable pro, presione y sostenga la palanca de bloqueo (Fig. 15:B) mientras empuja el tubo del apoyapiernas (Fig. 15:A) hacia abajo.

NOTA: Remueva el apoyapiernas elevable pro de la silla ó retire el peso del apoyapiernas elevable pro mientras lo baja, para evitar una caída abrupta al empujar la palanca de bloqueo.

NOTA: La almohadilla puede ser rotada hacia afuera para liberar espacio al frente de la silla para transferencias.

Fig. 15

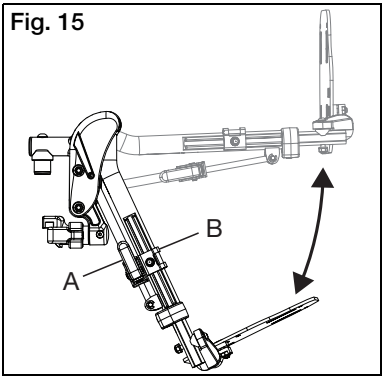

Remoción

1. Para remover el apoyapiernas, empuje o hale del pestillo de liberación.
2. Hale del apoyapiernas hacia arriba para removerlo. Usted también puede rotar el apoyapiernas hacia adentro ó afuera antes de removerlo.

V. SETEO Y USO DE SU SILLA DE RUEDAS

L. Apoyapiernas Pediátrico Elevable Pro

Instalación

NOTA: El Pro ELR pediátrico se monta a una silla de las misma manera que un apoyapies swing-away.

1. Coloque la montura del pivote swing away en el receptor en el tubo anterior del cuadro con el apoyapiernas mirando hacia adentro o hacia afuera del cuadro.
2. Rote el apoyapiernas para alinearlo con el cuadro y encastre en el sistema de bloqueo.

Ajustar Altura de Almohadilla de Pantorrilla

1. Afloje la tuerca (Fig. 16:D) con una llave de 10mm.
2. Deslice el brazo de la almohadilla a la ubicación deseada. Ajuste la tuerca.

Ajustar Profundidad de Almohadilla de Pantorrilla

1. Retire el tornillo (Fig. 16:C), arandela (Fig. 16:B) y tuerca (Fig. 16:A) con una llave Allen de 5mm y una llave de 13mm.
2. Seleccione la ubicación en base a los cuatro orificios y coloque tornillo y tuerca.

Fig. 16

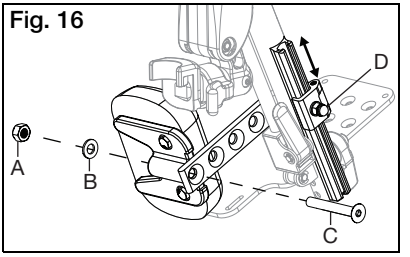

Ajustar Altura de Rodilla

1. Con dos llaves de 10mm afloje las dos tuercas (Fig. 17:A) y la funda.
2. Ajuste la altura de rodilla.
3. Ajuste las dos tuercas (Fig. 17:A) al lograr la altura deseada.

Fig. 17

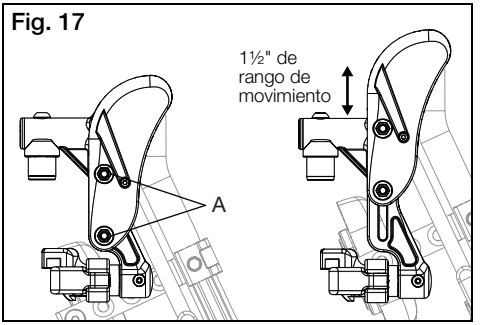

Uso

1. Para elevar el Pro ELR Pediátrico, levantar el tubo del apoyapiernas (Fig. 18:A) al ángulo de elevación deseado.
2. Para bajar el Pro ELR Pediátrico, presione y sostenga la palanca de bloqueo (Fig. 18:B) mientras empuja el tubo del apoyapiernas (Fig. 18:A) hacia abajo.

NOTA: Retire el Pro ELR Pediátrico de la silla o quite el peso del Pro ELR mientras lo baja, para evitar una caída sorpresiva al presionar la palanca de bloqueo.

NOTA: La almohadilla de pantorrilla puede deslizarse hacia afuera durante transferencias.

Remoción

1. Para retirar el apoyapiernas, presione o hale de la perilla de expulsión.
2. Levante el apoyapiernas hacia arriba. También puede deslizarlo hacia afuera o hacia adentro antes de levantarlo.

Fig. 18

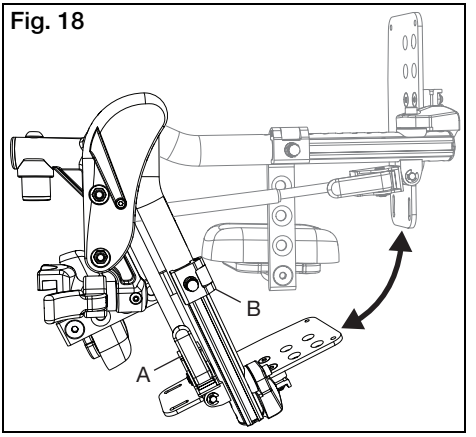

V. SETEO Y USO DE SU SILLA DE RUEDAS

M. Apoyapies Multi-Ángulo

1. Modificar el ángulo del apoyapies (Fig. 19)

La articulación esférica de los apoyapiés multi-ángulo les permite lograr una variedad de ángulos, simplemente aplicando presión en diferentes puntos del extremo superior del apoyapiés.

Fig. 19

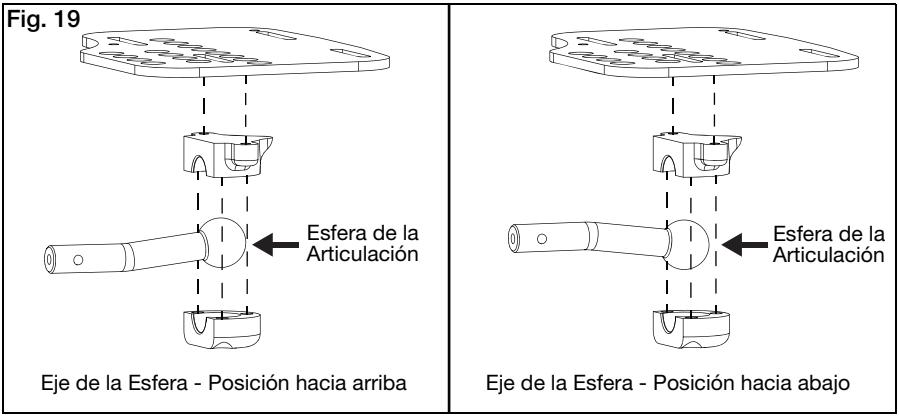

Eje de la Esfera - Posición hacia arriba

Eje de la Esfera - Posición hacia abajo

2. Modificar la altura del apoyapies

a. Retire el ensamble del apoyapies del soporte quitando el tornillo (Fig. 20:G), arandela (Fig. 20:F), arandela (Fig. 20:E), espaciador (Fig. 20:D), arandela (Fig. 20:C), arandela (Fig. 20:B) y tuerca (Fig. 20:A) utilizando una llave Allen de 5mm y una llave de 10mm.

b. Deslice el ensamble del apoyapies a la altura deseada y coloque el hardware en el orificio más cercano.

Fig. 20

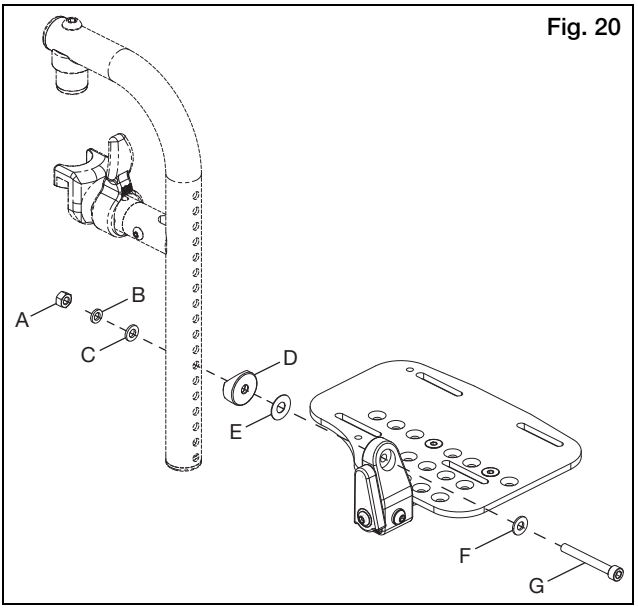

V. SETEO Y USO DE SU SILLA DE RUEDAS

N. Espaldar con Altura Ajustable

1. Ajuste de Altura (Fig. 21)
   a. En los tubos laterales posteriores encontrará orificios separados a una pulgada, que sujetan los tubos posteriores.
   b. Remueva los dos tornillos a cada lado del cuadro.
   c. Luego de seleccionar la altura deseada, vuelva a colocar los tornillos a través del tubo del espaldar en el cuadro.
   d. En la parte inferior del tapizado hay una pestaña y una cremallera. Pase el tornillo a través de la cremallera. De no haber suficiente espacio, utilice el tornillo extra que fuera enviado junto con el tapizado.
   e. Ajuste y retire el exceso de cremallera.

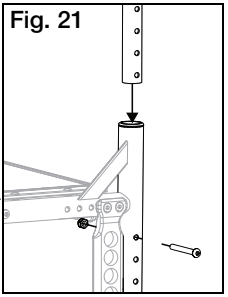
Fig. 21

O. Espaldar Semi-Plegable Catalyst

NOTA: El seteo de la silla de ruedas debería ser realizado por un técnico calificado.

- Durante el seteo, incluya cualquier accesorio que usted utilice diariamente.
- La silla debería ser reajustada con los cambios en su peso ó en su manera de sentarse.
- Utilice los anti-vuelcos mientras se adapta a los cambios en el seteo de su silla de ruedas.

Uso (Fig. 22)

1. Presione la palanca de liberación hacia el tubo del espaldar mientras pliega el tubo posterior hacia abajo.
2. Levante el tubo posterior hasta que haga "click" ó bloquee, para regresarlo a su posición operativa.

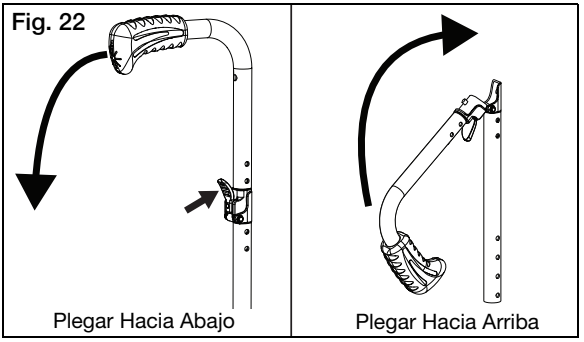

⚠ ADVERTENCIA ⚠

ADVERTENCIA: Evite colocar ó colgar objetos de los tubos del espaldar. Colocar ó colgar objetos de los tubos del espaldar podría resultar en una liberación accidental de la palanca de plegado en los espaldares semi-plegables. Liberar la palanca de plegado podría resultar en una caída ó pérdida de control. Una caída ó pérdida de control podría resultar en lesiones severas ó muerte del usuario.

⚠ ADVERTENCIA ⚠

ADVERTENCIA: No utilice la silla si el tubo del espaldar no se halla en posición operativa. Utilizar la silla mientras el tubo está fuera de posición operativa podría resultar en una caída. Una caída podría resultar en lesiones severas ó muerte del usuario.

Ajuste de Altura
Ver la sección de Espaldar con Altura Ajustable en este manual.

V. SETEO Y USO DE SU SILLA DE RUEDAS

P. Ruedas Posteriores

⚠ ADVERTENCIA ⚠

ADVERTENCIA: Antes de operar la silla, asegúrese de que el botón presionable está completamente extendido y las esferas de bloqueo en su interior están totalmente en su sitio. El no hacer esto podría resultar en una caída de la silla ó vuelco. Una caída ó vuelco podría resultar en lesiones severas al usuario u otras personas.

1. Instalar las Ruedas
   a. Presione el botón de liberación del eje para permitir que las esferas de bloqueo se retraigan. Note la diferencia entre la posición extendida/presionada del botón de liberación del eje y su efecto sobre las esferas de bloqueo al otro extremo del eje (Fig. 23).
   b. Inserte el eje dentro de la carcasa del rulemán de la rueda, si se encontrara separado.
   c. Presione el botón de liberación rápida nuevamente y deslice el eje dentro de la manga de eje (Fig. 23).
   d. Suelte el botón para bloquear el eje dentro de la manga. Si el botón de liberación no se extiende en su totalidad y las esferas de bloqueo no calzan en la posición de bloqueo al soltar el botón, el largo del eje debe ser ajustado.

Fig. 23

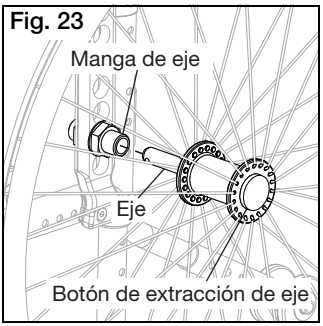

2. Remover las Ruedas
   a. Sostenga la rueda cerca del cubo y presione el botón en la parte externa del eje.
   b. Mientras sigue presionando el botón, hale de la rueda y el eje fuera de la manga del eje.

Q. Tela de Tapizado

1. Usted debe reemplazar inmediatamente el tapizado de asiento y espaldar gastados cuando muestran signos de desgarro. De no hacerlo, el asiento ó el espaldar podrían fallar.
2. El material de la tela del asiento se debilitará con el paso del tiempo. Busque puntos delgados, estirados ó desgastados, especialmente en los bordes y costuras. Esto debería inspeccionarla y reemplazarla más a menudo.
3. The repeated action of transferring to your wheelchair will weaken sling material and result in the need to inspect and replace the seat more often.
4. Los lavados ó el exceso de humedad reducirán la capacidad de retrasar la ignición de la tela.
5. Contacte a su proveedor de silla de ruedas si usted tiene dudas con respecto a su espaldar ó asiento, ó siente que deben ser reemplazados.

V. SETEO Y USO DE SU SILLA DE RUEDAS

R. Freno de Ruedas

Las sillas de ruedas Catalyst son embarcadas con uno ó varios tipos diferentes de freno de ruedas pre-instalados.

- Empuje para Frenar
- Hale para Frenar
- Empuje para Frenar (Montaje Flush)
- Tijera Corta

Fig. 24

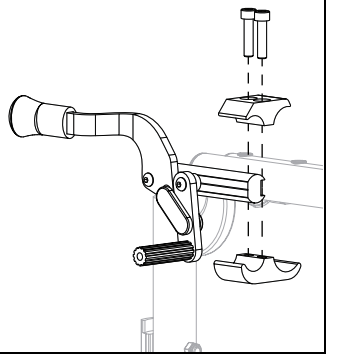

El ensamble de abrazadera funciona para el frenado de las cuatro ruedas.

a. Utilizando una llave Allen de 5mm, gire el primer tornillo en la abrazadera hasta aflojarlo (menos de una vuelta).

b. Repita el proceso con el segundo de los dos tornillos para que la abrazadera pueda ser ajustada en el cuadro.

c. Ajuste la abrazadera hacia la rueda posterior para que, al ser instalado, el freno de rueda comprima la llanta y evite cualquier movimiento (Fig. 24).

d. Asegure que el brazo del freno de rueda está embebido en la llanta al menos 1/8 pulgada cuando frena. De no hacer esto, los frenos podrían no funcionar (Fig. 25).

e. Vuelva a ajustar los tornillos.

NOTA: Siempre afloje y vuelva a ajustar el hardware de la rueda alternando entre los dos tornillos mientras afloja/ajusta un poco a la vez. Esto evita un ajuste excesivo en un set de hardware, lo cual podría aumentar la dificultad para retirarlos.

La abrazadera del freno de rueda requiere un torque de 100 in./lbs (11.29 N*m).

Fig. 25

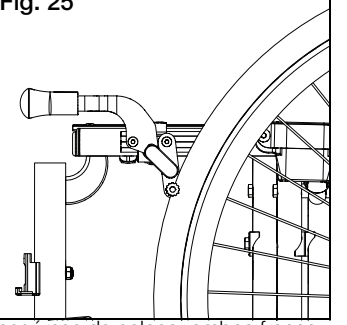

Los frenos de las ruedas posteriores NO están diseñados para desacelerar ó detener una silla en movimiento. Utilícelos solamente para evitar que las ruedas posteriores giren cuando su silla está completamente detenida.

- NUNCA utilice los frenos de las ruedas posteriores para desacelerar ó detener su silla cuando está en movimiento. Esto podría hacer que usted pierda el control de la silla.
- Para evitar que las ruedas posteriores giren cuando usted se transfiere dentro ó fuera de la silla de ruedas, asegúrese de colocar ambos frenos.
- La presión baja en una llanta posterior podría causar que el freno en ese costado se desconecte, permitiendo a la rueda girar cuando usted no lo desea.
- Asegure que los brazos de los frenos se insertan en las llantas al menos 1/8 pulgada cuando están colocados. De no hacerlo, los frenos podrían no funcionar.

V. SETEO Y USO DE SU SILLA DE RUEDAS

S. Anti-Vuelcos

Los tubos Anti-vuelco ayudan a prevenir que su silla vuelque hacia atrás. Cuando son ajustados apropiadamente, ellos proveen un significativo aumento en la estabilidad posterior. Su estabilidad puede verse afectada al atravesar terrenos desparejos, una rampa, una pendiente u otra superficie que cambie su relación con la gravedad. Su estabilidad también puede verse afectada por otros factores que actúan sobre usted y su silla de ruedas, tales como alguien presionando ó recostándose sobre sus manijas de empuje u otras partes de la silla. Esto puede sucederle hasta al usuario más experimentado. Las personas en su entorno no necesariamente entienden que están impactando sobre su estabilidad.

1. Instalar Anti-Vuelcos (Fig. 26)

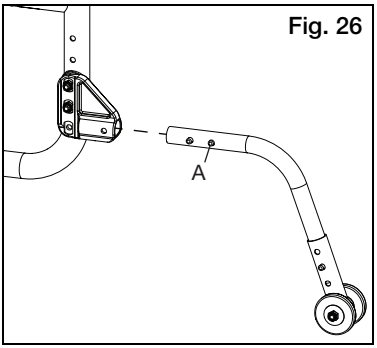

Fig. 26

   a. Presione el segundo botón de detención (Fig. 26:A) en el tubo anti-vuelco para que el botón anterior de detención on entre en el tubo.
   b. Inserte el tubo anti-vuelco dentro del receptor montado en el cuadro lateral.
   c. Rote el tubo anti-vuelco hacia abajo hasta que las ruedas pequeñas estén adyacentes al suelo. El botón de detención debería ahora estar alineado con un orificio en el receptor. Libere el botón de detención y se calzará con el receptor.
   d. Inserte el segundo tubo anti-vuelco de la misma manera.

2. Ajustar la Posición del Receptor de Anti-Vuelcos (Fig. 27)

Usted podría necesitar ajustar el Receptor de los Anti-Vuelcos solamente si usted modifica su silla. Si usted realiza modificaciones que requieren ajustar la posición del receptor, siga estos pasos:

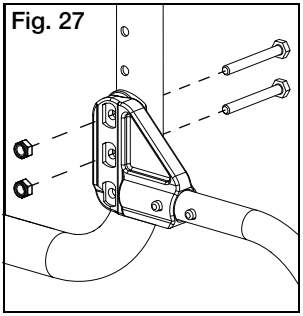
Fig. 27

   a. Remueva los tornillos que conectan el receptor de los tubos anti-vuelco al cuadro lateral de su silla.
   b. Los orificios están en incrementos de 1" (2.54 cm) para que usted pueda moverlo hacia arriba ó abajo en el cuadro. Coloque la abrazadera a la altura deseada.
   c. Vuelva a insertar los tornillos y ajústelos. (Si los tornillos también conectan el apoyabrazos y la placa de eje, usted podría necesitar contactar a su proveedor para solicitar hardware adicional)
   d. Repita con el segundo receptor de anti-vuelcos. Ambas abrazaderas deberían estar a la misma altura.
   e. Vuelva a colocar los tubos anti-vuelco como se indica más arriba.

V. SETEO Y USO DE SU SILLA DE RUEDAS

S. Anti-Vuelcos (Continuación)

3. Adjustar la Altura de la Extensión de Ruedas

El tubo de extensión de las ruedas anti-vuelco puede ser elevado ó descendido para lograr la distancia apropiada de 1½" a 2" (3.81 cm to 5.08 cm) sobre el suelo.

a. Presione el botón de detención (Fig. 28:A) hasta que se hallen dentro de la pared del tubo. Esto permitirá al tubo exterior deslizarse hacia arriba ó abajo sobre el tubo interior.

b. Deslice el tubo de extensión hacia arriba ó abajo hasta lograr la altura deseada.

c. Suelte el botón.

d. Ajuste la segunda extensión de la misma manera. Ambas ruedas deberían quedar a la misma altura.

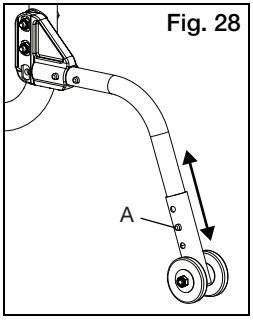

Fig. 28

4. Girar los Tubos Anti-Vuelco (Fig. 29)

Usted podría necesitar girar los tubos anti-vuelco cuando es empujado por un asistente al montar cordones de aceras ó sortear obstáculos.

a. Presione el segundo botón de detención en el tubo anti-vuelco para que el botón de detención anterior se hunda.

b. Sostenga el botón hacia adentro y gire el tubo anti-vuelco hacia arriba.

c. Suelte el botón.

d. Repita con el segundo tubo anti-vuelco.

e. Regrese los tubos anti-vuelco a su posición de seguridad lo antes posible.

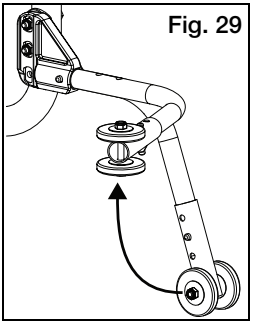
Fig. 29

V. SETEO Y USO DE SU SILLA DE RUEDAS

T. Anti-Vuelcos Swing-In

Los tubos anti-vuelcos evitan que su silla vuelque hacia atrás. Cuando son ajustados apropiadamente, proveen un aumento significativo de la estabilidad posterior. Su estabilidad puede verse afectada al atravesar terrenos desnivelados ó una rampa, pendiente u otra superficie que modifique su relación con la gravedad. Su estabilidad también puede verse afectad por otros factores que actúan sobre usted y sobre su silla de ruedas, tales como alguien apoyándose sobre las manijas de empuje u otras partes de su silla. Esto puede sucederle hasta al usuario más experimentado. Las personas en su entorno no necesariamente entienden que están impactando en su estabilidad. Si sus anti-vuelcos se hallan plegados, simplemente aplique fuerza hacia abajo sobre el capuchón ergonómico, con el mismo movimiento rote los anti-vuelcos hacia el centro de la silla hasta que calcen en su sitio en el receptor. Siempre asegúrese de que sus anti-vuelcos son ajustados correctamente en su sitio antes de utilizar la silla de ruedas. Para mover los anti-vuelcos a su posición de plegado, aplique fuerza hacia abajo sobre el capuchón ergonómico y gire para rotar los anti-vuelcos debajo de la silla.

⚠ ADVERTENCIA ⚠

ADVERTENCIA: Si sólo un tubo anti-vuelcos se halla en uso, tenga especial cuidado en mantener la estabilidad. Si la silla se inclina en la dirección opuesta al tubo anti-vuelco utilizado, su peso puede cambiar causando inestabilidad y potencialmente resultando en una caída que podría provocar lesiones severas ó muerte.

1. Ajustar la Posición del Receptor de Anti-Vuelcos (Fig. 30)

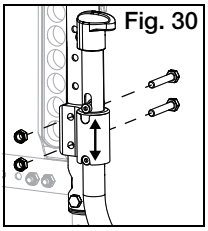
Fig. 30

Usted debería ajustar su Receptor de Anti-Vuelcos sólo cuando modifique el seteo. Si usted realiza modificaciones que requieren ajustar la posición de su receptor, siga los siguientes pasos:

a. Remueva los tornillos y tuercas que conectan el receptor del tubo anti-vuelcos al cuadro lateral de su silla.
b. Los orificios se hallan en incrementos de 1" (2.54 cm) para que usted pueda moverlo hacia arriba ó abajo en el cuadro. Coloque la abrazadera a la altura deseada.
c. Vuelva a colocar los tornillos y ajústelos. (Si los tornillos también conectaban el apoyabrazos y la placa de eje, usted podrían necesitar hardware adicional, pues esto requerirá tornillos de diferente largo)
d. Repita con el segundo receptor de tubo anti-vuelco.

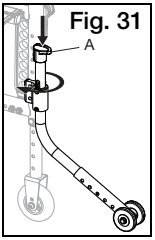

Fig. 31

2. Rote los Anti-Vuelcos Swing Away
   a. Empuje la perilla anti-vuelcos hacia abajo (Fig. 31:A).
   b. Rote los anti-vuelcos hacia el interior de la silla.
   c. Repita en el lado opuesto.

3. Ajustar la Altura de la Extensión de Rueda

La extensión de rueda del tubo anti-vuelcos podría necesitar ser elevada ó descendida para lograr la distancia apropiada de 1½" a 2" (3.81 - 5.08 cm) sobre el suelo.

a. Presione los botones de detención (Fig. 32:A) hasta que estén dentro de la pared del tubo. Esto permitirá al tubo exterior deslizarse hacia arriba ó abajo sobre el tubo interior.
b. Deslice el tubo de extensión hasta lograr la altura deseada.
c. Suelte los botones.
d. Ajuste la segunda extensión de rueda de la misma manera. Ambas ruedas deberían quedar a la misma altura.

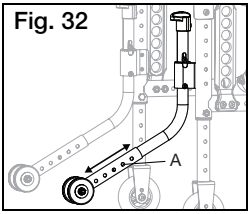

Fig. 32

V. SETEO Y USO DE SU SILLA DE RUEDAS

U. Eslinga de Asiento

La eslinga de asiento es una correa plegable sobre el asiento, que ayuda para el plegado de la silla.

NOTA: La correa plegable de la eslinga de asiento no debe ser utilizada para acarrear la silla.

V. Instalación del Cojín

a. La silla Catalyst fue diseñada para ser utilizada con un cojín apropiado para sillas de ruedas.

⚠ ADVERTENCIA ⚠

ADVERTENCIA: Sentarse por largos períodos de tiempo sin un cojín apropiado para sillas de ruedas puede provocar úlceras por presión, que pueden ser serias y resultar en muerte.

- El no amarrar un cojín a la silla puede hacer que éste resbale durante el uso ó transferencias, provocando caídas ó pérdidas de control, causando lesiones severas ó muerte.

b. El tapizado estandar es provisto con correas de amarre tipo Velcro. El cojín utilizado debería tener correas de amarre tipo Velcro que puedan sujetarse al asiento y evitar que el mismo se deslice debajo del usuario. Asegúrese de que el cojín está seguramente amarrado antes de transferirse ó sentarse en su silla de ruedas.

c. Su silla podría no haber sido provista con un asiento estándar. Verifique con su proveedor de sillas de ruedas si un asiento post-venta ha sido provisto. De ser así, asegúrese de seguir las instrucciones de uso, provistas por el fabricante de este asiento post-venta.

W. Soporte de Tanque de Oxígeno (Opcional)

⚠ ADVERTENCIA ⚠

ADVERTENCIA: Los tanques de oxígeno pueden ser peligrosos si no son utilizados apropiadamente. Asegúrese de haber recibido instrucciones adecuadas para el uso de un tanque de oxigeno del proveedor de su tanque. Usted debe estar alerta a todas las advertencias y seguir todas las instrucciones que le han sido provistas por su proveedor de tanque de oxígeno. El no hacerlo puede resultar en lesiones severas ó muerte.

1. Instrucciones de Uso:

Este soporte de tanque de oxígeno ha sido diseñado para asegurar los cilindros a su silla de ruedas. Asegúrese de que la botella está bien sentada al fondo del soporte y que la abrazadera es ajustada hasta el punto en que el cilindro no puede ser retirado del soporte.

Los tanques de oxígeno pueden ser peligrosos. Asegúrese de seguir todas las instrucciones de uso que recibió de su proveedor.

V. SETEO Y USO DE SU SILLA DE RUEDAS

X. Pedal de Elevación (Opcional)

Los pedales de elevación están diseñados para ser utilizados por los asistentes para ayudar en la navegación de una silla de ruedas sobre un obstáculo, elevando los casters anteriores. Mientras sostiene firmemente las manijas de empuje, simplemente pise el pedal de elevación para mover la silla de ruedas sobre un cordón ó escalón, mientras mantiene el control de la silla. Ver Sección Anti-Vuelcos en caso de que los anti-vuelcos deban ser ajustados o colocados en posición de plegado mientras sortea obstáculos.

⚠ ADVERTENCIA ⚠

ADVERTENCIA: Asegúrese de que el ocupante está sentado con seguridad en la silla antes de pararse sobre el pedal de elevación. Si el ocupante no está sentado con seguridad en la silla al momento de utilizar el pedal de elevación, podría caer ó perder el control lo cual provocaría lesiones severas ó muerte.

1. Instalación (Fig. 33)
   a. Deslice el pedal de elevación dentro del cuadro posterior y asegúrelo con tornillo y tuerca.

Fig. 33

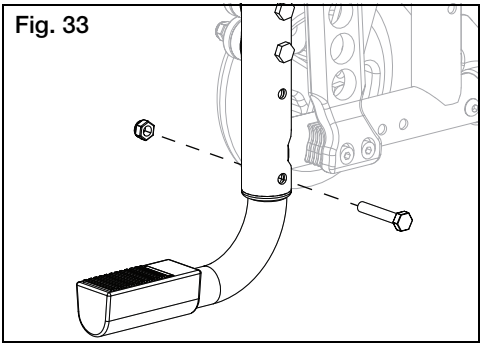

V. SETEO Y USO DE SU SILLA DE RUEDAS

Y. Ruedas de Tránsito (Opcional)

Las ruedas de tránsito pueden ser utilizadas para atravesar pasajes angostos donde su silla podría ser demasiado ancha, si las ruedas posteriores fueran utilizadas, (por ej.: aviones, autobuses, marcos de puertas, etc). Las ruedas de tránsito deberían ser seteadas a tal altura que le permita mantener el control y estabilidad mientras están en uso. Cuando retire las ruedas posteriores, asegúrese de hacerlo de tal modo que le permita mantener el control y la estabilidad con el apoyo de una superficie estable y sólida a cada lado. Cuando retire las ruedas posteriores, es importante mantenerlas al alcance de su mano. Usted requerirá el uso de un asistente ó una estructura sólida para ayudarle a moverse a través de pasajes angostos, ya que usted no podrá utilizar las ruedas posteriores para su movilidad. Mientras las ruedas de tránsito están en uso, los frenos de ruedas no estarán operativos. Las ruedas de tránsito están diseñadas para ser utilizadas en distancias cortas tales como a través de marcos de puertas y pasillos de aviones. Ellas no reemplazan el propósito ó función de las ruedas posteriores.

⚠ ADVERTENCIA ⚠

ADVERTENCIA: Nunca utilice las ruedas de tránsito en terrenos blandos ó desnivelados donde las ruedas podrían hundirse en estas superficies. Esto podría resultar en pérdida de estabilidad, causando una caída que podría provocar lesiones severas ó muerte.

- Antes de utilizarlas, asegúrese de que las ruedas de tránsito están seteadas a la misma altura y han sido ajustadas a una altura que no genere inestabilidad. El no hacerlo, podría resultar en pérdida de estabilidad causando una caída, lo cual podría provocar lesiones severas ó muerte.
- Mientras están en uso, tenga la precaución de asegurar que los obstáculos no se encuentran debajo de la base de la silla de ruedas, que podría trabar las ruedas de tránsito y potencialmente entorpecer el movimiento de las mismas. El no hacerlo podría provocar una pérdida de estabilidad, causando una caída que podría provocar lesiones severas ó muerte.
- Tenga la precaución de asegurar que usted puede permanecer en control de la silla y que usted no se halla en una pendiente ó rampa, lo cual podría hacer que usted pierda el control de la silla de ruedas. El no hacer esto podría resultar en una pérdida de estabilidad causando una caída que podría provocar lesiones severas ó muerte.
- El no leer y poner en práctica estas instrucciones puede resultar en daño a su silla de ruedas, una caída ó pérdida del control, causando lesiones severas al usuario u otras personas.

1. Instalación (Fig. 34)
   a. Instale las ruedas de tránsito en el cuadro posterior y asegúrelas con tornillo y tuerca.
2. Ajuste de Altura (Fig. 34)
   a. Retire el tornillo y tuerca de la rueda de tránsito.
   b. Deslice la rueda de tránsito hacia arriba ó abajo hasta la altura correcta.
   c. Asegure la altura deseada volviendo a colocar tornillo y tuerca.

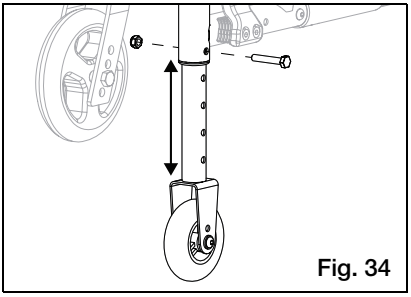

Fig. 34

VI. MANTENIMIENTO

A. Inspeccionar su Silla de Ruedas

Un mantenimiento de rutina regular extenderá la vida de su silla de ruedas, al mismo tiempo que mejora su desempeño. Las reparaciones y reemplazos de partes en su silla de ruedas deberían ser realizados por un técnico calificado ó un proveedor autorizado de Ki Mobility.

1. Inspecciones Generales

   a. Limpie su silla de ruedas por lo menos una vez al mes. Podría ser necesario hacerlo más a menudo si usted la opera en sitios sucios, como obras en construcción, etc.

   b. Asegúrese de que todos los amarres están ajustados. A menos que se indique lo contrario, los amarres deberían estar ajustados a 40 in/lbs (4.51 N*m).

   c. Verifique llantas y casters:

   - Verifique el desgaste de las llantas. Reemplace las llantas si están gastadas ó presentan puntos lisos ó grietas visibles.
   - Si usted posee llantas inflables con válvulas, verifique la presión según lo indicado en la pared de la llanta.

⚠ PRECAUSIÓN ⚠

PRECAUCIÓN: Reemplace las llantas gastadas. Los frenos de ruedas podrían no funcionar apropiadamente en llantas lisas ó gastadas, lo cual hará que la silla se mueva no intencionalmente en pendientes.

   d. Verifique que no haya rayos sueltos en su rueda.

   e. Verifique los frenos de ruedas. A medida que las llantas se gastan, los frenos deben ser ajustados. Ver Sección R: Frenos de Ruedas, en página 67.

   f. Verifique los tapizados por desgarres ó estiramientos. Sus tapizados están diseñados para ser ajustados pues se estirarán con el tiempo. Ver Sección Q. Tela del Tapizado en página 66.

VI. MANTENIMIENTO

B. Mantenimiento de Rutina

Semanalmente

a. Verifique los frenos de ruedas para asegurar que funcionan correctamente.

b. Verifique las mangas de ejes para asegurar que los tornillos están ajustados.

c. Verifique si hay rayos rotos, doblados ó sueltos.

d. Verifique que los casters giran libremente.

e. Inspeccione si las llantas y casters presentan puntos de desgaste.

f. Verifique que las llantas neumáticas están correctamente infladas.

g. Asegúrese de que las empuñaduras no giran o se salen de su sitio.

Mensualmente

a. Inspeccione los ejes de las ruedas posteriores y ajústelos de ser necesario.

b. Inspeccione los rulemanes de las carcasas de casters para eliminar cabellos ó suciedad si es necesario.

c. Inspeccione los frenos de ruedas para asegurar que su ensamble está ajustado. Asegúrese de que los frenos de rueda funcionan bien sobre las llantas.

d. Verifique que todos los amarres están ajustados y seguros.

e. Inspeccione el cuadro por deformidades, defectos, grietas, torceduras ó abolladuras. Estos podrían ser signos de fatiga del cuadro, lo cual podría resultar en falla de la silla. Discontinúe el uso de la silla de ruedas e inmediatamente contacte a su agente Ki Mobility autorizado.

Anualmente

a. Haga chequear y ajustar su silla de ruedas por un técnico calificado.

⚠ PRECAUSIÓN ⚠

PRECAUCIÓN: Antes de utilizar la silla de ruedas, después de haber realizado ajustes, asegúrese de que todos los amarres están ajustados y seguros.

⚠ PRECAUSIÓN ⚠

PRECAUCIÓN: No ajuste extremadamente los amarres pues esto podría dañar el cuadro.

VI. MANTENIMIENTO

C. Limpieza

1. Ejes y Ruedas
   a. Limpie alrededor de los ejes y ruedas SEMANALMENTE con un paño húmedo.
   b. Pelusas y cabellos se introducirán en las carcasas de casters. Desmonte las carcasas cada seis meses para retirar cabellos y pelusas.

NOTA: No utilice WD-40 ó cualquier aceite penetrante en esta silla de ruedas. Esto destruirá los rulemanes sellados.

NOTA: No utilice ningún agente de limpieza químico sobre los casters ó las llantas.

2. Tapizados
   a. Lávelos a mano solamente (el lavado en lavarropas podría dañar las telas).
   b. Séquelos al aire solamente. NO utilice secarropas, pues el calor del mismo dañará las telas.

D. Almacenamiento

a. Cuando no la utilice, guarde su silla en un lugar limpio y seco. El no hacerlo provocará corrosión y/o óxido en su silla.

b. Si su silla ha estado guardada por más de algunas pocas semanas, usted debería asegurarse que funciona apropiadamente. Debería inspeccionar y reparar, si fuera necesario, todos los ítems en Sección A, Inspeccionar Su Silla de Ruedas.

c. Si su silla ha estado guardada por más de dos meses, debería ser inspeccionada y atendida por su proveedor autozidado, antes de utilizarla.

VII. GARANTÍA

Ki Mobility garantiza el cuadro, crucetas, apoyapiés y ejes de liberación rápida de su silla de ruedas Catalyst, de todo defecto en sus materiales ó mano de obra, por el término de vida del usuario original. Toda otra parte y componente de esta silla de ruedas está garantizado contra defectos en sus materiales y mano de obra por el término de un año desde la fecha de su primer compra.

Limitaciones de la Garantía

1. No están bajo garantía:
   a. Items sujetos a desgaste: Tapizados, llantas, almohadillas de apoyabrazos, tubos, apoyabrazos y grips de manijas de empuje.
   b. Daños que resulten de negligencia, mal uso ó instalación/reparación inapropiados.
   c. Daños por exceso en el límite de peso.
2. Esta garantía será NULA si la etiqueta del número de serie original de la silla es removida ó alterada.
3. Esta garantía será NULA si la silla original es modificada de su condición original y se determina que dicha modificación provocó una falla.
4. Esta garantía aplica en USA y Canadá solamente. Verifique con su proveedor para averiguar si aplican garantías internacionales.

Responsabilidad de Ki Mobility

La única responsabilidad de Ki Mobility es la de reemplazar ó reparar, a su entera discreción, las partes cubiertas en esta garantía. No existen otras soluciones, expresas ó implícitas.

Su Responsabilidad

a. Notificar a Ki Mobility, a través de un proveedor autorizado, antes de la fecha de caducidad de esta garantía y obtener una autorización de devolución (AD) para la devolución ó reparación de las partes cubiertas en esta garantía.
b. Haga que su proveedor envíe la autorización de devolución, con costos de envío prepagados a:

   Ki Mobility
   5201 Woodward Drive
   Stevens Point, WI 54481

c. Pagar por cualquier costo de tareas de reparación ó instalación de partes.

Ki Mobility
5201 Woodward Drive
Stevens Point, Wisconsin 54481
715-254-0991
www.kimobility.com

CE

DCN0322.2