VENTAJA

FOCUS

Focus CR introdujo la rotación compleja a la industria de la rehabilitación en el año 2013. Con las exclusivas innovaciones de Focus y las constantes mejoras basadas en su valiosa opinión, Focus CR fue y sigue siendo la mejor silla con basculación espacial del mercado para adultos.

Ki Mobility
Better by Design

INNOVACIONES EXCLUSIVAS

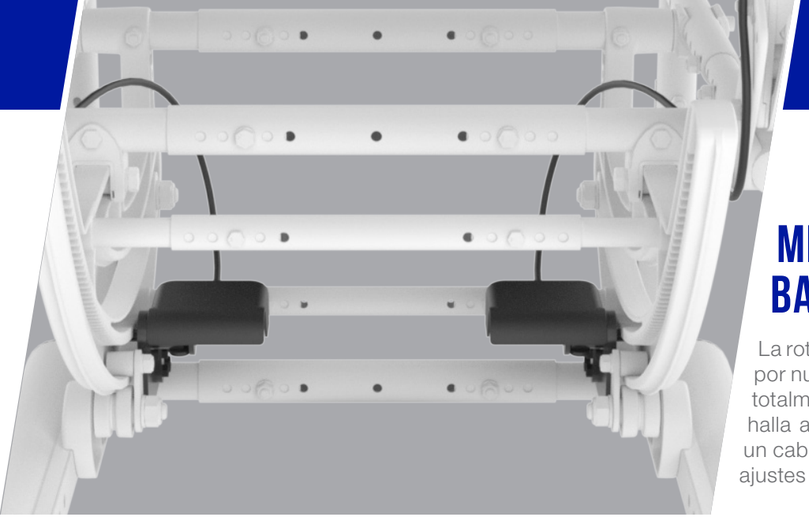

MECANISMO DE BASCULACIÓN REDISEÑADO

La rotación compleja de la Focus CR está controlada por nuestro más sencillo mecanismo de basculación totalmente rediseñado. El ruteo de los cables se halla ahora dentro del cuadro del asiento y utiliza un cable más corto. ¿El resultado? Casi no requiere ajustes de cables.

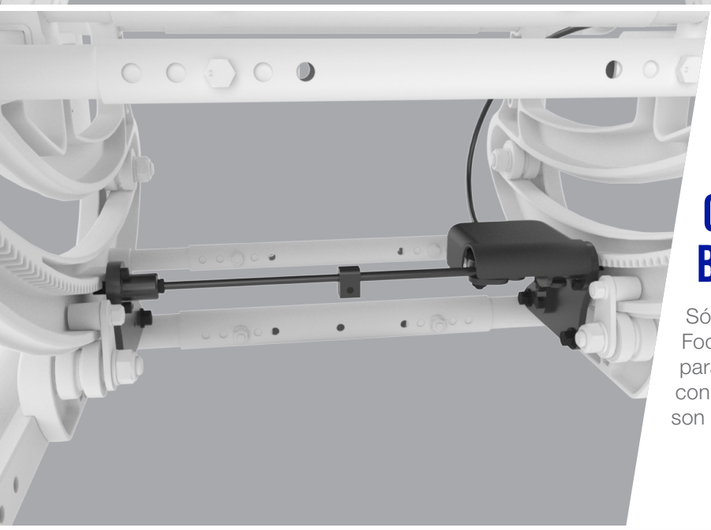

OPCIÓN DE BASCULACIÓN INDIVIDUAL

Sólo en Ki! Usted lo pidió, nosotros lo hicimos posible. Focus CR es la ÚNICA silla con basculación espacial para adultos que permite a los asistentes bascular con su mano derecha o izquierda, para aquellos que son multitarea.

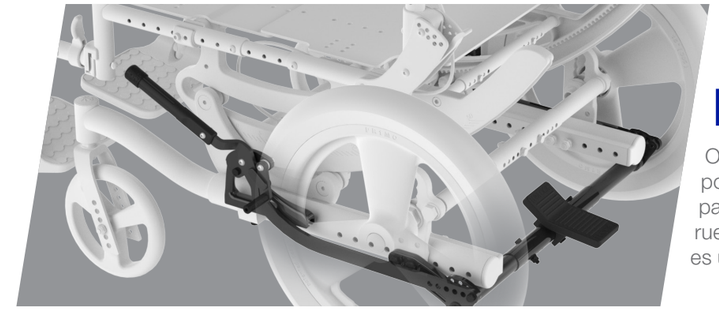

FRENO COMBINADO DE RUEDAS

Ofrece un bloqueo estándar accionado juntamente por mano y pie, como un sistema totalmente funcional, para que usted pueda bloquear y liberar ambas ruedas desde cualquier costado, o desde atrás. Esta es una gran opción para transporte en vehículos!

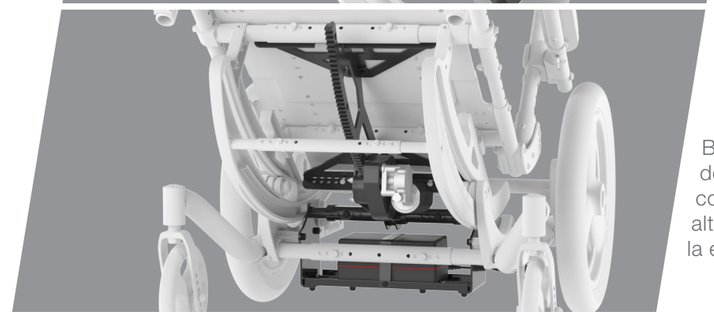

BASCULACIÓN MOTORIZADA

Basculación suave y silenciosa operada por medio de una palanca fácil de utilizar, que permite al usuario controlar su posición de basculación. Esta es una gran alternativa en caso de que una silla motorizada no fuera la elección ideal para un usuario en particular.

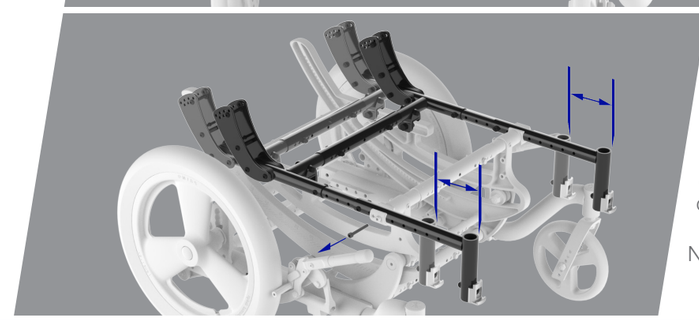

FACILIDAD DE AJUSTE DE COG

Focus CR le dirá cuanto ajuste es necesario para obtener el centro de gravedad óptimo. Sólo se requieren 2 tornillos para ajustar el COG y en la mayoría de los casos, esto puede realizarse con el sistema de sedestación y el usuario en posición.

Ningún diseño de rotación ha sido tan fácil de ajustar. NUNCA.

MEJORAS CONSTANTES

APOYABRAZOS FLIP-UP EXTENSIBLE, BLOQUEABLE, CON ÁNGULO AJUSTABLE

El ÚNICO apoyabrazos flotante aprobado para 400 lbs! Se ajusta en posición con un pestillo a resorte mientras se extiende hasta 4” en incrementos de 1” y posee 7 ajustes de ángulo en incrementos de 5º.

ELR PRO

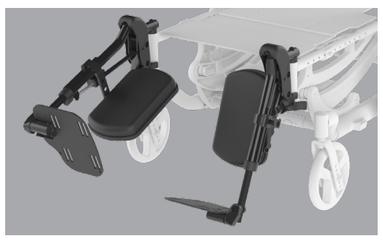

Posee pivote ajustable que promueve la correcta colocación de la rodilla y una almohadilla ajustable para la pantorrilla, que asegura un ajuste personalizado.

MECANISMO 4-WAY PARA LIBERACIÓN DE APOYAPIERNAS

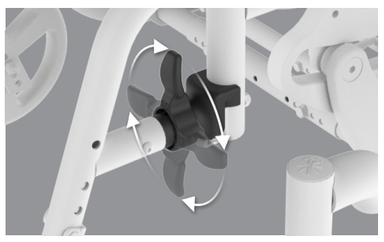

Se monta en 4 posiciones diferentes con UN tornillo! La posición alineada 4-way provee la mejor optimización para asistentes y el perfil más bajo.

PLACA DE EJE PARA AUTO-PROPULSIÓN

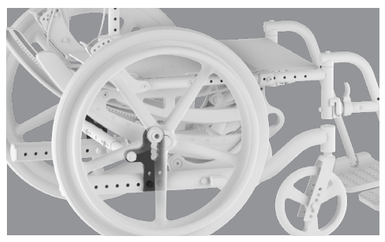

Este sistema permite una posición de acceso a la rueda COG similar al de una silla plegable o rígida.

MANEJO HEMI

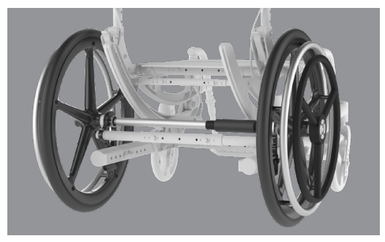

Experimente los beneficios de nuestro sistema de manejo hemi. Existen múltiples opciones de configuración de aros de propulsión para satisfacer las necesidades individuales de cada usuario.

ANTI-VUELCOS POSTERIOR

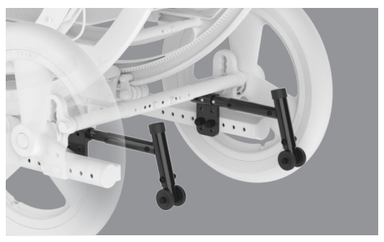

Su diseño flip-up a resorte lo hace sencillo. Utilice su pie para moverlos fácilmente hacia arriba o abajo sin temor de perderlos.

Comparativo de Basculación Espacial

	Ki Mobility Focus CR	Sunrise IRIS	Invacare Solara 3G	Freedom P.R.O. CG
Ángulo de Espaldar Ajustable	-5°, 0°, 5°, 10°, 15°, 20°, 25°	-5°, 5°, 10°, 15°, 20°, 25°, 30°	0°, 5°, 10°, 15°, 20°, 25°, 30°	-10°, 0°, 10°, 20°, 30°
Ángulo de Reclinación	0°- 65°, 10°- 75° 20°- 85°	0 - 40°	0 - 70°	7 - 72°
Ajustabilidad de Profundidad Incorporada	up to 4”	up to 4” *	up to 4” *	up to 4”
Ajustabilidad de Ancho Incorporada	up to 4”	0” **	up to 4”	up to 2”
Ancho de Asiento	14”- 24”	14”- 24”	12”- 24”	12”- 20”
Profundidad de Asiento	14”- 22”	14”- 22”	12”- 22”	12”- 22”
Altura de Asiento	13”- 20.5”	12.5”- 19.5”	12.5”-19”	13”-19”
WC-19 para Vehículos Aprobado	✓	✓	✓	✓
Menor brecha en Alturas de Asientos (ver Cuadro Debajo)	✓			
GARANTÍA DE POR VIDA en cuadro, apoyapies y mecanismo de basculación	✓			
Crecimiento Libre por Única Vez	✓	✓ (verdadero ajuste de crecimiento)		
Opción de Basculación con Una Mano	✓			
Opción de Basculación Motorizada	✓			
Los anti-vuelcos permanecerán en su posición cerrada por medio de un sistema de resortes	✓			✓

* Podría equerir nuevo cuadro base.
** Hasta 5” disponibles para costo adicional.

Distancia Asiento-a-Piso con Ruedas de 16”

	12.5	13	13.5	14	14.5	15	15.5	16	16.5	17	17.5	18	18.5	19	19.5	20	20.5
Focus CR/CRe	N/A									N/A	N/A						
IRIS	N/A	N/A					N/A	N/A	N/A	N/A	N/A					N/A	N/A
Solara 3G						N/A	N/A	N/A	N/A						N/A	N/A	N/A
P.R.O. CG	N/A	N/A	N/A	N/A	N/A							N/A	N/A	N/A	N/A		N/A